CATÁLOGO GENERAL

2021

INDEX®

A PERFECT FIXING

A PERFECT FIXING

CATÁLOGO GENERAL
2021

04 PRESENTACIÓN

22 NOVEDADES

28 ÍNDICE

43 FIJACIONES METÁLICAS

77 FIJACIONES QUÍMICAS

97 FIJACIONES PLÁSTICAS

109 FIJACIONES PARA MATERIALES HUECOS

115 REMACHES

121 ACCESORIOS PARA CABLE CADENA Y CERCADOS

127 FIJACIONES Y ACCESORIOS PARA PLACA DE YESO

135 FIJACIÓN DIRECTA

143 TORNILLOS PARA CUBIERTAS Y FACHADAS

151 TORNILLOS BROCA, ROSCA CHAPA Y PVC

167 TORNILLOS PARA MADERA

189 PUNTAS, ALCAYATAS Y HEMBRILLAS

201 CONECTORES DE MADERA

209 TORNILLERÍA NORMALIZADA

227 BROCAS, PUNTAS Y ACCESORIOS

233 ABRAZADERAS METÁLICAS PESADAS

249 ABRAZADERAS METÁLICAS LIGERAS

263 SISTEMAS PROTECCIÓN CONTRA INCENDIOS

267 SOPORTES DE CANALÓN

269 ABRAZADERAS PLÁSTICAS

283 PERFILERÍA Y SOPORTACIÓN

295 SISTEMAS DE FIJACIÓN RÁPIDA EN VIGA

297 VARILLA ROSCADA Y ACCESORIOS DE FIJACIÓN

305 FIJACIÓN SANITARIOS Y CLIMATIZACIÓN

311 EASYKITS

317 GAMA INOX

339 CARACTERÍSTICAS TÉCNICAS

408 ÍNDICE POR REFERENCIAS

INDEX®
A PERFECT FIXING

UNA FIJACIÓN PERFECTA
PARA TU NEGOCIO

En **INDEX®** somos fabricantes y proveedores industriales de sistemas de fijación, ofreciendo soluciones globales adaptadas a las necesidades de tu actividad.

PERO SOMOS MUCHO MÁS QUE ESO. SOMOS UN NUMEROSO EQUIPO HUMANO EN CONTINUA INVESTIGACIÓN, DESARROLLO E INNOVACIÓN Y, POR QUÉ NO DECIRLO, UN POCO OBSESIONADOS CON NUESTRO OBJETIVO: CONSEGUIR UNA FIJACIÓN PERFECTA.

Sea cual sea el tamaño de tu negocio, en **INDEX®** buscaremos una fijación perfecta para el mismo.

¿POR QUÉ INDEX® ES UNA FIJACIÓN PERFECTA PARA TU NEGOCIO?

En **INDEX®** creemos que no hay imposibles cuando se trata de perseguir la perfección. Por eso realizamos continuas inversiones en nuevos productos, homologaciones, procesos productivos y medios tecnológicos para responder a todas las demandas del mercado.

Estas son sólo algunas de las razones por las que

INDEX® MARCA LA DIFERENCIA

DISPONIBILIDAD Y AMPLIA GAMA DE PRODUCTO

Más de 10.000 referencias con stock permanente garantizado.

TRABAJAMOS CON EL CANAL

Vendemos a través del canal distribuidor, lo que nos permite conocer el mercado de primera mano.

SOMOS EXPERTOS FABRICANTES

Más de 30 años fabricando sistemas de fijación, nos permite garantizar la máxima calidad en nuestros productos, el mejor servicio y un coste global competitivo.

CALIDAD CERTIFICADA

Contamos con los certificados y homologaciones más importantes, verificando que todos nuestros productos cumplan los más altos estándares de calidad.

PRESENCIA INTERNACIONAL

Somos una empresa global, con ventas en más de 90 países en los 5 continentes y con instalaciones en España, China y México.

SERVICIOS DE INGENIERÍA Y SOPORTE TÉCNICO

Apoyamos a nuestros clientes y a sus clientes en el diseño y cálculo de fijaciones, visitas a obra conjunta y formaciones técnicas sobre temas relacionados con el mundo de la fijación.

SERVICIO DE CALIDAD AL CLIENTE

Nuestros clientes son el centro de todo lo que hacemos. Disponemos de un equipo de más de 300 personas a su servicio.

INDEX SPACE ESTUDIO

Sea cual sea el negocio de nuestros clientes, tenemos una solución expositiva para el mismo.

DISPONIBILIDAD Y AMPLIA GAMA DE PRODUCTO

Somos especialistas en anclajes, tornillos, abrazaderas, sistemas de instalación... Disponemos de la más amplia gama de producto, con más de 10.000 referencias, con un stock permanente garantizado en nuestras instalaciones de España, China y México (más de 45.000m^2).

TENEMOS TODO LO QUE PUEDAS NECESITAR A NIVEL DE FIJACIÓN, APOSTANDO POR LA INCORPORACIÓN CONSTANTE DE NUEVOS PRODUCTOS: anclajes, tornillos, abrazaderas, sistemas de instalación...

SOMOS EXPERTOS FABRICANTES

Tenemos el control total del proceso productivo, que junto con nuestra experiencia de más de 30 años como fabricantes de sistemas de fijación, nos permite garantizarte la máxima calidad en nuestros productos, el mejor servicio y un coste global competitivo.

MÁS DE 30 AÑOS DE EXPERIENCIA

PRESENCIA INTERNACIONAL

Vendemos en más de 90 países en los 5 continentes y nuestros productos están presentes en los proyectos de construcción más importantes a nivel internacional.

SERVICIO DE CALIDAD AL CLIENTE

Para garantizarte una fijación perfecta, contamos con un equipo de más de 300 personas a tu servicio y unas instalaciones de más de 45.000 m^2 y 22.000 pallets de capacidad, garantizando un plazo de entrega de 24-48 horas y una respuesta rápida a cualquier tipo de necesidad que puedas tener.

MÁS DE 300 PERSONAS A TU SERVICIO

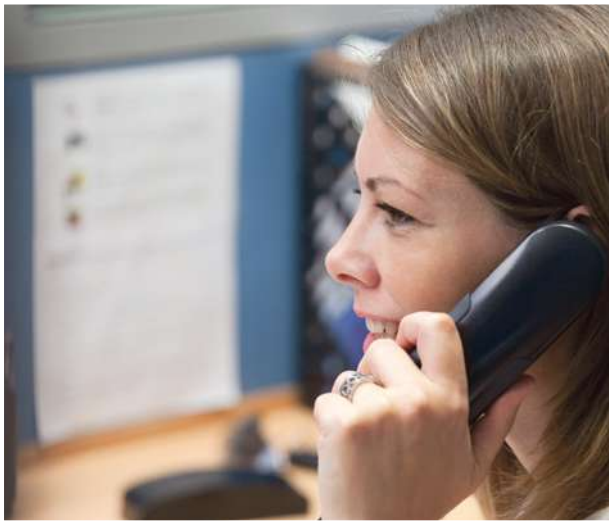

TRABAJAMOS CON EL CANAL

En **INDEX®**, vendemos a través del canal distribuidor, lo que nos permite estar cerca de nuestros clientes. En este sentido, y para darte el mejor servicio, estamos presente en los canales más importantes, con gamas de productos adecuadas a cada uno de ellos y profesionales altamente cualificados para brindarte el mejor servicio.

CALIDAD CERTIFICADA

Nuestra obsesión por la perfección nos lleva a ampliar continuamente nuestras Certificaciones y Homologaciones de laboratorios independientes y de los principales organismos oficiales, que garantizan la máxima calidad tanto en productos como en sistemas de gestión.

HOMOLOGACIONES

Evaluación Técnica Europea

Conformidad Europea

Homologación Sísmica

ICC-ES®

Resistencia al fuego

Underwriters Laboratories

Homologación FM

Leadership in Energy and Environmental Design

Emisiones VOC reducidas

Water Regulations Advisory Scheme

CERTIFICACIONES

NUESTRO COMPROMISO DE CALIDAD A TRAVÉS DE LA CERTIFICACIÓN TÜV CERT GARANTIZA QUE INDEX® HA IMPLEMENTADO UN SISTEMA DE GESTIÓN SEGÚN LA NORMA ISO 9001:2015

SERVICIOS DE INGENIERÍA Y SOPORTE TÉCNICO

Te ofrecemos un completo asesoramiento técnico a través de un equipo de ingenieros especializados. Disponemos de un servicio S.A.T, software propio especializado y la más completa documentación técnica.

Y lo más importante, un equipo que te apoyará en el diseño, cálculo de fijaciones, visita a obra y formaciones técnicas sobre todo lo relacionado con el mundo de la fijación.

SERVICIO S.A.T. Y ASESORAMIENTO TÉCNICO

FORMACIÓN TÉCNICA

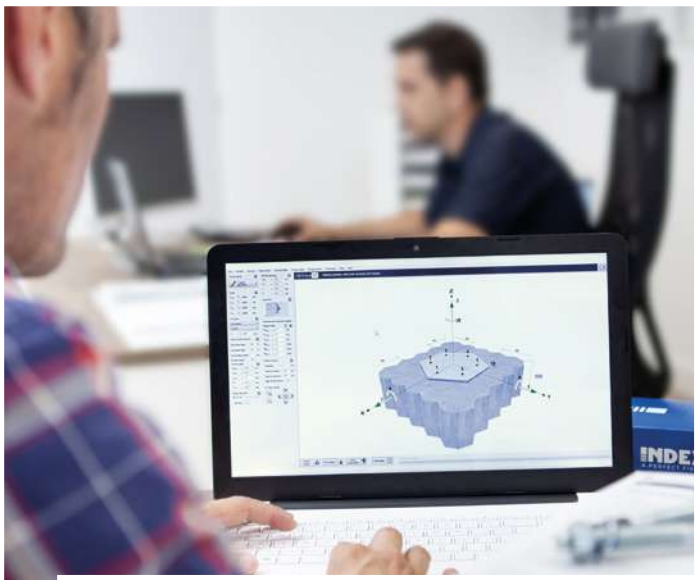

SERVICIOS DE INGENIERÍA Y REALIZACIÓN DE CÁLCULOS

SOFTWARE ESPECIALIZADO

INDEXcal

INDEXwood

Tenemos el software que mejor se adapta a tus necesidades en cada caso concreto.

INDEXcal, software para el cálculo de anclajes y diseño de soluciones estructurales.

INDEXwood, software para el diseño y cálculo de estructuras de madera.

INDEXmor, herramienta online que permite calcular el número de cartuchos químicos necesarios en función de diferentes parámetros.

INDEXmor

AMPLIA DOCUMENTACIÓN TÉCNICA DISPONIBLE

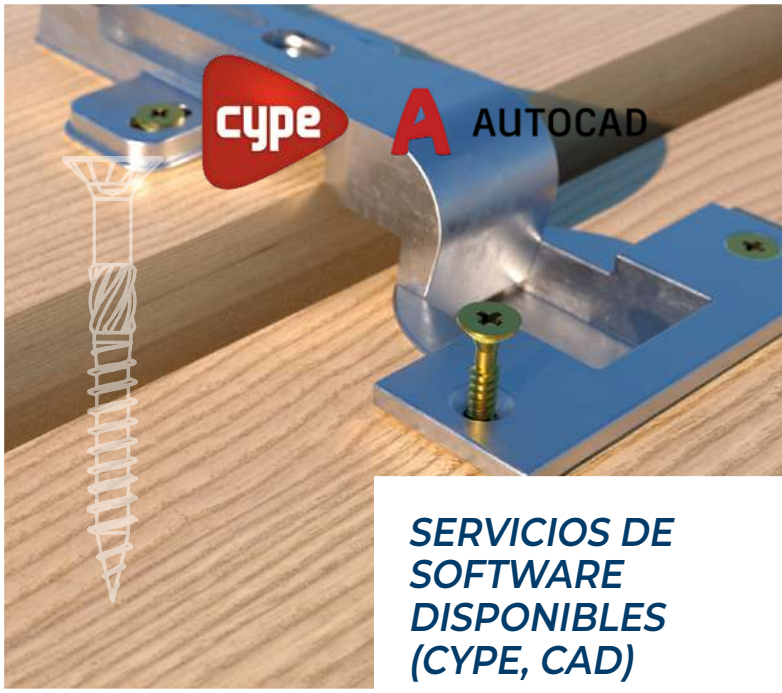

SERVICIOS DE SOFTWARE DISPONIBLES (CYPE, CAD)

INDEX SPACE STUDIO

INDEX Space Studio es el servicio de INDEX® dedicado al diseño personalizado de expositores y su implantación en los clientes.

Se trata de un servicio único en el mercado, 100% personalizable según las necesidades específicas del cliente (producto, formato de packaging, rotación y/o tipología de negocio), con el objetivo de rentabilizar al máximo el espacio de venta.

VENTAJAS Y CARACTERÍSTICAS

- **PERSONALIZABLE**. Servicio de implantaciones adaptadas a las necesidades de cada negocio.
- **IMPLANTACIONES 100% OPTIMIZADAS.** El sistema está ideado para obtener el máximo aprovechamiento del espacio en el punto de venta.
- **MÚLTIPLES SOLUCIONES**. Contamos con una amplia gama de soluciones expositivas. Góndolas, murales, cabeceras, islas, expositores promocionales...
- **CALIDAD Y SEGURIDAD.** Trabajamos con mobiliario de alta calidad que garantiza una máxima seguridad y una gran robustez de todos los elementos.
- **VERSATILIDAD**. El sistema es compatible con todos los productos y empaquetados de **INDEX®**.
- **OPTIMIZAMOS EL PROCESO DE REPOSICIÓN.** Conocedores de la importancia de facilitar la reposición y mantenimiento del lineal, el mobiliario y los packaging garantizan la máxima ergonomía y practicidad.
- **MÁXIMA VISIBILIDAD DEL PRODUCTO**. Diseñado para mejorar la decisión de compra del cliente final. Dispone de múltiples soluciones visuales de merchandising que complementan y mejoran la implantación.

INDEX SPACE STUDIO

¿COMO FUNCIONA?

INDEX SPACE STUDIO
se trabaja en 6 fáciles pasos:

1. ANÁLISIS

El equipo comercial de **INDEX®** analiza junto al cliente las necesidades (espacio disponible, productos a incorporar, tipo de packaging...).

2. DISEÑO

Con la información obtenida, el equipo especializado en implantaciones optimiza y ordena el surtido.

3. PRESENTACIÓN

La presentación de la implantación propuesta está compuesta por una simulación 3D del lineal y un planograma, donde se refleja la colocación exacta del surtido seleccionado.

4. PREPARACIÓN Y EXPEDICIÓN

Para facilitar el montaje de los expositores, las expediciones de nuevas implantaciones se preparan de forma separada del resto de los pedidos habituales.

5. MONTAJE

El equipo especializado de montadores **INDEX®** se ocupa del montaje inicial íntegramente. Instalación del mobiliario, ubicación del producto e instalación de los elementos de merchandising.

6. MANTENIMIENTO Y SEGUIMIENTO

Aseguramos una revisión regular de cada lineal implantado, proponiendo posibles mejoras, manteniéndolo de forma óptima y actualizada y facilitando el trabajo de los reponedores.

TIPOS DE LINEALES

GÓNDOLA

BALDAS INCLINADAS
Mejora la visualización de todos los productos. Recomendables para formatos de venta en caja ventana y venta INDEXmix.

GAVETAS GRANEL
Disponibles en metal y en plástico reciclado. Ideales para la presentación de productos a granel.

GANCHOS
Disponibles en 30, 40 y 50 cm. Recomendables para la colocación de blísters y productos EASYkits.

BALDAS RECTAS
Indicadas para la presentación de productos pesados como cajas profesionales, botes.
Combinadas con separadores es perfecto para productos químicos, siliconas o espumas de poliuretano.

EXPOSITORES PROMOCIONALES Y OTROS

ISLA

Posibles combinaciones.
Medidas por módulo:
100 x 50 x 150 cm (A x F x H)

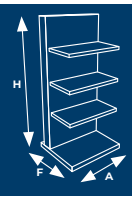

MEDIDAS DISPONIBLES EN STOCK para expositores góndola/mural, cabeceras e islas:
- **A:** 100 cm.
- **H:** 165, 195 y 240 cm.

Otras medidas disponibles **bajo pedido.** (Plazo de entrega de 4 semanas):
- **A:** 50, 70, 85 y 130 cm.
- **H:** 135, 150, 225 y 255 cm.
- **F:** 50 cm.

INDEX SPACE STUDIO

TIPOS DE PACKAGING

Conocedores de que cada usuario requiere unas necesidades concretas a nivel de cantidad y embalaje, en INDEX® hemos desarrollado diferentes alternativas para poder satisfacer a cada uno de ellos.

Todos nuestros packaging están fabricados con materiales reciclables y 100% sostenibles y respetuosos con el medioambiente.

Facilitamos la identificación y selección de los productos gracias a la codificación de color en las etiquetas.

CAJA PROFESIONAL

Preparada para los trabajos más exigentes gracias a su cartón reciclado de alta resistencia.

CAJA CON VENTANA

Visual, atractiva. Recomendado para implantar en lineales con autoventa.

BLÍSTER & EASYKits

La mejor solución para cuando el cliente requiere comprar pocas cantidades.

BOTES DE PLÁSTICO

Son la solución perfecta para los grandes instaladores. Facilitan el manipulado en obra y cuentan con un atractivo diseño.

BOLSAS LIBRE SERVICIO

Listas para colocar en el lineal. Cantidades intermedias entre la caja profesional y el blíster.

GRANEL

Disponible para anclajes, tornillos, abrazaderas y bridas. Una buena solución para implantaciones con espacio de autoventa.

TH y TF

NUEVA GAMA, FABRICACIÓN COMPLETA

ANCLAJES HOMOLOGADOS DE FIJACIÓN DIRECTA EN HORMIGÓN FISURADO Y NO FISURADO

Más información en página 52

- FABRICACIÓN INTEGRAL **100% INDEX®**
- HOMOLOGADOS acorde a **ETA OPCIÓN 1**
- HOMOLOGACIÓN SÍSMICA C1&C2 y RESISTENCIA a FUEGO
- **9 MODELOS** DIFERENTES DISPONIBLES
- RECUBRIMIENTOS DISPONIBLES: **ATLANTIS C3-H** y **CINCADO**
- DISPONIBLES EN **AMPLITUD DE DIÁMETROS** (Ø5 A Ø18).

ETA

FIRE RESISTANCE

SEISMIC C2&C1

THE

Cabeza hexagonal.
Recubrimiento ATLANTIS C3-H

THA

Cabeza avellanada.
Recubrimiento ATLANTIS C3-H

THP

Cabeza alomada.
Recubrimiento ATLANTIS C3-H

THT

Cabeza Truss.
Recubrimiento ATLANTIS C3-H

TFE

Cabeza hexagonal.
Recubrimiento cincado

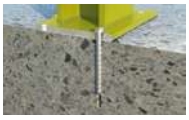

TFN

Cabeza hexagonal sin arandela.
Recubrimiento cincado

TFM

Cabeza rosca macho.
Recubrimiento cincado

TFF

Cabeza rosca hembra.
Recubrimiento cincado

TFS

Espárrago. Recubrimiento cincado

CARACTERÍSTICAS Y VENTAJAS

- Rosca optimizada que garantiza las máximas cargas.
- Anclaje desmontable.
- Homologado en hormigón fisurado y no fisurado
- Homologación sísmica C1&C2 y resistencia a fuego R30-R120
- No es necesario limpiar los orificios en instalaciones verticales (techo y suelo).
- Permite desatornillarse para un correcto ajuste.
- Con hasta tres profundidades de atornillado.
- Alta protección contra la corrosión (Versión ATLANTIS C3-H).
- Disponibles en amplitud de diámetros (Ø5 a Ø18).
- Atornillado con llave de impacto.

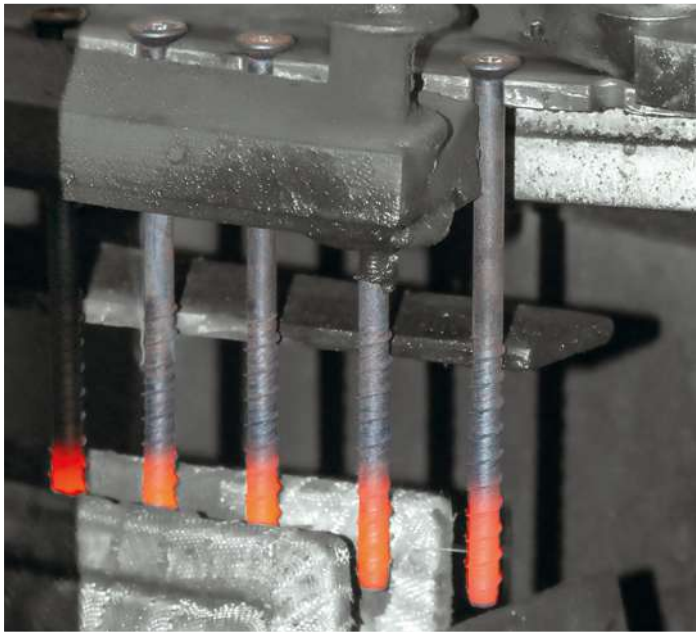

NUEVA GAMA

ADHESIVOS MS HYBRID POLYMER

PROFESSIONAL, TRANSPARENTE Y HIGH-TACK

PAG. 84

NUEVA GAMA

SILICONAS

ACÉTICAS, UNIVERSALES Y SANITARIAS

PAG. 88

NUEVAS MEDIDAS ANCLAJE

MTH-A2

Homologado ETE Opción 7. Eje y clip inoxidable A2.
M6 x 170 Ø6 | M6 x 180 Ø6

PAG. 319

NUEVOS VERSIONES ANCLAJE HEMBRA

CORTA Y ATLANTIS C3-L

HE-HC: CORTA

HE-NS: ATLANTIS C3-L

PAG. 68

NOVEDADES EN LA GAMA
FIJACIONES QUÍMICAS

NUEVO MO-PU (POLIÉSTER UNIVERSAL)
y MO-PS+ CON TESTIGO DE MANIPULADO

PAG. 77

NEW NEW NEW

AMPLIACIÓN DE GAMA
ESPUMAS Y ADHESIVOS DE POLIURETANO

NUEVO PU-EP (ETICS/SATE), PU-FC (FIRE STOP
VERSIÓN CÁNULA) Y PU-TC (TEJA VERSIÓN CÁNULA)

PAG. 93

NUEVO DISEÑO
TC-SP

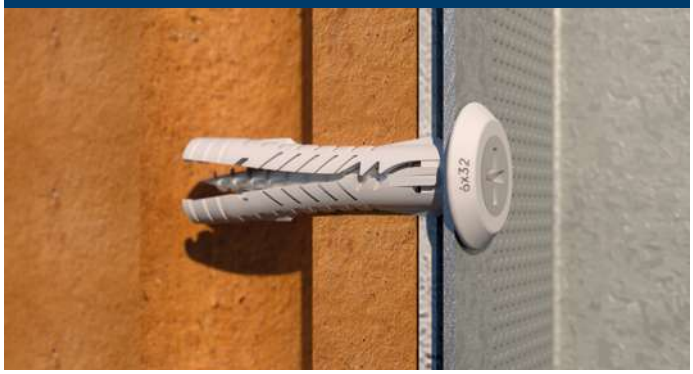

La geometría del nuevo taco clavable de alta expansión mejora las prestaciones.

PAG. 101

NUEVO MODELO VERSIÓN LARGA
T4S-L

Versión TACO LARGA del taco de nylon de 4 segmentos para todo tipo de materiales.

PAG. 104

AMPLIACIÓN DE GAMA

TORNILLERÍA MÉTRICA

PAG. 209

NUEVOS PRODUCTOS

- DIN-1587
- DIN-6921
- DIN-933 A2
- DIN-931
- DIN-6798 A
- DIN-6923
- DIN-608
- DIN-125 A2
- DIN-9021 A2
- DIN-985 A2
- DIN-934 A2
- TU-MA (TUERCA MARIPOSA)

AMPLIACIÓN DE MEDIDAS

- DIN-84
- DIN-603/934
- DIN-912
- DIN-933
- DIN-963
- DIN-965
- DIN-7985
- DIN-125
- DIN-127
- DIN-934
- DIN-985
- DIN-9021

AMPLIACIÓN DE GAMA

QUINCALLERÍA

PAG. 189

- HEMBRILLAS Y ALCAYATAS LACADAS BLANCAS
- ALCAYATAS REDONDAS Y PLANAS
- PUNTAS DE ACERO COBREADAS
- HEMBRILLAS ROSCA MÉTRICA
- GRAMPILLONES
- SOPORTES VITRINA
- COLGADOR CUELGA FÁCIL

NUEVAS

ABRAZADERAS PESADAS

PAG. 235

- **AB-AIS -** ABRAZADERAS AISLANTES TÉRMICAS DE 13 mm., 19 mm., 30 mm. y 40 mm.
- **AB-DES-** ABRAZADERA ISOFÓNICA REFORZADA DESLIZANTE M8 + M10
- **AB-ICP-** ABRAZADERA ISOFÓNICA REFORZADA PARA CARGAS PESADAS
- COLGADOR ARTICULADO (**CO-AR**) y PATÍN DE EXPANSIÓN (**PA-EX**)

AB-AIS 13/19

AB-AIS 30/40

AB-DES

PA-EX

CO-AR

AB-ICP

COLLARÍN INTUMESCENTE

AB-CI

PAG. 265

PUNTA DE AJUSTE PERFECTO

PAG. 229

TORNILLO DE ENSAMBLAR

TRE-Z Y TRE-PV

PAG. 185

SEPARADOR MACHO-HEMBRA

MA-MH

PAG. 300

NUEVA GAMA

ACCESORIOS para CABLE/CADENA

PAG. 121

- **SJ-Z -** SUJETACABLES DIN-741
- **TS-GA -** TENSOR DIN-1480
- **EV-H -** ANILLAS DE ELEVACIÓN HEMBRA D-582
- **EV-M -** ANILLAS DE ELEVACIÓN MACHO D-580
- **GR-Z -** GRILLETE RECTO
- **GD-Z -** GUARDACABOS DIN-6899/A

NUEVAS MEDIDAS Y NUEVOS PRODUCTOS

PERFILERÍA Y SOPORTACIÓN

PAG. 283

- **GL-O Y GP-O -** GUÍA OMEGA LISA Y PERFORADA ATLANTIS C2-M
- **TO-GR -** TOPE- TORNILLO GUÍA DE FIJACIÓN RÁPIDA
- **TU-GRA -** TUERCA GUÍA CON ARANDELA DE FIJACIÓN RÁPIDA

NUEVAS

ABRAZADERAS PLÁSTICAS

PAG. 269

TACOBRI-G BN-GR FIJACIONES PARA CABLES

NUEVA

BRIDA DETECTABLE BN-DT

PAG. 273

ABRAZADERA SIN FIN EN ROLLO

AB-SF IR A2

PAG. 335

NUEVOS TORNILLOS HUELLA TORX

DIN-7504-P HT Z & DIN-7504-N HT Z

PAG. 156

AMPLIACIÓN GAMA CINCADA

CONECTORES PARA MADERA

PAG. 201

NUEVOS PRODUCTOS

FIJACIÓN PARA SANITARIOS

PAG. 305

ÍNDICE

Fijaciones metálicas

MTP	Opción 1	45	
MTP-A4	Opción 1	45	
MTP-X	Opción 1	46	
MTP-G	Opción 1	46	
MTH	Opción 7	47	
MTH-A4	Opción 7	48	
MTH-A2	Opción 7	49	
MTA		50	
TWA		50	
DO-MT		50	
NEW THE	Opción 1	53	
NEW THA	Opción 1	54	
NEW THP	Opción 1	54	
NEW THT	Opción 1	54	
NEW TFE	Opción 1	55	
NEW TFN	Opción 1	55	
NEW TFS	Opción 1	56	
NEW TFM	Opción 1	56	
NEW TFF	Opción 1	56	
HP		58	
HP TP		58	
HR		58	
HEA		58	
HEA + ARVUL		58	
SL-PT	Opción 1	59	
SL-PC	Opción 1	59	
CH-TO	Opción 7	61	
CH-A2	Opción 7	61	
CH-8.8	Opción 7	62	
CH-8.8 E		62	
CH-PL	Opción 7	62	
CH-PI	Opción 7	62	
CH-INB	Opción 7	63	
CH-INN	Opción 7	63	
CH-ES		63	
CH-GA		64	
CH-GE		64	
CH-GF		64	
CH-GF A2		64	
CH-AR		65	
CH-AF		65	
CH-AF A2		65	
HE-HO	Opción 7	67	
HE-A4	Opción 7	67	
HE-CL	Opción 7	67	
HE-HC	ETA	68	
HE-NO		68	
HE-NS		68	
EXP		68	
HC		69	
TALA		69	
TA-ME		69	
AN-CU		69	
ZA-CA		70	
ZA-TO		70	
ZA-TL		70	
ZA-PR		70	
ZA-ES		71	
ZA-GA		71	
ZA-GF		71	
ZA-AR		71	

ÍNDICE

ZA-AF	71	
AC-CA	72	
AC-CI	72	
AC-TO	72	
AC-ES	72	
AC-GA	72	
AC-AR	72	
HI-CA	73	
HI-CI	73	
HI-TO	73	
HI-GA	73	
HI-AR	73	
EPS	74	
TRA	74	
AVR	74	
AVC	74	
AN-23	75	
AN-51	75	
AN-50 CT	75	
TC-SO 2	75	
TC-SO 8	75	
AN-TA	75	

Fijaciones químicas

NEW	MO-PU ETA CE Opción 7	79	
NEW	MO-P+ ETA CE Opción 7	79	
NEW	MO-PS+ ETA CE Opción 7	79	
NEW	MO-PS P+ ETA CE Opción 7	79	
	MO-V ETA CE Opción 7	80	
	MO-VS ETA CE Opción 7	80	
	MO-H ETA CE Opción 1	80	SEISMIC FIRE
	MO-HW ETA CE Opción 1	80	SEISMIC
	MOPURE ETA CE Opción 1	81	SEISMIC
	MOPUR3 ETA CE Opción 1	81	SEISMIC FIRE
	MOPISTO	82	
	MOPISSI	82	
	MOPISPUR6	82	
	MOPISNEU	82	
	MOPISP3	82	
	MOBOMBA	82	
	MORCANU	82	
	MORCAPU	82	
	MORCEPKIT	82	
	MO-TN	82	
	MO-TM	82	
	MO-TR	82	
	MO-ES	82	
	CA-QU ETA CE Opción 8	83	
	EQ-AC	83	
	EQ-A2/EQ-A4	83	
NEW	MS-PR CE	86	
NEW	MS-TR CE	87	
NEW	MS-SF CE	87	
NEW	SI-PR CE	90	
NEW	SI-PRS CE	91	
NEW	SI-UNI CE	92	
NEW	SI-UNS CE	92	
NEW	SE-ACR CE	93	
NEW	MS-CA	93	
	PU-SP	94	
	PU-SC	94	

ÍNDICE

	PU-TP	94	
NEW	PU-TC	94	
	PU-FP	95	
NEW	PU-FC	95	
NEW	PU-EP	95	
	PU-PI	96	
	PU-CA	96	
	PU-CL	96	

Fijaciones plásticas

	T-NUX A	99	
	T-NUX A A4	99	
	T-NUX E	99	
	T-NUX E A4	100	
	T-NUX T	100	
	T-FUX E	100	
	T-NUX	100	
	TC-6A	101	
	TC-6E	101	
	TC-2A	101	
NEW	TC-SP	101	
	TC-SP EP	102	
	TC-CA	102	
	TC-CA EP	102	
	TC-A2	103	
	TC-CC	103	
	AIS	103	
	AIS-C	103	
	TN4S	104	
	TN4S EP	104	
NEW	TN4S-L	104	
	MEDU	107	
	TACON	107	
	TACOL	107	
	TACOL-A	107	
	IPA-GR	108	
	IPA-GN	108	
	IPA-AR	108	
	IPA-TO	108	
	TA-PL	108	

Fijaciones para materiales huecos

BA-ES	110	
BA-GA	110	
CA-BA	110	
PA-ES	111	
PA-GA	111	
CA-PA	111	
IN-CO	112	
IN-HE	112	
IN-SI	112	
INPIN	113	
INPIS	113	
ANCLA	114	
TAPLA NY	114	
TAPLA ME	114	
TAPLA ZK	114	

ÍNDICE

Remaches

RE-NO	116	
RE-IN	117	
RE-CA	117	
RE-BL	117	
RE-NE	118	
RE-FL	118	
TR-AV	119	
TR-CA	119	
TR-CR	119	
RM-MA	120	
RM-PA	120	
RM-EX	120	

Accesorios para cable cadena y cercados

NEW	SJ-Z	122	
NEW	TS-GA	122	
	CM-TENSO	123	
	CM-TENSOVE	123	
	CM-TT	123	
NEW	EV-H	123	
NEW	EV-M	124	
NEW	GR-Z	124	
NEW	GD-Z	125	
	CM-BP	126	
	CM-BT	126	
	CM-TA	126	
	CM-TP	126	
	CM-UN	126	

Fijaciones y accesorios para placa de yeso

	PL-F CE	128	
	PL-EP CE	128	
	PL-RA CE	129	
	PL-TR CE	129	
	PL-CA CE	129	
	CP-PA CE	130	
	CP-GV CE	130	
	CP-AC	130	
	CP-MV	130	
	OME CE	131	
NEW	MAB	131	
	HO-CU CE	131	
	HO-CR CE	131	
	EMP CE	132	
	CAB CE	132	
	ADU CE	132	
	PCU CE	132	
	SUS CE	133	
	TR-BL	133	
	TR-13	133	
	TR-15	133	

ÍNDICE

Fijación directa

FP08GUN CE	136	
FP12GUN CE	136	
FP-IP	137	
FP-CR	137	
FP-CG 08	137	
FP-CL 08	137	
FP-AP 08	137	
FP-C30	137	
FP-AM 08	138	
FP-CR 08	138	
FP-PI 08	138	
FP-CG12	138	
FP-CGD12	138	
FP-CL12	138	
FP-CLD12	139	
FP-CT12	139	
FP-PISCL08	139	
FP-PISPL08	139	
FP-PISCL12	139	
FP-PISCM12	139	
FP-PISCT12	139	
FG-GUN CE	140	
FG-CL	141	
FG-CLH	141	
FG-PLET	141	
NEW AB-PID	142	
FG-ABRA	142	
FG-BASE	142	
FG-IMAN	142	
FG-BAT	142	
FG-CAR	142	
FG-GAS	142	

Tornillos para cubiertas y fachadas

DIN-7504-K	144	
DIN-7504-K A2	144	
DIN-7504-K + ARVUL	145	
DIN-7504-K CP + ARVUL	145	
AUTO	146	
AUTO + ARVUL	146	
ABE BIMETAL	146	
ABE BIMETAL + ARVUL	146	
AUTO BIMETAL	147	
AUTO BIMETAL + ARVUL	147	
DIN-7504-K RE	147	
DIN-7504-K RE + ARVUL	148	
AUE	148	
AUE + ARVUL	148	
PS 3	149	
PS 3 + ARVUL	149	
NEW PS 3 + ARVUL A2	149	
PS 5	149	
PS 5 + ARVUL	149	
NEW PS 5 + ARVUL A2	149	
FIBR	150	
ARVUL	150	
ARVUL A2	150	
ATAP	150	

ÍNDICE

Tornillos broca, rosca chapa y pvc

DIN-7504-N HP Z	152	
DIN-7504-N HP A2	153	
DIN-7504-N HP N	153	
DIN-7504-N HP B	153	
NEW DIN-7504-N HT	154	
DIN-7504-N HC Z	154	
DIN-7504-P HP Z	155	
DIN-7504-P HP N	155	
NEW DIN-7504-P HT	156	
ABA	156	
ATA	156	
RS	157	
BCP Z	157	
BCP A2	157	
BCP N	157	
BCP B	157	
BCP CB	157	
TAEZ	158	
TAEN	158	
DIN-7981 HP Z	158	
DIN-7981 HP B	159	
DIN-7981 HP N	159	
DIN-7982 HP Z	160	
CP Z	161	
CP A2	161	
CP B	161	
CP N	161	
PVC-10 Z	163	
PVC-20 B	163	
PVC-20 Z	163	
PVC-30	163	
PVC-40 B	163	
PVC-40 Z	164	
PVC-50 B	164	
PVC-50 Z	164	
PVC-70	164	
PVC-70 TP	164	
PVC-90	164	
PVC-VEK	165	
PVC-VEK 13	165	
PVC-VEK 10	165	
PVC-KOM 10	165	

Tornillos para madera

TEX-BP	168	
TEX-ZP	169	
TEX-BT	170	
TEX-ZT	171	
TEX-A2	171	
TEC-BT	173	
TEX-AB	173	
TP-PO B	176	
TP-PO Z	178	
TP-TO	180	
TP-A2	181	
TR-PO	181	
DIN-571	182	
DIN-571 A2	183	
571 TR	183	
INV Z	183	
INV A2	184	

ÍNDICE

	INV N CE	184	
	ESTRINV Z	184	
	ESTRINV N	184	
NEW	TRE-Z	185	
NEW	TRE-PV	185	
	FS Z	185	
	FS 3009	185	
	FS 3011	185	
	FS 5010	186	
	FS 6005	186	
	FS 8004	186	
	FS 8017	186	
	FS 8019	186	
	FS 9006	187	
	FS 9010	187	
	FS 9011	187	
	FIMA	187	

Puntas, alcayatas y hembrillas

NEW	AL-RE	190	
NEW	AL-PL	190	
	AL-RO	191	
NEW	AL-RO B	191	
	AL-HC	192	
NEW	AL-HC B	192	
	AL-HA	193	
NEW	AL-HA B	193	
NEW	HC-RM	194	
NEW	HA-RM	194	
	PA-CP	195	
NEW	PA-CC	195	
NEW	PA-CX	196	
NEW	GM-Z	196	
NEW	CF-B	196	
NEW	SV-NB	197	
NEW	SV-NM	197	
NEW	SV-C	197	
	MLTPPOP	198	
	MLTBOP	198	
	MLTPPOT	199	
	MLMULT	199	
	MLPLAT	199	

Conectores para madera

	SO-UO	202	
	SO-UR	202	
	SC-EI	202	
	SC-ED	202	
	SC-LD	203	
	SC-GA	203	
	SC-RF	203	
	SC-RG	203	
	SC-AS	203	
	SC-CE	203	
	SC-OB	204	
NEW	SC-CD Z	204	
	SC-CI	204	
	SC-EM	204	
	SC-ER	204	
NEW	SC-GE Z	205	
NEW	SC-LC	205	
	SC-MX	205	
	SC-PD	205	

ÍNDICE

NEW	SC-RE Z	205	
	PT-BR	206	
	PT-EM	206	
	PT-ET	206	
	PT-OB	206	
	PT-TT	206	
	PT-UN	206	
	AP-AR	207	
	AP-AT	207	
	AP-FL	207	
NEW	AP-FU Z	207	
	AP-PD	207	
	AP-PG	208	
	AP-PT	208	
NEW	AP-UE Z	208	
	AP-SB	208	
	AP-EN	208	
	VM-PF	208	

Tornillería normalizada

	DIN-933	210	
NEW	DIN-933 A2	212	
NEW	DIN-931	213	
NEW	DIN-6921	214	
	DIN-912	215	
	DIN-603/934	216	
NEW	DIN-608	217	
	DIN-84	217	
	DIN-7985	218	
	DIN-963	219	
	DIN-965	219	
	DIN-934	220	
NEW	DIN-934 A2	220	
	DIN-985	221	
NEW	DIN-985 A2	221	
NEW	DIN-6923	222	
NEW	DIN-1587	222	
NEW	TU-MA	222	
	DIN-125	223	
NEW	DIN-125 A2	223	
	DIN-9021	224	
NEW	DIN-9021 A2	224	
	DIN-127	225	
NEW	DIN-6798 A	225	

Brocas, puntas y accesorios

	B-HDS	228	
	PU-PH	228	
	PU-TO	228	
NEW	PU-OX	229	
	PU-PO	229	
	PU-CU	229	
	BOCA	230	
	PU-PM	230	
	ATAP	230	
	TP-CR B	231	
	TP-CR N	231	
	TP-TP	231	

ÍNDICE

Abrazaderas metálicas pesadas

	AB-RA	236	
	AB-IA	237	
	AB-IR	237	
	AB-RE	238	
	AB-RE V	238	
	AB-RE A2	239	
	AB-RE A4	239	
	AB-RI	240	
	AB-RI V	240	
	AB-RI A2	241	
	AB-RI A4	241	
NEW	AB-RI DES	242	
NEW	PA-EX	242	
NEW	CO-AR	242	
NEW	AB-ICP	242	
NEW	AB-AIS 13	243	
NEW	AB-AIS 19	243	
NEW	AB-AIS 30	243	
NEW	AB-AIS 40	243	
	AB-GA	244	
	AB-M8	244	
	AB-DE Z	245	
	AB-DE G	245	
	AB-DP Z	245	
	AB-DP G	245	
	AB-ZI	246	
NEW	AB-ZI A2	246	
	AB-SA	247	
	AB-GP	247	

Abrazaderas metálicas ligeras

	AB-M6	252	
	AB-M6 Z	252	
	AB-M6 A2	253	
	AB-D6	253	
	AB-D6 Z	253	
	AB-6I	254	
	AB-DI	254	
	AB-M7 Z	255	
	AB-D7 Z	255	
	AB-7I Z	256	
	AB-7ID Z	256	
	AB-PI	257	
	AB-PU	257	
	AB-IP	258	
	AB-SI	258	
	AB-TO	258	
	AB-SF	259	
	AB-SF A2	259	
NEW	AB-SF IR A2	260	
NEW	AB-SF IRC A2	260	
NEW	AB-SF IRR A2	260	
	CI-PE	260	
	CI-PE A2	260	
	CI-PR	260	
	AB-CR	261	
	AB-BU	261	
	AB-GM	261	
	AB-GS	262	
	AB-GD	262	

ÍNDICE

Sistemas protección contra incendios

	AB-PE	264	
	AB-CH	264	
NEW	AB-CI	265	
	AN-CU	265	

Soportes de canalón

	TE-MO	268	
	TE-GA	268	
	TE-GR	268	
	TE-PE	268	

Abrazaderas plásticas

	BN-N	271	
	BN-B	272	
	TACOBRI N	272	
	TACOBRI B	273	
NEW	BN-GR	273	
NEW	TACOBRI G	273	
NEW	BN-DT	273	
	BN-ID	274	
	BN-PL	274	
	BN-BA	274	
	BN-VE	274	
	BN-MA	275	
	BN-AM	275	
	BN-AZ	275	
	BN-RO	275	
	AB-IN	276	
	AB-ID	276	
	AB-GU	277	
	AB-MUG	277	
	AB-PR	278	
	AB-MS	278	
	AB-MD	278	
	AB-TS	279	
	AB-TD	279	
	AB-TC	279	
NEW	FI-CA AB	280	
NEW	FI-CA PS	280	
NEW	FI-CA PD	280	
NEW	FI-CA CL	280	
	GR-NY BL	281	
	GR-NY N	281	
	GR-NY NT	281	

Perfilería y Soportación

	GP-Z	286	
	GP-G	286	
	GP-A2	286	
	GP-PL	286	
	GP-PVC	286	
NEW	GL-O	287	
NEW	GP-O	287	
	SP-Z	287	
	SP-V	287	
	SP-H	288	
	SP-HX	288	
	TO-GU	288	
NEW	TO-GR	288	
	TU-GU	288	
NEW	TU-GRA	289	
	EG-Z	289	

ÍNDICE

	EG-A2	289	
NEW	PU-Z	289	
	PG-Z	289	
	PG-A2	289	
	SO-TP	290	
	GP-X 21	290	
	GP-X 41	290	
	SP-X	290	
NEW	SP-RX	290	
NEW	SP-UX	291	
NEW	PR-X	291	
NEW	RE-SX	291	
NEW	TG-X	291	
NEW	TO-GRX	291	
	TU-GX	291	
	TU-MU	292	
NEW	TU-RX	292	
NEW	TU-RXA	292	
NEW	EG-X	292	
NEW	SC-RX	292	
NEW	EMP-X	292	
NEW	RT-X	293	
NEW	UN-PX	293	
NEW	UN-EX	293	
NEW	UN-TX	293	
NEW	PG-X	293	
NEW	AB-GX	293	
	SO-TP	294	
NEW	UN-CO	294	
NEW	SO-PG	294	

Sistemas de fijación rápida en viga

	SU-MO	296	
	SU-CL	296	
	SU-VA	296	
	SU-CU	296	

Varilla roscada y accesorios de fijación

	RV-ZN	298	
	RV-A2	298	
	RV-2M	298	
	VR-SE	299	
	MAHE	299	
	MARE	299	
	MARI	300	
NEW	MA-MH	300	
	AR-FO	300	
	GA-FO	300	
	GE-SP	300	
	AB-TA	301	
	AB-TA B	301	
	AB-TA A2	301	
NEW	AB-TR	301	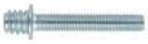
	AB-PM 7	302	
	AB-TG	302	
	TM-VR	302	
	ES-DR	303	
	ES-DA2	303	
	AB-FP	304	
	AB-FC	304	
	PF-A4	304	
	PF-ZN	304	

ÍNDICE

Fijación para sanitarios y climatización

	RA-TRG	306	
	RA-TRI	306	
	RA-FRE	306	
	RA-FIN	306	
	RA-RO	307	
	RA-FEM	307	
	RA-RAY	307	
	RA-PES	307	
	SA-LN	308	
	SA-LH	308	
	SA-IL	308	
	SA-WZ	308	
	SA-WL	308	
	SA-CI	309	
	SA-WH	309	
NEW	SA-WHM	309	
NEW	SA-TE TB	309	
NEW	SA-TE AL	309	
	CO-SO	310	
	CO-KS	310	
	Easykits	312	

Gama Inox

	MTP-A4 ETA CE Opción 1	318	
	MTH-A4 ETA CE Opción 7	318	
	MTH-A2 ETA CE Opción 7	319	
	DO-MT	319	
	CH-A2 ETA CE Opción 7	320	
	CH-PI	320	
	CH-GF A2	320	
	CH-AF A2	321	
	HE-A4 ETA CE Opción 7	321	
	AC-CI	321	
	HI-CI	321	
	AVR	322	
	AVC	322	
	EQ-A2	322	
	EQ-A4	322	
	T-NUX A A4 ETA CE	323	
	T-NUX E A4 ETA CE	323	
	TC-A2	323	
	DIN-7504-K A2	324	
	ABE BIMETAL	324	
	ABE BIMETAL + ARVUL	324	
	AUTO BIMETAL	325	
	AUTO BIMETAL + ARVUL	325	
NEW	PS 3 + ARVUL A2	325	
NEW	PS 5 + ARVUL A2	325	
	ARVUL A2	326	
	DIN-7504-N HP A2	326	
	BCP A2	326	
	CP A2	326	
	TEX-A2 A2 INOX CE	327	

ÍNDICE

	TP-A2	327	
	DIN-571 A2	328	
	INV A2	328	
NEW	DIN-933 A2	329	
NEW	DIN-934 A2	330	
NEW	DIN-985 A2	330	
NEW	DIN-125 A2	331	
NEW	DIN-9021 A2	331	
	AB-RE A2	332	
	AB-RE A4	332	
	AB-RI A2	333	
	AB-RI A4	333	
NEW	AB-ZI A2	334	
	AB-M6 A2	334	
	AB-SF A2	334	
NEW	AB-SF IR A2	335	
NEW	AB-SF IRC A2	335	
NEW	AB-SF IRR A2	335	
	CI-PE A2	335	
	SA-IL	336	
	SA-CI	336	
	GP-A2	336	
	EG-A2	336	
	PG-A2	337	
	RV-A2	337	
	MARI	337	
	AB-TA A2	337	
	ES-DA2	338	
	RE-IN	338	
	PF-A4	338	

CATEGORÍAS DE CORROSIÓN

CATEGORÍAS DE CORROSIÓN	NIVEL DE CORROSIÓN	AMBIENTES TÍPICOS: EJEMPLOS DE ISO9223		RECUBRIMIENTOS DISPONIBLES INDEX®
		INTERIOR	EXTERIOR	
C1	MUY BAJO	Espacios calefactados con baja humedad relativa y contaminación insignificante, por ejemplo, oficinas, escuelas, museos.	Zona seca o fría, ambiente atmosférico con muy baja contaminación y tiempo de humedad, por ejemplo, ciertos desiertos, ártico central/ antártico.	CINCADO; CINCADO NEGRO; CINCADO BLANCO; FOSFATADO; PLASTIFICADOS
C2	BAJO	Espacios sin calefacción con temperatura variable y humedad relativa. Baja frecuencia de condensación y baja contaminación, por ejemplo, almacenamiento, pabellones deportivos.	Zona templada, ambiente atmosférico con baja contaminación (SO2:<5 g/m3), por ejemplo, zonas rurales, pequeñas ciudades. Zona seca o fría, ambiente atmosférico con poco tiempo de humedad, por ejemplo desiertos, zonas subárticas.	ATLANTIS C2-H; ATLANTIS C2-M; ATLANTIS C2-L; BICROMATADO; GALVANIZADO ORGÁNICO AZUL
C3	MEDIO	Espacios con frecuencia moderada de condensación y contaminación moderada por el proceso de producción, por ejemplo, plantas de procesamiento de alimentos, lavanderías, cervecerías, lecherías.	Zona templada, ambiente atmosférico con contaminación media (SO2:5µ g/m3 a 30µ g/m3) o algún efecto de cloruros, por ejemplo, zonas urbanas, zonas costeras con baja deposición de cloruros. Zona tropical y subtropical, atmósfera con baja contaminación.	ATLANTIS C3-H; ATLANTIS C3-M; ATLANTIS C3-L; INOXIDABLE AISI 430
C4	ALTO	Espacios con alta frecuencia de condensación y alta contaminación por proceso de producción, por ejemplo, plantas de procesamiento industrial.	Zona templada, ambiente atmosférico con alta contaminación (SO2:30 g/m3 a 90 g/m3) o efecto sustancial de cloruros, por ejemplo, zonas urbanas contaminadas, zonas industriales, zonas costeras sin pulverización de agua salada (1-10 km) o, exposición a fuertes efectos de salinidad. Zona subtropical y tropical, atmósfera con contaminación media.	ATLANTIS C4-M; INOXIDABLE A2 (AISI 304)
C5	MUY ALTO	Espacios con muy alta frecuencia de condensación y/o con alta contaminación por proceso de producción, por ejemplo, minas, cavernas con fines industriales, espacios sin ventilación en zonas subtropicales y tropicales.	Zona templada y subtropical, ambiente atmosférico con contaminación muy alta (SO2:90 g/m3 a 250 g/m3) y/o efecto significativo de cloruros, por ejemplo, zonas industriales, zonas costeras (0-1 km), instalaciones protegidas en la costa.	INOXIDABLE A4 (AISI 316)

GUÍA RÁPIDA DE SELECCIÓN

CONDICIONES MEDIOAMBIENTALES Y/O ATMOSFÉRICAS	CATEGORIAS DE CORROSIÓN				
	C1	C2	C3	C4	C5
INTERIORES SIN CONDENSACIÓN	✓				
INTERIORES CON CONDENSACIÓN TEMPORAL		✓			
EXTERIORES EN ZONAS RURALES CON MUY BAJA CONTAMINACIÓN		✓			
EXTERIORES CON BAJA CONTAMINACIÓN			✓		
EXTERIORES CON CONCENTRACIÓN MODERADA DE CONTAMINACIÓN (1-10 KM)				✓	
ÁREAS COSTERAS (0-1 KM)					✓
EXTERIORES CON FUERTE CONTAMINACIÓN INDUSTRIAL					✓
ZONAS CERCANAS A CARRETERAS					✓

* La selección indicada en la tabla es para exposiciones esperadas de 25 años y siempre que cumplan con un mantenimiento adecuado.

* En el caso de instalaciones con productos homologados, el uso en esos ambientes no está cubierto por la Aprobación Técnica Europea (ETA) de anclajes, donde se establece que solo los anclajes de acero inoxidable se pueden instalar en exteriores y garantizando una una vida útil del anclaje de 50 años.

ICONOGRAFÍA

MATERIALES Y RECUBRIMIENTOS DE PRODUCTO

- Inoxidable A2
- Inoxidable A4
- Inoxidable AISI 430
- Bimetal
- Atlantis C4-M
- Atlantis C3-H
- Atlantis C3-M
- Atlantis C3-L
- Atlantis C2-H
- Atlantis C2-M
- Atlantis C2-L
- Bicromatado
- Cincado
- Cincado negro
- Cincado blanco
- Fosfatado
- Galvanizado azul
- Zamak
- Latón
- Cobre
- Pavonado
- Aluminio
- Acero
- Nylon
- PVC
- Plastificado negro
- Plastificado blanco
- Plastificado amarillo
- Polipropileno

MATERIALES DE USO

- Carpintería aluminio
- Carpintería PVC
- Canalón
- Viga IPN
- Tubo ventilación
- Cartón yeso
- Cable
- Cadena
- Cuerda
- Tubo cromado
- Chapa - perfil pesado
- Ensamblaje Chapa
- Chapa - madera
- Fibrocemento
- Tubo butano
- Madera - metal
- Escayola
- Hormigón armado
- Hormigón fisurado
- Tubo fundición
- Hormigón
- Hormigón hueco
- Ladrillo macizo
- Tubo cobre
- Tubo gas
- Termoarcilla
- Piedra
- Ladrillo de adobe
- Tubo pvc
- Cable
- Madera noble
- Madera pino
- Hormigón celular
- Tubo plástico
- Tubo PPR
- Madera fina
- Panel de madera
- Ladrillo hueco
- Tubo inoxidable
- Tubo acero
- Placa alveolar
- Teja
- Instalación perfiles de aluminio
- Tubo incendios
- Tubo flexible

CABEZAS

- Redonda
- Cilíndrica
- Trompeta
- Hexagonal
- Hexagonal con arandela
- Avellanada
- Clip
- Plana
- Inviolable
- Avellanada con estrías
- Alomada con arandela
- Alomada

HUELLAS

- Hexagonal
- Hexagonal con arandela estampada
- Cuadrada
- Allen
- PZ-Ranura
- TX
- Hexagonal con ranura
- Ranura
- PH
- PZ

CARGAS

- Cargas ligeras
- Cargas medias
- Cargas altas
- Cargas muy altas

FIJACIONES METÁLICAS

MT

ANCLAJE MACHO PARA CARGAS ALTAS

GAMA

PRODUCTO	FOTOGRAFÍA	HOMOLOGACIONES	MÉTRICO / PÚLGADAS	MATERIAL EJE	MATERIAL GRAPA	MATERIALES USO
MTP		OPCIÓN 1 · CE · FIRE · SEISMIC C2&C1	MÉTRICO	ZINC	A4 INOX	CRACKED
MTP-X		OPCIÓN 1 · CE · FIRE · SEISMIC C2&C1	MÉTRICO	ZINC	ATLANTIS	CRACKED
MTP-G		OPCIÓN 1 · CE · FIRE	MÉTRICO	ATLANTIS	A4 INOX	CRACKED
MTP-A4		OPCIÓN 1 · CE · FIRE · SEISMIC C2&C1	MÉTRICO	A4 INOX	A4 INOX	CRACKED
MTH		OPCIÓN 7 · CE · FIRE	MÉTRICO	ZINC	ZINC	
MTH-A4		OPCIÓN 7 · CE · FIRE	MÉTRICO	A4 INOX	A4 INOX	
MTH-A2		OPCIÓN 7 · CE · FIRE	MÉTRICO	A2 INOX	A2 INOX	
MTA			MÉTRICO	ZINC	ZINC	
MTD-X		ICC ES	PULGADAS	ZINC	ATLANTIS	CRACKED
MTL			PULGADAS	ZINC	ZINC	

VENTAJAS

- La familia MT cuenta con 10 modelos, diseñados en función de las necesidades del instalador.
  - Materiales: acero y acero inoxidable
  - Recubrimientos: cincado, ATLANTIS C3-L
  - Rosca métrica y pulgadas
- Líderes en la fabricación de anclajes metálicos. El diseño propio de los anclajes y la gestión del proceso productivo, garantizan un producto que año tras año se sitúa como líder del mercado.
- Alta capacidad de carga gracias al diseño del casquillo y cono del eje.
- Posibilita la instalación de anclajes con distancias reducidas entre ejes y al borde.
- Calidad garantizada bajo la obtención de las homologaciones más prestigiosas; EOTA, ICC, Certificación sísmica, Certificación a fuego y Certificación CE.
- Aptos para materiales macizos: Hormigón fisurado, hormigón no fisurado, hormigón armado y piedra.
- Longitud indicada en cabeza mediante una letra para la identificación del anclaje una vez instalado.

DISPONIBLE EN INDEXcal

USOS

Anclaje macho para cargas altas en hormigón fisurado y no fisurado

MTP

MACIZOS

Piedra | Hormigón armado | Hormigón | Hormigón fisurado

CÓDIGO	HOMOLOGACIÓN SÍSMICA	MEDIDA	€/100	ESPESOR MÁX. A FIJAR	LETRA EJE (LONGITUD)		
•AP08050	-	M8 x 50 Ø8	**77,673**	2	A	100	800
AP08075	-	M8 x 75 Ø8	**82,270**	9	C	100	600
AP08095	-	M8 x 95 Ø8	**86,761**	29	E	100	600
AP08115	-	M8 x 115 Ø8	**106,449**	49	G	100	400
AP10090	C1	M10 x 90 Ø10	**112,487**	10	E	100	400
AP10105	C1	M10 x 105 Ø10	**133,496**	25	F	50	300
AP10115	C1	M10 x 115 Ø10	**141,263**	35	G	50	200
AP10135	C1	M10 x 135 Ø10	**162,343**	55	H	50	200
AP10165	C1	M10 x 165 Ø10	**195,354**	85	K	50	200
AP10185	C1	M10 x 185 Ø10	**206,951**	105	L	50	150
•AP12080	-	M12 x 80 Ø12	**160,908**	4	D	50	300
AP12100	C1&C2	M12 x 100 Ø12	**176,508**	4	E	50	200
AP12110	C1&C2	M12 x 110 Ø12	**172,282**	14	F	50	200
AP12120	C1&C2	M12 x 120 Ø12	**210,410**	24	G	50	200
AP12130	C1&C2	M12 x 130 Ø12	**217,809**	34	H	50	200
AP12150	C1&C2	M12 x 150 Ø12	**257,170**	54	I	50	100
AP12180	C1&C2	M12 x 180 Ø12	**306,764**	84	L	50	150
AP12200	C1&C2	M12 x 200 Ø12	**358,905**	104	M	50	150
AP16145	C1&C2	M16 x 145 Ø16	**398,397**	28	I	25	100
AP16175	C1&C2	M16 x 175 Ø16	**514,475**	58	K	25	50
AP16220	C1&C2	M16 x 220 Ø16	**604,016**	103	O	25	50
AP16250	C1&C2	M16 x 250 Ø16	**783,308**	133	Q	25	50
AP20170	-	M20 x 170 Ø20	**777,379**	32	K	20	40
AP20200	-	M20 x 200 Ø20	**924,373**	62	N	20	40
AP24205	-	M24 x 205 Ø24	**1.788,905**	35	N	10	30
AP24235	-	M24 x 235 Ø24	**1.979,596**	65	P	10	20

• Medidas sin homologar

MTP

Homologado ETE Opción 1. Eje cincado. Clip Inoxidable A4.

02 P. 341 Info. Técnica

INOXIDABLE

Piedra | Hormigón armado | Hormigón | Hormigón fisurado

CÓDIGO	HOMOLOGACIÓN SÍSMICA	MEDIDA	€/100	ESPESOR MÁX. A FIJAR	LETRA EJE (LONGITUD)		
APA408068	C1	M8 x 68 Ø8	**341,807**	4	A	100	600
APA408075	C1	M8 x 75 Ø8	**326,788**	10	B	100	600
APA408090	C1	M8 x 90 Ø8	**365,558**	25	C	100	600
APA408115	C1	M8 x 115 Ø8	**484,565**	50	D	100	400
APA408135	C1	M8 x 135 Ø8	**560,616**	70	E	50	300
APA408165	C1	M8 x 165 Ø8	**676,466**	100	G	50	200
APA410090	C1&C2	M10 x 90 Ø10	**576,030**	10	A	100	400
APA410105	C1&C2	M10 x 105 Ø10	**615,983**	25	B	50	300
APA410115	C1&C2	M10 x 115 Ø10	**678,570**	35	C	50	300
APA410135	C1&C2	M10 x 135 Ø10	**814,016**	55	D	50	300
APA410155	C1&C2	M10 x 155 Ø10	**896,732**	75	E	50	300
APA410185	C1&C2	M10 x 185 Ø10	**1.039,535**	105	F	50	100
APA412110	C1&C2	M12 x 110 Ø12	**836,353**	10	A	50	200
APA412120	C1&C2	M12 x 120 Ø12	**897,260**	20	B	50	200
APA412145	C1&C2	M12 x 145 Ø12	**1.095,031**	45	C	50	200
APA412170	C1&C2	M12 x 170 Ø12	**1.202,852**	70	D	50	100
APA412200	C1&C2	M12 x 200 Ø12	**1.326,549**	100	E	50	100
APA416130	C1&C2	M16 x 130 Ø16	**1.730,418**	10	A	50	100
APA416150	C1&C2	M16 x 150 Ø16	**1.960,718**	30	B	25	100
APA416185	C1&C2	M16 x 185 Ø16	**2.593,507**	60	C	25	50
APA416220	C1&C2	M16 x 220 Ø16	**2.791,625**	100	D	20	40

MTP-A4

Homologado ETE Opción 1. Eje Inoxidable A4. Clip Inoxidable A4.

02 P. 341 Info. Técnica

MTP

Anclaje macho para cargas altas en hormigón fisurado y no fisurado

MTP-X

Homologado ETE Opción 1. Eje Cincado. Clip ATLANTIS C3-L.

02 P. 342 Info. Técnica

MACIZOS

CÓDIGO	HOMOLOGACIÓN SÍSMICA	MEDIDA	€/100	Ø BROCA	ESPESOR MÁX. A FIJAR	LETRA EJE (LONGITUD)		
•APX08050	-	M8 x 50 Ø8	**63,512**	8	2	A	100	800
APX08075	C1	M8 x 75 Ø8	**67,250**	8	9	C	100	600
APX08080	C1	M8 x 80 Ø8	**69,267**	8	14	D	100	600
APX08095	C1	M8 x 95 Ø8	**72,882**	8	29	E	100	600
APX08115	C1	M8 x 115 Ø8	**89,450**	8	49	G	100	400
APX10090	C1&C2	M10 x 90 Ø10	**94,517**	10	10	E	100	400
APX10105	C1&C2	M10 x 105 Ø10	**107,092**	10	25	F	50	300
APX10115	C1&C2	M10 x 115 Ø10	**112,356**	10	35	G	50	200
APX10135	C1&C2	M10 x 135 Ø10	**139,984**	10	55	H	50	200
APX10165	C1&C2	M10 x 165 Ø10	**163,434**	10	85	K	50	200
APX10185	C1&C2	M10 x 185 Ø10	**180,472**	10	105	L	50	150
•APX12080	-	M12 x 80 Ø12	**127,719**	12	4	D	50	300
APX12100	C1&C2	M12 x 100 Ø12	**140,853**	12	4	E	50	200
APX12110	C1&C2	M12 x 110 Ø12	**144,033**	12	14	F	50	200
APX12120	C1&C2	M12 x 120 Ø12	**180,472**	12	24	G	50	200
APX12130	C1&C2	M12 x 130 Ø12	**188,570**	12	34	H	50	200
APX12150	C1&C2	M12 x 150 Ø12	**205,926**	12	54	I	50	100
APX12180	C1&C2	M12 x 180 Ø12	**257,986**	12	84	L	50	150
APX12200	C1&C2	M12 x 200 Ø12	**300,789**	12	104	M	50	150
APX12220	C1&C2	M12 x 220 Ø12	**315,831**	12	124	O	25	50
APX12255	C1&C2	M12 x 255 Ø12	**347,411**	12	159	R	25	50
APX16145	C1	M16 x 145 Ø16	**365,576**	16	28	I	25	100
APX16175	C1	M16 x 175 Ø16	**428,046**	16	58	K	25	50
APX16220	C1	M16 x 220 Ø16	**503,246**	16	103	O	25	50
APX16250	C1	M16 x 250 Ø16	**647,854**	16	133	Q	25	50
APX20170	C1&C2	M20 x 170 Ø20	**653,638**	20	32	K	20	40
APX20200	C1&C2	M20 x 200 Ø20	**746,191**	20	62	M	20	40

• Medidas sin homologar

MTP-G

Homologado ETE Opción 1. Eje ATLANTIS C3-L. Clip Inoxidable A4.

02 P. 342 Info. Técnica

MACIZOS

CÓDIGO	MEDIDA	€/100	ESPESOR MÁX. A FIJAR	LETRA EJE (LONGITUD)		
•APG06060	M6 x 60 Ø6	**60,930**	10	B	200	1.200
•APG06070	M6 x 70 Ø6	**62,802**	20	C	200	1.200
•APG06100	M6 x 100 Ø6	**68,882**	50	E	200	800
•APG08050	M8 x 50 Ø8	**80,489**	2	A	100	800
•APG08060	M8 x 60 Ø8	**79,416**	12	B	100	800
APG08075	M8 x 75 Ø8	**94,594**	9	C	100	600
APG08095	M8 x 95 Ø8	**102,254**	29	E	100	600
APG08115	M8 x 115 Ø8	**118,235**	49	G	100	400
•APG10070	M10 x 70 Ø10	**123,664**	5	C	100	400
APG10090	M10 x 90 Ø10	**142,459**	10	E	100	400
APG10105	M10 x 105 Ø10	**153,947**	25	F	50	300
APG10115	M10 x 115 Ø10	**161,827**	35	G	50	200
APG10135	M10 x 135 Ø10	**177,962**	55	H	50	200
APG10165	M10 x 165 Ø10	**218,693**	85	K	50	200
APG10185	M10 x 185 Ø10	**236,466**	105	L	50	150
•APG12080	M12 x 80 Ø12	**214,819**	4	D	50	300
APG12110	M12 x 110 Ø12	**247,356**	14	F	50	200
APG12130	M12 x 130 Ø12	**293,346**	34	H	50	200
APG12150	M12 x 150 Ø12	**313,679**	54	I	50	100
APG12180	M12 x 180 Ø12	**349,423**	84	L	50	150
APG12200	M12 x 200 Ø12	**340,718**	104	M	50	150
APG16125	M16 x 125 Ø16	**478,969**	8	G	25	100
APG16145	M16 x 145 Ø16	**506,552**	28	I	25	100
APG16175	M16 x 175 Ø16	**557,021**	58	K	25	50
APG16220	M16 x 220 Ø16	**692,629**	103	O	25	50
APG20170	M20 x 170 Ø20	**861,451**	32	K	20	40
APG20200	M20 x 200 Ø20	**869,720**	62	M	20	40

• Medidas sin homologar

Anclaje macho para cargas altas en hormigón no fisurado

MTH

MACIZOS

Piedra | Hormigón armado | Hormigón

kg.

ZINC

CÓDIGO	MEDIDA	€/100	ESPESOR MÁX. A FIJAR	LETRA EJE (LONGITUD)		
• AH06060	M6 x 60 Ø6	**44,039**	2	B	200	1.200
• AH06070	M6 x 70 Ø6	**45,721**	12	C	200	1.200
• AH06080	M6 x 80 Ø6	**47,389**	22	D	200	1.200
• AH06090	M6 x 90 Ø6	**48,841**	32	E	200	1.200
• AH06100	M6 x 100 Ø6	**50,876**	42	E	200	800
• AH06110	M6 x 110 Ø6	**66,335**	52	F	200	800
• AH06120	M6 x 120 Ø6	**69,642**	62	G	100	600
• AH06130	M6 x 130 Ø6	**80,560**	72	H	100	600
• AH06140	M6 x 140 Ø6	**81,136**	82	I	100	400
• AH06150	M6 x 150 Ø6	**83,252**	92	I	100	400
• AH06160	M6 x 160 Ø6	**89,694**	102	J	100	400
• AH06170	M6 x 170 Ø6	**101,703**	112	K	100	400
• AH06180	M6 x 180 Ø6	**111,735**	122	L	100	200
AH08060	M8 x 60 Ø8	**54,509**	3	B	100	600
AH08075	M8 x 75 Ø8	**57,639**	5	C	100	600
AH08090	M8 x 90 Ø8	**62,483**	20	E	100	600
AH08100	M8 x 100 Ø8	**66,670**	30	E	100	400
AH08115	M8 x 115 Ø8	**78,221**	45	G	100	400
AH08120	M8 x 120 Ø8	**85,602**	50	G	100	400
AH08130	M8 x 130 Ø8	**90,132**	60	H	100	400
AH08155	M8 x 155 Ø8	**136,722**	85	J	100	200
AH10070	M10 x 70 Ø10	**71,377**	3	C	100	400
AH10080	M10 x 80 Ø10	**81,620**	13	D	100	400
AH10090	M10 x 90 Ø10	**82,669**	10	E	100	400
AH10100	M10 x 100 Ø10	**98,128**	20	E	100	400
AH10120	M10 x 120 Ø10	**102,954**	40	G	50	300
AH10140	M10 x 140 Ø10	**128,702**	60	H	50	200
AH10150	M10 x 150 Ø10	**133,889**	70	I	50	200
AH10160	M10 x 160 Ø10	**152,467**	80	J	50	200
AH10170	M10 x 170 Ø10	**170,024**	90	K	50	200
AH10210	M10 x 210 Ø10	**205,689**	130	N	50	150
AH10230	M10 x 230 Ø10	**218,176**	150	P	50	100
AH12090	M12 x 90 Ø12	**117,031**	13	E	50	200
AH12100	M12 x 100 Ø12	**126,493**	8	E	50	200
AH12110	M12 x 110 Ø12	**127,129**	18	F	50	200
AH12120	M12 x 120 Ø12	**162,374**	28	G	50	200
AH12130	M12 x 130 Ø12	**169,282**	38	H	50	200
AH12140	M12 x 140 Ø12	**169,674**	48	H	50	200
AH12160	M12 x 160 Ø12	**199,397**	68	J	50	100
AH12180	M12 x 180 Ø12	**231,857**	88	L	50	150
AH12200	M12 x 200 Ø12	**270,759**	108	M	50	100
AH12220	M12 x 220 Ø12	**293,850**	128	O	50	100
AH12250	M12 x 250 Ø12	**359,220**	158	Q	25	50
AH14120	M14 x 120 Ø14	**280,229**	12	G	25	100
AH14145	M14 x 145 Ø14	**329,063**	37	I	25	100
AH14170	M14 x 170 Ø14	**351,556**	62	K	25	100
AH14220	M14 x 220 Ø14	**487,459**	112	O	25	75
AH14250	M14 x 250 Ø14	**544,490**	142	Q	25	50
AH16125	M16 x 125 Ø16	**287,511**	3	G	25	100
AH16145	M16 x 145 Ø16	**309,813**	23	I	25	100
AH16170	M16 x 170 Ø16	**383,130**	48	K	25	50
AH16220	M16 x 220 Ø16	**456,549**	98	O	25	50
AH16250	M16 x 250 Ø16	**592,038**	128	Q	25	50
AH16280	M16 x 280 Ø16	**644,484**	158	S	25	50
AH20170	M20 x 170 Ø20	**565,814**	23	K	20	40
AH20220	M20 x 220 Ø20	**704,518**	73	O	20	40
AH20270	M20 x 270 Ø20	**962,830**	123	S	20	40

• Medida sin homologar para fuego

MTH

Homologado ETE Opción 7. Eje cincado. Clip cincado.

02 P. 343 Info. Técnica

CE FIRE RESISTANCE ETA

INDEX CAL

Disponible con arandela DIN 9021

Consultar precio y plazo

DO-MT

Útil de colocación PAG. 51

Bolsa Autoservicio

CÓDIGO	MEDIDA	€/BOLSA	PCS.	BOLSAS
LSAH06060	M6 x 60 Ø6	**13,080**	30	6
LSAH08060	M8 x 60 Ø8	**10,736**	20	6
LSAH08075	M8 x 75 Ø8	**9,600**	16	6
LSAH08090	M8 x 90 Ø8	**8,923**	14	6
LSAH10070	M10 x 70 Ø10	**7,790**	10	5
LSAH10090	M10 x 90 Ø10	**7,004**	8	6
LSAH10120	M10 x 120 Ø10	**6,939**	6	6
LSAH12090	M12 x 90 Ø12	**8,518**	6	5
LSAH12110	M12 x 110 Ø12	**8,892**	6	5
LSAH16125	M16 x 125 Ø16	**6,365**	2	6

MTH

Anclaje macho para cargas altas en hormigón no fisurado

MTH-A4

Homologado ETE Opción 7. Eje Inoxidable A4. Clip Inoxidable A4.

02 P. 344 Info. Técnica

INOXIDABLE

Piedra | Hormigón armado | Hormigón

CÓDIGO	MEDIDA	€/100	ESPESOR MÁX. A FIJAR	LETRA EJE (LONGITUD)		
•• MIA406045	M6 x 45 Ø6	**169,561**	1	A	200	1.200
• MIA406060	M6 x 60 Ø6	**184,727**	2	B	200	1.200
• MIA406080	M6 x 80 Ø6	**196,742**	22	D	200	1.200
• MIA408050	M8 x 50 Ø8	**204,397**	4	A	100	800
MIA408075	M8 x 75 Ø8	**217,056**	5	C	100	600
MIA408090	M8 x 90 Ø8	**242,211**	20	E	100	600
MIA408115	M8 x 115 Ø8	**318,189**	45	G	100	400
MIA410070	M10 x 70 Ø10	**355,488**	3	C	100	400
MIA410090	M10 x 90 Ø10	**402,927**	10	D	100	400
MIA410120	M10 x 120 Ø10	**489,794**	40	G	50	300
MIA410150	M10 x 150 Ø10	**694,624**	70	I	50	200
• MIA412075	M12 x 75 Ø12	**531,608**	5	C	50	300
MIA412090	M12 x 90 Ø12	**535,364**	13	D	50	200
MIA412110	M12 x 110 Ø12	**585,631**	12	F	50	200
MIA412140	M12 x 140 Ø12	**702,261**	42	I	50	200
• MIA416090	M16 x 90 Ø16	**1.270,189**	4	D	25	150
MIA416145	M16 x 145 Ø16	**1.568,644**	23	I	25	100
MIA416170	M16 x 170 Ø16	**1.811,425**	48	K	25	75
• MIA420120	M20 x 120 Ø20	**2.009,956**	5	G	20	40
MIA420170	M20 x 170 Ø20	**2.747,532**	23	K	20	40
MIA420220	M20 x 220 Ø20	**3.483,753**	73	O	20	40

• Medidas sin homologar
• Medida sin homologar para fuego

Disponible con arandela DIN 9021

Consultar precio y plazo

DO-MT

Útil de colocación

PAG. 51

Caja con Ventana

CÓDIGO	MEDIDA	€/CAJA	PCS.	CAJAS
VMIA408075	M8 x 75 Ø8	**32,115**	10	8
VMIA410090	M10 x 90 Ø10	**43,953**	8	8
VMIA412110	M12 x 110 Ø12	**50,288**	6	8

Bolsa Autoservicio

CÓDIGO	MEDIDA	€/BOLSA	PCS.	BOLSAS
LSMIA408075	M8 x 75 Ø8	**35,439**	12	7
LSMIA410090	M10 x 90 Ø10	**46,268**	8	7
LSMIA412110	M12 x 110 Ø12	**50,367**	6	5

MTH

Anclaje macho para cargas altas en hormigón no fisurado

INOXIDABLE

Piedra | Hormigón armado | Hormigón

CÓDIGO		MEDIDA	€/100	ESPESOR MÁX. A FIJAR	LETRA EJE (LONGITUD)		
•MI06045		M6 x 45 Ø6	**138,355**	1	A	200	1.200
• MI06060		M6 x 60 Ø6	**155,162**	2	B	200	1.200
• MI06080		M6 x 80 Ø6	**162,288**	22	D	200	1.200
• MI06120		M6 x 120 Ø6	**194,110**	62	G	100	600
• MI06140		M6 x 140 Ø6	**245,679**	82	I	100	600
• MI06160		M6 x 160 Ø6	**275,184**	102	J	100	400
• MI06170	NEW	M6 x 170 Ø6	**289,751**	112	K	100	400
• MI06180	NEW	M6 x 180 Ø6	**305,995**	112	L	100	300
•MI08050		M8 x 50 Ø8	**167,797**	4	A	100	800
MI08075		M8 x 75 Ø8	**183,796**	5	C	100	600
MI08090		M8 x 90 Ø8	**209,160**	20	E	100	600
MI08115		M8 x 115 Ø8	**270,561**	45	G	100	400
MI10070		M10 x 70 Ø10	**284,386**	3	C	100	400
MI10090		M10 x 90 Ø10	**318,332**	10	D	100	400
MI10120		M10 x 120 Ø10	**373,121**	40	G	50	300
MI10150		M10 x 150 Ø10	**522,393**	70	I	50	200
•MI12075		M12 x 75 Ø12	**431,214**	5	C	50	300
MI12090		M12 x 90 Ø12	**432,201**	13	D	50	200
MI12110		M12 x 110 Ø12	**467,779**	18	F	50	200
MI12140		M12 x 140 Ø12	**586,299**	48	I	50	200
•MI16090		M16 x 90 Ø16	**1.047,676**	4	D	25	150
MI16145		M16 x 145 Ø16	**1.189,034**	23	I	25	100
MI16170		M16 x 170 Ø16	**1.303,785**	48	K	25	75
•MI20120		M20 x 120 Ø20	**1.629,198**	5	G	20	40
MI20170		M20 x 170 Ø20	**2.024,397**	23	K	20	40
MI20220		M20 x 220 Ø20	**2.615,046**	73	O	20	40

• Medidas sin homologar
• Medida sin homologar para fuego

MTH-A2

Homologado ETE Opción 7. Eje Inoxidable A2. Clip Inoxidable A2.

02 P. 344 Info. Técnica

DO-MT
Útil de colocación PAG. 51

Blíster

CÓDIGO	MEDIDA	€/BOLSA	PCS.	BOLSAS
BZMI08075	M8 x 75 Ø8	**4,357**	2	12
BZMI10090	M10 x 90 Ø10	**4,357**	2	10

Caja con Ventana

CÓDIGO	MEDIDA	€/CAJA	PCS.	CAJAS
VMI08075	M8 x 75 Ø8	**29,091**	10	8
VMI08090	M8 x 90 Ø8	**31,103**	10	8
VMI10070	M10 x 70 Ø10	**32,140**	8	8
VMI10090	M10 x 90 Ø10	**35,976**	8	8
VMI10120	M10 x 120 Ø10	**31,628**	6	8
VMI12110	M12 x 110 Ø12	**39,236**	6	8

Bolsa Autoservicio

CÓDIGO	MEDIDA	€/BOLSA	PCS.	BOLSAS
LSMI08075	M8 x 75 Ø8	**29,522**	12	7
LSMI08090	M8 x 90 Ø8	**33,592**	12	7
LSMI10070	M10 x 70 Ø10	**36,159**	10	6
LSMI10090	M10 x 90 Ø10	**35,976**	8	6
LSMI10120	M10 x 120 Ø10	**37,952**	8	6
LSMI12110	M12 x 110 Ø12	**39,236**	6	6

GAMA MTH _NO HAY DOS SIN TRES.

El deseo de responder plenamente a las necesidades de los clientes, nos ha impulsado a mejorar y ampliar nuestra gama de anclajes estructurales homologados MTH.

MTH

ZINCADO

PRESTACIONES MEJORADAS
40% MÁS RESISTENTE

MTH-A2

INOXIDABLE A2

NOVEDAD EN EL MERCADO

MTH-A4

INOXIDABLE A4

ALTAS PRESTACIONES

Con el lanzamiento del nuevo anclaje MTH-A2, versión inoxidable con homologación ETA en opción 7, somos pioneros en el mercado en fabricar y distribuir una gama tan extensa de este anclaje. Además, las mejoras aplicadas en el nuevo diseño, ha permitido aumentar las prestaciones de carga en hasta un 40% en las tres versiones (Zincado, inoxidable A2 e inoxidable A4).

European Technical Assessment

MTA

Anclaje macho para cargas altas

MTA

Eje cincado. Clip cincado.

02 P. 345 Info. Técnica

MACIZOS

Piedra | Hormigón armado | Hormigón

CÓDIGO	MEDIDA	€/100	ESPESOR MÁX. A FIJAR		
AM06045	M6 x 45 Ø6	**31,447**	1	200	1.200
AM06055	M6 x 55 Ø6	**34,133**	11	200	1.200
AM06060	M6 x 60 Ø6	**34,436**	2	200	1.200
AM06065	M6 x 65 Ø6	**34,857**	7	200	1.200
AM06070	M6 x 70 Ø6	**35,117**	12	200	1.200
AM06080	M6 x 80 Ø6	**37,443**	22	200	1.200
AM06085	M6 x 85 Ø6	**38,342**	27	200	1.200
AM06090	M6 x 90 Ø6	**38,791**	32	200	1.200
AM06100	M6 x 100 Ø6	**40,421**	42	200	800
AM06110	M6 x 110 Ø6	**44,098**	52	200	800
AM06120	M6 x 120 Ø6	**46,527**	62	100	600
AM06130	M6 x 130 Ø6	**46,691**	72	100	600
AM06140	M6 x 140 Ø6	**58,008**	82	100	600
AM06150	M6 x 150 Ø6	**66,315**	92	100	600
AM06160	M6 x 160 Ø6	**70,823**	102	100	400
AM06170	M6 x 170 Ø6	**88,928**	112	100	400
AM06180	M6 x 180 Ø6	**94,199**	122	100	300
AM08050	M8 x 50 Ø8	**39,658**	4	100	800
AM08060	M8 x 60 Ø8	**40,489**	3	100	800
AM08065	M8 x 65 Ø8	**42,618**	8	100	600
AM08075	M8 x 75 Ø8	**43,438**	5	100	600
AM08090	M8 x 90 Ø8	**47,255**	20	100	600
AM08115	M8 x 115 Ø8	**57,256**	45	100	400
AM08120	M8 x 120 Ø8	**58,354**	50	100	400
AM08130	M8 x 130 Ø8	**67,139**	60	100	400
AM08155	M8 x 155 Ø8	**116,223**	85	100	200
AM10065	M10 x 65 Ø10	**61,279**	1	100	400
AM10070	M10 x 70 Ø10	**57,655**	3	100	400
AM10080	M10 x 80 Ø10	**61,536**	13	100	400
AM10090	M10 x 90 Ø10	**64,225**	10	100	400
AM10100	M10 x 100 Ø10	**70,941**	20	100	400
AM10120	M10 x 120 Ø10	**77,036**	40	50	300
AM10140	M10 x 140 Ø10	**87,437**	60	50	200
AM10150	M10 x 150 Ø10	**98,362**	70	50	200
AM10160	M10 x 160 Ø10	**122,815**	80	50	200
AM10170	M10 x 170 Ø10	**128,457**	90	50	200
AM10210	M10 x 210 Ø10	**177,991**	130	50	150
AM10230	M10 x 230 Ø10	**201,749**	150	50	100
AM12075	M12 x 75 Ø12	**85,543**	5	50	300
AM12080	M12 x 80 Ø12	**91,510**	3	50	300
AM12090	M12 x 90 Ø12	**94,563**	13	50	200
AM12100	M12 x 100 Ø12	**97,652**	8	50	200
AM12110	M12 x 110 Ø12	**98,729**	18	50	200
AM12120	M12 x 120 Ø12	**117,732**	28	50	200
AM12140	M12 x 140 Ø12	**131,499**	48	50	200
AM12160	M12 x 160 Ø12	**150,510**	68	50	100
AM12180	M12 x 180 Ø12	**174,809**	88	50	150
AM12220	M12 x 220 Ø12	**233,517**	128	50	100
AM12250	M12 x 250 Ø12	**289,467**	158	25	50
AM14080	M14 x 80 Ø14	**175,063**	5	50	200
AM14100	M14 x 100 Ø14	**200,953**	5	50	100
AM14120	M14 x 120 Ø14	**225,367**	12	25	100
AM14145	M14 x 145 Ø14	**274,690**	37	25	100
AM14170	M14 x 170 Ø14	**298,812**	62	25	100
AM14220	M14 x 220 Ø14	**398,415**	112	25	75
AM14250	M14 x 250 Ø14	**437,120**	142	25	50
AM16090	M16 x 90 Ø16	**213,540**	4	25	150
AM16110	M16 x 110 Ø16	**215,869**	7	25	150
AM16125	M16 x 125 Ø16	**217,017**	3	25	100
AM16145	M16 x 145 Ø16	**232,693**	23	25	100
AM16170	M16 x 170 Ø16	**295,951**	48	25	50
AM16220	M16 x 220 Ø16	**352,647**	98	25	50
AM16250	M16 x 250 Ø16	**479,335**	128	25	50
AM16280	M16 x 280 Ø16	**521,771**	158	25	50

Disponible con arandela DIN 9021

Consultar precio y plazo

DO-MT

Útil de colocación

PAG. 51

Más gama siguiente página

Anclaje macho para cargas altas — MTA

CÓDIGO	MEDIDA	€/100	ESPESOR MÁX. A FIJAR		
AM20120	M20 x 120 Ø20	**357,337**	5	20	40
AM20170	M20 x 170 Ø20	**428,492**	23	20	40
AM20220	M20 x 220 Ø20	**544,391**	73	20	40
AM20270	M20 x 270 Ø20	**742,409**	123	20	40
AM24180	M24 x 180 Ø24	**1.238,172**	10	10	20
AM24260	M24 x 260 Ø24	**1.568,242**	80	10	20

Blíster

CÓDIGO	MEDIDA	€/BOLSA	PCS.	BOLSAS
BZAM06060	M6 x 60 Ø6	**3,231**	2	20
BZAM06080	M6 x 80 Ø6	**3,231**	2	20
BZAM08050	M8 x 50 Ø8	**3,231**	2	15
BZAM08075	M8 x 75 Ø8	**3,231**	2	15
BZAM08090	M8 x 90 Ø8	**3,231**	2	15
BZAM10070	M10 x 70 Ø10	**3,231**	2	12
BZAM10090	M10 x 90 Ø10	**3,231**	2	12
BZAM10120	M10 x 120 Ø10	**3,231**	2	12
BZAM12090	M12 x 90 Ø12	**3,231**	2	10
BZAM12110	M12 x 110 Ø12	**3,231**	2	10
BZAM12140	M12 x 140 Ø12	**3,231**	2	10

Caja con Ventana

CÓDIGO	MEDIDA	€/CAJA	PCS.	CAJAS
VAM06060	M6 x 60 Ø6	**8,096**	20	8
VAM08075	M8 x 75 Ø8	**6,773**	12	8
VAM08090	M8 x 90 Ø8	**7,200**	12	8
VAM10070	M10 x 70 Ø10	**4,543**	6	8
VAM10090	M10 x 90 Ø10	**5,033**	6	8
VAM10120	M10 x 120 Ø10	**5,982**	6	8
VAM12090	M12 x 90 Ø12	**7,343**	6	8
VAM12110	M12 x 110 Ø12	**7,672**	6	8

MTA

Eje cincado. Clip cincado.

02 P. 345 Info. Técnica

INDEX CAL

Más gama página anterior

Anclaje macho de suspensión — TWA

MACIZOS

Piedra | Hormigón armado | Hormigón

kg.

ZINC

CÓDIGO	MEDIDA	€/100		
TWA06060	6 x 60 Ø6	**28,490**	100	2.400

Útil de colocación para familia MT — DO-MT

MACIZOS

A4 INOX AISI 316

CÓDIGO	MEDIDA	€/PC		
DOMTA10	M6 - M8 - M10	**11,907**	5	225
DOMTA20	M12 - M14 - M16 - M20	**19,845**	5	225

TH ANCLAJE DIRECTO SOBRE HORMIGÓN

GAMA

PRODUCTO	FOTOGRAFÍA	CABEZA	RECUBRIMIENTO	HOMOLOGACIONES	MATERIALES USO
THE		HEXAGONAL	ATLANTIS	ETA OPCIÓN 1 · CE · FIRE RESISTANCE · SEISMIC C2	CRACKED
THA		AVELLANADA	ATLANTIS	ETA OPCIÓN 1 · CE · FIRE RESISTANCE · SEISMIC C2	CRACKED
THP		ALOMADA	ATLANTIS	ETA OPCIÓN 1 · CE · FIRE RESISTANCE · SEISMIC C2	CRACKED
THT		TRUSS	ATLANTIS	ETA OPCIÓN 1 · CE · FIRE RESISTANCE · SEISMIC C2	CRACKED
TFE		HEXAGONAL	ZINC	ETA OPCIÓN 1 · CE · FIRE RESISTANCE · SEISMIC C2	CRACKED
TFN		HEXAGONAL SIN ARANDELA	ZINC	ETA OPCIÓN 1 · CE · FIRE RESISTANCE · SEISMIC C2	CRACKED
TFS		ESPÁRRAGO	ZINC	ETA OPCIÓN 1 · CE · FIRE RESISTANCE · SEISMIC C2	CRACKED
TFM		ROSCA MACHO	ZINC	ETA OPCIÓN 1 · CE · FIRE RESISTANCE	CRACKED
TFF		ROSCA HEMBRA	ZINC	ETA OPCIÓN 1 · CE · FIRE RESISTANCE	CRACKED

APLICACIONES

- Fijaciones estructurales en hormigón fisurado y no fisurado en condiciones interiores.
- Acristalamientos, ventanas y escaparates.
- Estanterías y racks.
- Barandillas y pasamanos en interiores.
- Estructuras de acero, canales, maquinaria, calderas, señales, asientos de estadios, subestructuras de fachada, etc.
- Estructuras de madera a hormigón.

INDEX CAL
DISPONIBLE EN INDEXcal

CARACTERÍSTICAS

- Homologación ETE y resistencia al fuego R30-R120.
- Adecuado cuando se requieren distancias entre anclajes o bordes reducidas.
- Sin esperas. El anclaje puede entrar en carga nada más instalarse.
- 100% desmontable.
- Necesario taladro previo. Funcionamiento por interferencia mecánica entre rosca y hormigón.
- Uso para cargas altas.
- Instalación directa; no es necesario el uso de llave dinamométrica.
- Instalación a través del elemento a fijar.
- Uso para cargas estáticas o cuasi estáticas.

Anclaje de fijación directa en hormigón

TH

MACIZOS

Piedra | Hormigón armado | Hormigón fisurado | Hormigón

CÓDIGO	MEDIDA	€/100	ESPESOR MÁX. A FIJAR			
•THE05040	Ø5 x 40	**34,496**	8	5	100	2.400
•THE05050	Ø5 x 50	**40,012**	8	15	100	1.600
•THE05060	Ø5 x 60	**42,732**	8	25	100	1.600
•THE05080	Ø5 x 80	**56,049**	8	45	50	800
•THE05100	Ø5 x 100	**65,160**	8	65	50	800
THE06040	Ø6 x 40	**43,782**	10	5	100	1.600
THE06050	Ø6 x 50	**47,303**	10	15	100	1.200
THE06060	Ø6 x 60	**52,675**	10	25	100	1.200
THE06070	Ø6 x 70	**58,380**	10	35	50	600
THE06080	Ø6 x 80	**65,639**	10	45	50	800
THE06100	Ø6 x 100	**82,495**	10	65	25	400
THE06120	Ø6 x 120	**94,045**	10	85	25	400
THE08055	Ø8 x 55	**88,127**	13	5	50	600
THE08060	Ø8 x 60	**89,877**	13	10	50	600
THE08070	Ø8 x 70	**99,148**	13	20	50	200
THE08080	Ø8 x 80	**111,045**	13	30	25	400
THE08090	Ø8 x 90	**119,865**	13	40	25	400
THE08100	Ø8 x 100	**126,522**	13	50	25	400
THE08110	Ø8 x 110	**132,230**	13	60	25	400
THE08120	Ø8 x 120	**181,654**	13	70	25	400
THE08140	Ø8 x 140	**186,949**	13	90	25	300
THE10060	Ø10 x 60	**166,485**	15	5	50	200
THE10070	Ø10 x 70	**180,691**	15	15	50	200
THE10080	Ø10 x 80	**194,404**	15	25	50	300
THE10090	Ø10 x 90	**201,208**	15	35	25	300
THE10100	Ø10 x 100	**207,638**	15	45	25	300
THE10120	Ø10 x 120	**238,634**	15	65	25	200
THE10140	Ø10 x 140	**264,730**	15	85	25	100
THE12080	Ø12 x 80	**250,758**	18	5	25	100
THE12090	Ø12 x 90	**267,911**	18	15	25	100
THE12110	Ø12 x 110	**306,079**	18	35	25	100
THE12130	Ø12 x 130	**351,939**	18	55	25	150
THE12150	Ø12 x 150	**389,893**	18	75	25	100
THE14080	Ø14 x 80	**384,248**	21	5	25	150
THE14100	Ø14 x 100	**456,295**	21	25	25	150
THE14120	Ø14 x 120	**531,738**	21	45	25	100
THE14130	Ø14 x 130	**603,246**	21	55	25	100
THE14140	Ø14 x 140	**649,649**	21	65	25	100
THE14160	Ø14 x 160	**706,783**	21	85	25	50
THE18100	Ø18 x 100	**765,961**	24	10	20	80
THE18130	Ø18 x 130	**893,956**	24	40	20	40
THE18160	Ø18 x 160	**1.042,097**	24	70	15	30
THE18180	Ø18 x 180	**1.127,427**	24	90	15	30
THE18200	Ø18 x 200	**1.236,491**	24	110	10	20

• Medidas sin homologar

THE NEW

Homologado ETE Opción 1. Cabeza hexagonal con recubrimiento ATLANTIS C3-H

02 P. 346 Info. Técnica

TH

Anclaje de fijación directa en hormigón

NEW

THA

Homologado ETE Opción 1. Cabeza avellanada con recubrimiento ATLANTIS C3-H

02 P. 347 Info. Técnica

MACIZOS | Piedra | Hormigón armado | Hormigón fisurado | Hormigón

CÓDIGO	MEDIDA	€/100		ESPESOR MÁX. A FIJAR		
•THA05040	5 x 40	**40,726**	25	5	100	2.400
•THA05060	5 x 60	**47,971**	25	25	100	1.200
•THA05080	5 x 80	**60,795**	25	45	50	800
•THA05100	5 x 100	**68,534**	25	65	50	800
THA06045	6 x 45	**56,809**	30	10	100	1.200
THA06050	6 x 50	**59,238**	30	15	100	1.200
THA06060	6 x 60	**69,647**	30	25	100	1.200
THA06080	6 x 80	**83,892**	30	45	100	600
THA06120	6 x 120	**94,238**	30	85	100	400
THA06140	6 x 140	**120,817**	30	105	100	600
THA08060	8 x 60	**114,741**	45	10	50	200
THA08080	8 x 80	**139,426**	45	30	25	400
THA08100	8 x 100	**167,692**	45	50	25	400
THA08120	8 x 120	**188,188**	45	70	25	400
THA10100	10 x 100	**254,030**	50	45	25	300
THA10120	10 x 120	**294,889**	50	65	25	200

• Medidas sin homologar

NEW

THP

Homologado ETE Opción 1. Cabeza alomada con recubrimiento ATLANTIS C3-H

02 P. 347 Info. Técnica

PATENTADO

MACIZOS | Piedra | Hormigón armado | Hormigón fisurado | Hormigón

CÓDIGO	MEDIDA	€/100		ESPESOR MÁX. A FIJAR		
•THP05040	5 x 40	**40,128**	30	5	100	2.400
•THP05060	5 x 60	**46,162**	30	25	100	1.200
THP06040	6 x 40	**48,244**	40	5	100	1.200
THP06050	6 x 50	**56,893**	40	15	100	1.200
THP06060	6 x 60	**64,855**	40	25	100	1.200
THP06080	6 x 80	**80,423**	40	45	50	600
THP06100	6 x 100	**95,501**	40	65	50	200
THP08060	8 x 60	**113,960**	45	10	25	400
THP08080	8 x 80	**132,405**	45	30	25	300

• Medidas sin homologar

NEW

THT

Homologado ETE Opción 1. Cabeza Truss con recubrimiento ATLANTIS C3-H

02 P. 347 Info. Técnica

PATENTADO

MACIZOS | Piedra | Hormigón armado | Hormigón fisurado | Hormigón

CÓDIGO	MEDIDA	€/100		ESPESOR MÁX. A FIJAR		
THT06040	6 x 40	**62,759**	30	5	100	1.600
THT06050	6 x 50	**74,711**	30	15	100	1.200
THT06060	6 x 60	**85,169**	30	25	100	400

Anclaje de fijación directa en hormigón

TH

MACIZOS

Piedra | Hormigón armado | Hormigón fisurado | Hormigón

TFE NEW

Homologado ETE Opción 1. Cabeza hexagonal con recubrimiento cincado

02 P. 347 Info. Técnica

CÓDIGO	MEDIDA	€/100		ESPESOR MÁX. A FIJAR		
•TFE05040	5 x 40	**29,397**	8	5	100	2.400
•TFE05050	5 x 50	**34,097**	8	15	100	1.600
•TFE05060	5 x 60	**36,418**	8	25	100	1.600
•TFE05080	5 x 80	**47,765**	8	45	50	800
•TFE05100	5 x 100	**55,528**	8	65	50	800
TFE06040	6 x 40	**37,310**	10	5	100	1.600
TFE06050	6 x 50	**40,310**	10	15	100	1.200
TFE06060	6 x 60	**44,891**	10	25	100	1.200
TFE06070	6 x 70	**49,753**	10	35	50	600
TFE06080	6 x 80	**55,937**	10	45	50	800
TFE06100	6 x 100	**70,305**	10	65	25	400
TFE06120	6 x 120	**80,147**	10	85	25	400
TFE08055	8 x 55	**71,838**	13	5	50	600
TFE08060	8 x 60	**73,266**	13	10	50	600
TFE08070	8 x 70	**80,822**	13	20	50	200
TFE08080	8 x 80	**90,521**	13	30	25	400
TFE08090	8 x 90	**97,706**	13	40	25	400
TFE08100	8 x 100	**103,135**	13	50	25	400
TFE08110	8 x 110	**107,786**	13	60	25	400
TFE08120	8 x 120	**148,075**	13	70	25	400
TFE08140	8 x 140	**152,394**	13	90	25	300
TFE10060	10 x 60	**129,542**	15	5	50	200
TFE10070	10 x 70	**140,595**	15	15	50	200
TFE10080	10 x 80	**151,267**	15	25	50	300
TFE10090	10 x 90	**156,562**	15	35	25	300
TFE10100	10 x 100	**161,564**	15	45	25	300
TFE10120	10 x 120	**185,682**	15	65	25	200
TFE10140	10 x 140	**205,989**	15	85	25	100
TFE12080	12 x 80	**185,822**	18	5	25	100
TFE12090	12 x 90	**198,538**	18	15	25	100
TFE12110	12 x 110	**226,821**	18	35	25	100
TFE12130	12 x 130	**260,806**	18	55	25	150
TFE12150	12 x 150	**288,932**	18	75	25	100
TFE14080	14 x 80	**266,952**	21	5	25	150
TFE14100	14 x 100	**317,002**	21	25	25	150
TFE14120	14 x 120	**369,418**	21	45	25	100
TFE14130	14 x 130	**419,097**	21	55	25	100
TFE14140	14 x 140	**451,336**	21	65	25	100
TFE14160	14 x 160	**491,029**	21	85	25	50
TFE18100	18 x 100	**532,140**	24	10	20	80
TFE18130	18 x 130	**621,065**	24	40	20	40
TFE18160	18 x 160	**723,982**	24	70	15	30
TFE18180	18 x 180	**783,265**	24	90	15	30
TFE18200	18 x 200	**859,037**	24	110	10	20

• Medidas sin homologar

MACIZOS

Piedra | Hormigón armado | Hormigón fisurado | Hormigón

TFN NEW

Homologado ETE Opción 1. Cabeza hexagonal con recubrimiento cincado y sin arandela

02 P. 348 Info. Técnica

CÓDIGO	MEDIDA	€/100		ESPESOR MÁX. A FIJAR		
TFN14080	14 x 80	**384,248**	24	5	25	150

TH

Anclaje de fijación directa en hormigón

NEW

TFS

Homologado ETE Opción 1. Espárrago cincado

02 P. 348 Info. Técnica

MACIZOS

Piedra | Hormigón armado | Hormigón fisurado (CRACKED) | Hormigón

CÓDIGO	MEDIDA	€/100		ESPESOR MÁX. A FIJAR		
TFS06100	06 x 100 - M8	**108,770**	5	55	50	800
TFS06120	06 x 120 - M8	**120,589**	5	75	50	600
TFS08110	08 x 100 - M10	**161,235**	7	47	50	400
TFS08130	08 x 130 - M10	**179,298**	7	67	50	400
TFS10120	10 x 120 - M12	**234,833**	8	52	25	200
TFS10140	10 x 140 - M12	**261,772**	8	72	25	200

NEW

TFM

Homologado ETE Opción 1. Rosca macho métrica cincado

02 P. 348 Info. Técnica

MACIZOS

Piedra | Hormigón armado | Hormigón fisurado (CRACKED) | Hormigón

CÓDIGO	MEDIDA	€/100			
TFM06035	6 x 35 - M8	**79,142**	13	100	400
TFM06055	6 x 55 - M10	**92,950**	13	100	600

NEW

TFF

Homologado ETE Opción 1. Rosca hembra métrica cincada

02 P. 348 Info. Técnica

MACIZOS

Piedra | Hormigón armado | Hormigón fisurado (CRACKED) | Hormigón

CÓDIGO	MEDIDA	€/100			
TFF06035	6 x 35 - M8/M10	**95,960**	13	50	200
TFF06055	6 x 55 - M8/M10	**103,611**	13	50	200

INDEXcal V4

SOFTWARE DE CÁLCULO DE ANCLAJES

El programa de cálculo de anclajes INDEXcal es la herramienta adecuada para que los diseñadores de soluciones estructurales cumplan con los requisitos del Eurocódigo 2, parte 4. Comprueba de forma rápida y detallada todos los anclajes de nuestro catálogo en base a parámetros de entrada del usuario, indicando su adecuación o no a las mismas.

Prestaciones:

- Válido para hormigón fisurado y no fisurado de distintas resistencias.
- Cálculo para condiciones de fuego y/o sísmico.
- Indica la razón de rechazo de aquellos anclajes que no cumplan los requisitos estructurales.
- Personalización de placas de anclajes, incluyendo rectangulares, circulares, hexagonales, octogonales e irregulares.
- Permite incluir en el diseño perfiles normalizados.
- Opción filtrado anclajes.
- Multilingüe: disponible en castellano, inglés, francés, alemán y holandés.
- Acceso directo a fichas técnicas y homologaciones desde el propio software.
- Informe completo en pdf, personalizable.
- Actualizable on-line.
- Interface usuario 3D.
- Disponible para un uso gratuito, pudiéndose descargar en la página web.

CALIDAD CERTIFICADA

Nuestra obsesión por la perfección lleva a ampliar continuamente nuestras certificaciones y homologaciones de laboratorios independientes y de los principales organismos oficiales que garantizan la máxima calidad tanto en productos como en sistemas de gestión.

Conformidad Europea

Evaluación Técnica Europea

Homologación Sísmica

Underwriters Laboratories

ICC-ES®

Resistencia al fuego

Emisiones VOC reducidas

Leadership in Energy and Environmental Design

Homologación FM

HO

Tornillo para hormigón

HP

Cabeza plana, Tx, bicromatado y cincado

02 P. 349 Info. Técnica

MACIZOS — Hormigón celular — Hormigón — kg.

		MEDIDA	€/100		Ø BROCA		
HPZ75072	HP75072	7,5 x 72 Ø6	**27,335**	TX30	6	100	1.200
HPZ75092	HP75092	7,5 x 92 Ø6	**33,671**	TX30	6	100	1.200
HPZ75112	HP75112	7,5 x 112 Ø6	**43,175**	TX30	6	100	800
HPZ75132	HP75132	7,5 x 132 Ø6	**49,511**	TX30	6	100	600
HPZ75152	HP75152	7,5 x 152 Ø6	**63,279**	TX30	6	100	600
HPZ75182	HP75182	7,5 x 182 Ø6	**87,285**	TX30	6	100	300
HPZ75212	-	7,5 x 212 Ø6	**128,190**	TX30	6	100	300

Bolsa Autoservicio

CÓDIGO	MEDIDA	€/BOLSA	PCS.	BOLSAS
LSHP75072	7,5 x 72 Ø6	**4,946**	14	7
LSHP75092	7,5 x 92 Ø6	**5,792**	14	7
LSHP75112	7,5 x 112 Ø6	**6,110**	12	7
LSHP75132	7,5 x 132 Ø6	**7,006**	12	7

HP TP

Tapón para tornillo HP

MACIZOS — PVC

CÓDIGO	MEDIDA	€/100			
TPBLANC		**4,385**	TX30	2.000	24.000
TPMARRO		**4,385**	TX30	2.000	24.000

HR

Cabeza cilíndrica, Tx

02 P. 349 Info. Técnica

MACIZOS — Hormigón celular — Hormigón — kg. — ZINC

CÓDIGO	MEDIDA	€/100		Ø BROCA		
HR75072	7,5 x 72 Ø6	**28,857**	TX25	6	100	1.200
HR75092	7,5 x 92 Ø6	**34,217**	TX25	6	100	1.200
HR75112	7,5 x 112 Ø6	**44,957**	TX25	6	100	800
HR75132	7,5 x 132 Ø6	**52,738**	TX25	6	100	600

HE

Tornillo con cabeza hexagonal

MACIZOS — Hormigón celular — Hormigón — kg. — G

CÓDIGO	MEDIDA	€/100	Ø BROCA	LLAVE DE INSTALACIÓN		
HE65032	6,5 x 32 Ø5	**13,162**	5	8+ranura	1.000	3.000
HE65045	6,5 x 45 Ø5	**16,178**	5	8+ranura	500	2.000
HE65057	6,5 x 57 Ø5	**20,862**	5	8+ranura	500	2.000
HE65070	6,5 x 70 Ø5	**26,654**	5	8+ranura	500	1.500
HE65080	6,5 x 80 Ø5	**31,756**	5	8+ranura	250	1.000
HE65100	6,5 x 100 Ø5	**38,815**	5	8+ranura	250	1.000
HE65125	6,5 x 125 Ø5	**50,400**	5	8+ranura	250	1.000

HE + ARVUL

Tornillo montado con arandela vulcanizada de acero-EPDM

MACIZOS — Hormigón celular — Hormigón — kg. — G

CÓDIGO	MEDIDA	€/100	Ø BROCA	LLAVE DE INSTALACIÓN		
HE1665032	6,5 x 32 P16 Ø5	**20,617**	5	8+ranura	1.000	2.000
HE1665045	6,5 x 45 P16 Ø5	**24,278**	5	8+ranura	500	1.500
HE1665057	6,5 x 57 P16 Ø5	**29,614**	5	8+ranura	500	1.500
HE1665070	6,5 x 70 P16 Ø5	**33,516**	5	8+ranura	500	1.000
HE1665080	6,5 x 80 P16 Ø5	**40,331**	5	8+ranura	250	750
HE1665100	6,5 x 100 P16 Ø5	**47,192**	5	8+ranura	250	750
HE1665125	6,5 x 125 P16 Ø5	**59,886**	5	8+ranura	250	500

SL ANCLAJE SEGURIDAD GRANDES CARGAS

Anclaje de seguridad para grandes cargas en hormigón — SL

MACIZOS

Piedra | Hormigón armado | Hormigón fisurado (CRACKED) | Hormigón

CÓDIGO	MEDIDA	€/100	ESPESOR MÁX. A FIJAR		
SLPT10070	M6 x 70 Ø10	**265,122**	10	50	600
SLPT10080	M6 x 80 Ø10	**278,191**	20	50	600
SLPT10100	M6 x 100 Ø10	**310,482**	40	50	300
SLPT10110	M6 x 110 Ø10	**329,676**	50	25	150
SLPT12080	M8 x 80 Ø12	**319,648**	5	50	300
SLPT12090	M8 x 90 Ø12	**336,462**	15	50	200
SLPT12100	M8 x 100 Ø12	**350,648**	25	50	200
SLPT12120	M8 x 120 Ø12	**382,813**	45	25	200
SLPT16100	M10 x 100 Ø16	**546,718**	15	25	150
SLPT16120	M10 x 120 Ø16	**617,642**	35	25	100
SLPT16140	M10 x 140 Ø16	**697,470**	55	20	60
SLPT16160	M10 x 160 Ø16	**776,122**	75	20	60
SLPT18110	M12 x 110 Ø18	**761,156**	10	20	80
SLPT18120	M12 x 120 Ø18	**809,134**	20	20	80
SLPT18140	M12 x 140 Ø18	**893,295**	40	20	80
SLPT18150	M12 x 150 Ø18	**944,629**	50	20	80
SLPT18170	M12 x 170 Ø18	**1.061,228**	70	15	45
SLPT18200	M12 x 200 Ø18	**1.186,763**	100	15	30
SLPT24140	M16 x 140 Ø24	**1.371,720**	20	10	40
SLPT24170	M16 x 170 Ø24	**1.612,937**	50	10	30
SLPT24200	M16 x 200 Ø24	**1.861,076**	80	10	20
SLPT24220	M16 x 220 Ø24	**2.021,740**	100	10	20
SLPT28170	M20 x 170 Ø28	**2.133,159**	20	10	20
SLPT28200	M20 x 200 Ø28	**2.469,852**	50	10	20
SLPT28240	M20 x 240 Ø28	**2.944,008**	90	5	10

SL-PT

Homologado ETE Opción 1. Hexagonal

02 P. 350 Info. Técnica

MACIZOS

Piedra | Hormigón armado | Hormigón fisurado (CRACKED) | Hormigón

CÓDIGO	MEDIDA	€/100	ESPESOR MÁX. A FIJAR		
SLPC10070	M6 x 70 Ø10	**374,920**	10	50	600
SLPC10080	M6 x 80 Ø10	**395,252**	20	50	600
SLPC10100	M6 x 100 Ø10	**432,019**	40	50	300
SLPC12100	M8 x 100 Ø12	**513,755**	25	50	200
SLPC16100	M10 x 100 Ø16	**741,878**	15	25	150
SLPC16120	M10 x 120 Ø16	**805,553**	35	25	100
SLPC18120	M12 x 120 Ø18	**998,008**	20	20	80

SL-PC

Homologado ETE Opción 1. Avellanado

02 P. 350 Info. Técnica

CH ANCLAJE ANTIGIRO PARA CARGAS MEDIAS

GAMA

PRODUCTO	FOTOGRAFÍA	DESCRIPCIÓN	HOMOLOGACIONES	MATERIALES USO
CH-TO		Tornillo hexagonal 6.8	ETA OPCIÓN 7 CE	
CH-A2		Tornillo hexagonal inoxidable A2	ETA OPCIÓN 7 CE	
CH-8.8		Tornillo hexagonal 8.8	ETA OPCIÓN 7 CE	
CH-8.8 E		Especial para espesores reducidos		
CH-PL		Cabeza plana	ETA OPCIÓN 7 CE	
CH-PI		Cabeza plana inoxidable A2	ETA OPCIÓN 7 CE	
CH-INB		Cabeza inviolable	ETA OPCIÓN 7 CE	
CH-INN		Cabeza inviolable lacada en negro	ETA OPCIÓN 7 CE	
CH-ES		Espárrago		
CH-GA		Gancho		
CH-GE		Gancho espiral		
CH-GF		Gancho forjado		
CH-GF A2		Gancho forjado inoxidable A2		
CH-AR		Argolla		
CH-AF		Argolla forjada		
CH-AF A2		Argolla forjada inoxidable A2		

CARACTERÍSTICAS

- Anclaje metálico con principio de funcionamiento por expansión e instalación por par controlado.
- Rosca macho.
- Uso en hormigón no fisurado.
- Fácil montaje.
- Conjunto solidario que hace que el anclaje no gire facilitando la instalación gracias a los antigiros incorporados en casquillo, camisa y cono.
- Empleo para cargas medias.
- Instalación a través del propio taladro del elemento a fijar.

APLICACIONES

- Fijación de señales
- Estanterías
- Paneles
- Pórticos
- Barandillas
- Mobiliario urbano
- Toldos
- Postes de vallas
- Asientos de cines o estadios

USOS

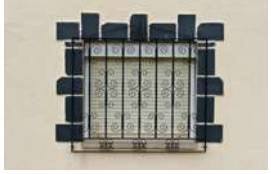

Anclaje antigiro para cargas medias

CH

MACIZOS

Ladrillo macizo | Piedra | Hormigón | Hormigón armado

CH-TO

Tornillo hexagonal 6.8. Homologado ETE Opción 7

02 P. 351 Info. Técnica

CÓDIGO	MEDIDA	€/100		
ACHT08C	M6 x 45 Ø8	**27,447**	200	1.200
ACHT08L	M6 x 60 Ø8	**31,796**	200	800
•ACHT09C	M6 x 45 Ø9	**32,634**	200	800
•ACHT09L	M6 x 60 Ø9	**36,937**	200	800
ACHT10C	M8 x 60 Ø10	**43,799**	100	600
ACHT10L	M8 x 80 Ø10	**51,346**	100	400
•ACHT11C	M8 x 60 Ø11	**51,929**	100	400
•ACHT11L	M8 x 80 Ø11	**62,540**	100	400
ACHT12C	M10 x 70 Ø12	**71,395**	100	200
ACHT12L	M10 x 100 Ø12	**88,231**	50	200
•ACHT14C	M10 x 70 Ø14	**89,973**	100	200
•ACHT14L	M10 x 100 Ø14	**109,367**	50	200
ACHT16C	M12 x 80 Ø16	**138,432**	50	200
ACHT16L	M12 x 110 Ø16	**167,968**	50	100
ACHT20C	M16 x 110 Ø20	**302,679**	25	50
•ACHT25C	M20 x 130 Ø25	**864,550**	15	45

• Medidas sin homologar

Blíster

CÓDIGO	MEDIDA	€/BOLSA	PCS.	BOLSAS
BZACHT08C	M6 x 45 Ø8	**3,231**	2	15
BZACHT08L	M6 x 60 Ø8	**3,231**	2	15
BZACHT10C	M8 x 60 Ø10	**3,231**	2	15
BZACHT10L	M8 x 80 Ø10	**3,231**	2	15
BZACHT12C	M10 x 70 Ø12	**3,231**	2	10
BZACHT12L	M10 x 100 Ø12	**3,231**	2	10

Caja con Ventana

CÓDIGO	MEDIDA	€/CAJA	PCS.	CAJAS
VACHT08C	M6 x 45 Ø8	**5,452**	15	8
VACHT08L	M6 x 60 Ø8	**6,141**	15	8
VACHT10C	M8 x 60 Ø10	**5,777**	10	8
VACHT10L	M8 x 80 Ø10	**6,770**	10	8
VACHT12C	M10 x 70 Ø12	**7,296**	8	8
VACHT12L	M10 x 100 Ø12	**6,936**	6	8
VACHT16C	M12 x 80 Ø16	**7,017**	4	8

Bolsa Autoservicio

CÓDIGO	MEDIDA	€/BOLSA	PCS.	BOLSAS
LSACHT08C	M6 x 45 Ø8	**8,562**	24	6
LSACHT08L	M6 x 60 Ø8	**6,742**	16	6
LSACHT10C	M8 x 60 Ø10	**5,032**	8	6
LSACHT10L	M8 x 80 Ø10	**5,536**	8	6
LSACHT12C	M10 x 70 Ø12	**7,296**	8	6
LSACHT12L	M10 x 100 Ø12	**8,473**	8	6
LSACHT16C	M12 x 80 Ø16	**7,052**	4	5

INOXIDABLE

Ladrillo macizo | Piedra | Hormigón | Hormigón armado

CH-A2

Inoxidable A2. Homologado ETE Opción 7

02 P. 351 Info. Técnica

CÓDIGO	MEDIDA	€/100		
ACHTA208C	M6 x 45 Ø8	**93,074**	100	1.200
ACHTA208L	M6 x 60 Ø8	**105,146**	100	600
•ACHTA209C	M6 x 45 Ø9	**105,328**	100	1.200
•ACHTA209L	M6 x 60 Ø9	**121,657**	100	600
ACHTA210C	M8 x 60 Ø10	**150,802**	100	600
ACHTA210L	M8 x 80 Ø10	**173,473**	100	400
•ACHTA211C	M8 x 60 Ø11	**181,424**	100	400
•ACHTA211L	M8 x 80 Ø11	**213,718**	100	400
ACHTA212C	M10 x 70 Ø12	**254,393**	100	200
ACHTA212L	M10 x 100 Ø12	**311,112**	50	200
•ACHTA214C	M10 x 70 Ø14	**338,403**	100	300
•ACHTA214L	M10 x 100 Ø14	**377,454**	50	200
ACHTA216C	M12 x 80 Ø16	**501,624**	50	100
ACHTA216L	M12 x 110 Ø16	**634,755**	50	100
ACHTA220C	M16 x 110 Ø20	**1.303,194**	25	75

• Medidas sin homologar

Blíster

CÓDIGO	MEDIDA	€/BOLSA	PCS.	BOLSAS
BZACHTA208C	M6 x 45 Ø8	**4,357**	2	15
BZACHTA208L	M6 x 60 Ø8	**4,357**	2	15
BZACHTA210C	M8 x 60 Ø10	**4,357**	2	15
BZACHTA210L	M8 x 80 Ø10	**4,357**	2	15

Caja con Ventana

CÓDIGO	MEDIDA	€/CAJA	PCS.	CAJAS
VACHTA208C	M6 x 45 Ø8	**12,614**	10	8
VACHTA208L	M6 x 60 Ø8	**14,664**	10	8
VACHTA210C	M8 x 60 Ø10	**13,133**	6	8
VACHTA210L	M8 x 80 Ø10	**15,638**	6	8
VACHTA212C	M10 x 70 Ø12	**14,736**	4	8
VACHTA212L	M10 x 100 Ø12	**18,190**	4	8

Bolsa Autoservicio

CÓDIGO	MEDIDA	€/BOLSA	PCS.	BOLSAS
LSACHTA208C	M6 x 45 Ø8	**13,624**	12	6
LSACHTA208L	M6 x 60 Ø8	**15,838**	12	6
LSACHTA210C	M8 x 60 Ø10	**15,759**	8	6
LSACHTA210L	M8 x 80 Ø10	**18,764**	8	6
LSACHTA212C	M10 x 70 Ø12	**19,897**	6	6
LSACHTA212L	M10 x 100 Ø12	**18,190**	4	5

CH

Anclaje antigiro para cargas medias

CH-8.8

Tornillo hexagonal 8.8. Homologado ETE Opción 7

02 P. 351 Info. Técnica

MACIZOS — Ladrillo macizo · Piedra · Hormigón · Hormigón armado

CÓDIGO	MEDIDA	€/100		
ACHT8808C	M6 x 45 Ø8	**32,532**	200	1.200
ACHT8808L	M6 x 60 Ø8	**37,355**	200	800
ACHT8810C	M8 x 60 Ø10	**51,318**	100	600
ACHT8810L	M8 x 80 Ø10	**62,391**	100	400
ACHT8812C	M10 x 70 Ø12	**83,653**	100	200
ACHT8812L	M10 x 100 Ø12	**103,378**	50	200
ACHT8816C	M12 x 80 Ø16	**157,972**	50	200
ACHT8816L	M12 x 110 Ø16	**191,675**	50	100
ACHT8820C	M16 x 110 Ø20	**339,228**	25	50

CH-8.8 E

Tornillo hexagonal 8.8 para espesores reducidos

02 P. 352 Info. Técnica

MACIZOS — Ladrillo macizo · Piedra · Hormigón · Hormigón armado

CÓDIGO	MEDIDA	€/100		
ACHT8808E	M6 x 40 Ø8	**36,414**	200	1.200
ACHT8810E	M8 x 40 Ø10	**62,176**	100	600

Especialmente indicado para la fijación sobre espesores reducidos de hormigón.

CH-PL

Cabeza plana. Homologado ETE Opción 7

02 P. 352 Info. Técnica

MACIZOS — Ladrillo macizo · Piedra · Hormigón · Hormigón armado

CÓDIGO	MEDIDA	€/100			
ACHTPL08C	M6 x 45 Ø8	**48,873**	4	100	1.200
ACHTPL08L	M6 x 60 Ø8	**71,677**	4	100	1.200
ACHTPL10C	M8 x 60 Ø10	**80,316**	5	100	600
ACHTPL10L	M8 x 80 Ø10	**108,272**	5	100	400
ACHTPL12C	M10 x 70 Ø12	**142,210**	6	50	300
ACHTPL12L	M10 x 100 Ø12	**243,828**	6	50	300

CH-PI

Cabeza plana inoxidable A2. Homologado ETE Opción 7

02 P. 352 Info. Técnica

INOXIDABLE — Ladrillo macizo · Piedra · Hormigón · Hormigón armado

CÓDIGO	MEDIDA	€/100			
ACHTPI08C	M6 x 45 Ø8	**99,762**	4	100	1.200
ACHTPI08L	M6 x 60 Ø8	**127,744**	4	100	1.200
ACHTPI10C	M8 x 60 Ø10	**188,208**	5	100	600
ACHTPI10L	M8 x 80 Ø10	**222,796**	5	100	400
ACHTPI12C	M10 x 70 Ø12	**297,601**	6	50	300
ACHTPI12L	M10 x 100 Ø12	**351,350**	6	50	300

Anclaje antigiro para cargas medias CH

CH-INB

Cabeza inviolable cincada .
Homologado ETE Opción 7

MACIZOS: Ladrillo macizo, Piedra, Hormigón, Hormigón armado

CÓDIGO	MEDIDA	€/100			
ACHINB08C	M6 x 45 Ø8	**46,997**	TX40	100	1.200
ACHINB08L	M6 x 60 Ø8	**53,862**	TX40	100	800
ACHINB10C	M8 x 60 Ø10	**66,649**	TX40	100	600
ACHINB10L	M8 x 80 Ø10	**78,613**	TX40	100	400

Blíster

CÓDIGO	MEDIDA	€/BOLSA	PCS.	BOLSAS
BZACHINB08C	M6 x 45 Ø8	**3,231**	2	15
BZACHINB10C	M8 x 60 Ø10	**3,231**	2	15

GRATIS - 1 punta TX40 (Cod. PUTO40) en cada caja

Disponible estrella por separado en la página 184

02 P. 352 Info. Técnica

CH-INN

Cabeza inviolable cincada negra .
Homologado ETE Opción 7

MACIZOS: Ladrillo macizo, Piedra, Hormigón, Hormigón armado

CÓDIGO	MEDIDA	€/100			
ACHINN08C	M6 x 45 Ø8	**57,272**	TX40	100	1.200
ACHINN08L	M6 x 60 Ø8	**64,165**	TX40	100	800
ACHINN10C	M8 x 60 Ø10	**77,090**	TX40	100	600
ACHINN10L	M8 x 80 Ø10	**92,584**	TX40	100	400

GRATIS - 1 punta TX40 (Cod. PUTO40) en cada caja

Disponible estrella por separado en la página 184

02 P. 352 Info. Técnica

CH-ES

Espárrago

MACIZOS: Ladrillo macizo, Piedra, Hormigón, Hormigón armado

CÓDIGO	MEDIDA	€/100		
ACHE08C	M6 x 45 Ø8	**50,864**	200	1.200
ACHE09C	M6 x 45 Ø9	**52,646**	200	800
ACHE10C	M8 x 60 Ø10	**75,236**	100	600
ACHE10L	M8 x 80 Ø10	**87,602**	100	400
ACHE11C	M8 x 60 Ø11	**82,962**	100	600
ACHE11L	M8 x 80 Ø11	**91,685**	100	400
ACHE12C	M10 x 70 Ø12	**106,607**	100	200
ACHE12L	M10 x 100 Ø12	**139,525**	50	200
ACHE14C	M10 x 70 Ø14	**117,241**	100	200
ACHE14L	M10 x 100 Ø14	**157,439**	50	200

02 P. 352 Info. Técnica

CH

Anclaje antigiro para cargas medias

CH-GA

Gancho

02 P. 352 Info. Técnica

MACIZOS | Ladrillo macizo | Piedra | Hormigón | Hormigón armado | kg. | ZINC

CÓDIGO	MEDIDA	€/100	APERTURA GANCHO		
ACHG08C	M6 x 45 Ø8	**46,561**	10	100	600
ACHG09C	M6 x 45 Ø9	**48,735**	10	100	600
ACHG10C	M8 x 60 Ø10	**77,426**	13	100	400
ACHG11C	M8 x 60 Ø11	**85,266**	13	100	400
ACHG12C	M10 x 70 Ø12	**125,281**	14	50	200
ACHG14C	M10 x 70 Ø14	**143,556**	14	50	200
ACHG16C	M12 x 80 Ø16	**227,490**	22	25	100

Blíster

CÓDIGO	MEDIDA	€/BOLSA	PCS.	BOLSAS
BZACHG08C	M6 x 45 Ø8	**3,231**	2	15
BZACHG10C	M8 x 60 Ø10	**3,231**	2	15
BZACHG12C	M10 x 70 Ø12	**3,231**	2	10

Caja con Ventana

CÓDIGO	MEDIDA	€/CAJA	PCS.	CAJAS
VACHG08C	M6 x 45 Ø8	**5,791**	10	8
VACHG10C	M8 x 60 Ø10	**5,876**	6	8

Bolsa Autoservicio

CÓDIGO	MEDIDA	€/BOLSA	PCS.	BOLSAS
LSACHG08C	M6 x 45 Ø8	**6,787**	12	6
LSACHG10C	M8 x 60 Ø10	**5,876**	6	6

CH-GE

Gancho espiral

02 P. 353 Info. Técnica

MACIZOS | Ladrillo macizo | Piedra | Hormigón | Hormigón armado | kg. | ZINC

CÓDIGO	MEDIDA	€/100		
ACHGE10	M8 x 115 Ø10	**180,472**	25	150
ACHGE12	M10 x 135 Ø12	**212,342**	15	90

CH-GF

Gancho forjado

02 P. 353 Info. Técnica

MACIZOS | Ladrillo macizo | Piedra | Hormigón | Hormigón armado | kg. | ZINC

CÓDIGO	MEDIDA	€/100	APERTURA GANCHO		
ACHGFO08C	M6 x 45 Ø8	**93,655**	10	100	600
ACHGFO10C	M8 x 60 Ø10	**127,525**	11	100	400
ACHGFO12C	M10 x 70 Ø12	**204,834**	14	50	200

CH-GF A2

Gancho forjado inoxidable A2

02 P. 353 Info. Técnica

INOXIDABLE | Ladrillo macizo | Piedra | Hormigón | Hormigón armado | kg. | A2 INOX

CÓDIGO	MEDIDA	€/100	APERTURA GANCHO		
ACHGA208C	M6 x 45 Ø8	**361,336**	10	100	600
ACHGA210C	M8 x 60 Ø10	**536,738**	11	100	400
ACHGA212C	M10 x 70 Ø12	**747,689**	14	50	200

INDEX A PERFECT FIXING

Anclaje antigiro para cargas medias — CH

CH-AR

Argolla

02 P. 353 Info. Técnica

MACIZOS — Ladrillo macizo · Piedra · Hormigón · Hormigón armado

CÓDIGO	MEDIDA	€/100	Ø OJO		
ACHA08C	M6 x 45 Ø8	**46,561**	10	100	600
ACHA09C	M6 x 45 Ø9	**48,735**	10	100	600
ACHA10C	M8 x 60 Ø10	**77,426**	13	100	400
ACHA11C	M8 x 60 Ø11	**85,266**	13	100	200
ACHA12C	M10 x 70 Ø12	**125,281**	14	50	200
ACHA14C	M10 x 70 Ø14	**143,556**	14	50	200
ACHA16C	M12 x 80 Ø16	**227,490**	22	25	100

Blíster

CÓDIGO	MEDIDA	€/BOLSA	PCS.	BOLSAS
BZACHA08C	M6 x 45 Ø8	**3,231**	2	15
BZACHA10C	M8 x 60 Ø10	**3,231**	2	15
BZACHA12C	M10 x 70 Ø12	**3,231**	2	10

Caja con Ventana

CÓDIGO	MEDIDA	€/CAJA	PCS.	CAJAS
VACHA08C	M6 x 45 Ø8	**5,897**	10	8
VACHA10C	M8 x 60 Ø10	**5,876**	6	8

Bolsa Autoservicio

CÓDIGO	MEDIDA	€/BOLSA	PCS.	BOLSAS
LSACHA08C	M6 x 45 Ø8	**8,035**	14	6
LSACHA10C	M8 x 60 Ø10	**5,876**	6	6

CH-AF

Argolla forjada

02 P. 353 Info. Técnica

MACIZOS — Ladrillo macizo · Piedra · Hormigón · Hormigón armado

CÓDIGO	MEDIDA	€/100	Ø OJO		
ACHAFO08C	M6 x 45 Ø8	**88,609**	10	100	600
ACHAFO10C	M8 x 60 Ø10	**115,741**	12	100	400
ACHAFO12C	M10 x 70 Ø12	**177,656**	14	50	200

CH-AF A2

Argolla forjada inoxidable A2

02 P. 353 Info. Técnica

INOXIDABLE — Ladrillo macizo · Piedra · Hormigón · Hormigón armado

CÓDIGO	MEDIDA	€/100	Ø OJO		
ACHAA208C	M6 x 45 Ø8	**396,769**	10	100	600
ACHAA210C	M8 x 60 Ø10	**632,912**	11	100	400
ACHAA212C	M10 x 70 Ø12	**860,123**	14	50	200

Disponibles ganchos, argollas y gancho espiral por separado en la página 300

HE ANCLAJE HEMBRA GRANDES CARGAS

GAMA

PRODUCTO	FOTOGRAFÍA	HOMOLOGACIONES	MATERIALES USO
HE-HO		ETA OPCIÓN 7 · CE · FIRE RESISTANCE	
HE-A4		ETA OPCIÓN 7 · CE · FIRE RESISTANCE	
HE-CL		ETA OPCIÓN 7 · CE · FIRE RESISTANCE	
HE-HC		ETA	
HE-NO			
HE-NS			
EXP			

INDEX CAL **DISPONIBLE EN INDEXcal**

CARACTERÍSTICAS

- Funcionamiento por deformación.
- Homologación europea para aplicaciones estructurales en interiores en hormigón no fisurado.
- Homologación europea para aplicaciones no estructurales en hormigón fisurado y no fisurado.
- Instalación previa al material a fijar.
- El perno puede ser desmontado, dejando la superficie del material base diáfana.
- Perno no suministrado.

APLICACIONES

- Fijaciones de techos suspendidos, sistemas de rociadores y ventilación.
- Fijaciones estructurales, herrajes en interiores y/o exteriores.
- Fijaciones de varillas roscadas.

USOS

Anclaje hembra con cono interior para grandes cargas HE

MACIZOS

Piedra | Hormigón armado | Hormigón

CÓDIGO	MEDIDA	€/100	LONGITUD		
HEHOM06	M6 x 25 Ø8	**15,600**	25	100	4.000
HEHOM08	M8 x 30 Ø10	**20,591**	30	100	2.200
HEHOM10	M10 x 40 Ø12	**34,437**	40	50	1.000
HEHOM12	M12 x 50 Ø15	**63,308**	50	50	600
HEHOM16	M16 x 65 Ø20	**159,541**	65	25	250
HEHOM20	M20 x 80 Ø25	**313,971**	80	25	100
HEHOM12D	M12 x 50 Ø16	**73,889**	50	50	400

* Para asegurar equipos de corte por diamante

HE-HO

Cincado.
Homologado ETE Opción 7

02 P. 353 Info. Técnica

INOXIDABLE

Piedra | Hormigón armado | Hormigón

CÓDIGO	MEDIDA	€/100	LONGITUD		
HEA4M06	M6 x 25 Ø8	**97,720**	25	100	4.000
HEA4M08	M8 x 30 Ø10	**139,332**	30	100	2.200
HEA4M10	M10 x 40 Ø12	**215,675**	40	50	1.000
HEA4M12	M12 x 50 Ø15	**429,421**	50	50	600
HEA4M16	M16 x 65 Ø20	**959,572**	65	25	250
HEA4M20	M20 x 80 Ø25	**1.752,641**	80	25	100

HE-A4

Inoxidable A4.
Homologado ETE Opción 7

02 P. 354 Info. Técnica

MACIZOS

Piedra | Hormigón armado | Hormigón

CÓDIGO	MEDIDA	€/100	LONGITUD		
HECLOM06	M6 x 25 Ø8	**20,059**	25	100	4.000
HECLOM08	M8 x 30 Ø10	**27,684**	30	100	2.200
HECLOM10	M10 x 40 Ø12	**43,287**	40	50	1.000
HECLOM12	M12 x 50 Ø15	**78,560**	50	50	600
HECLOM16	M16 x 65 Ø20	**212,929**	65	25	250
HECLOM12D	M12 x 50 Ø16	**91,598**	50	50	400

* Para asegurar equipos de corte por diamante

HE-CL

Con collarín. Cincado.
Homologado ETE Opción 7

02 P. 354 Info. Técnica

HE

Anclaje hembra con cono interior para grandes cargas

NEW HE-HC

Versión corta. Cincado. Homologado ETE Opción 7

MACIZOS — Piedra — Hormigón armado — Hormigón — kg. — ZINC

CÓDIGO	MEDIDA	€/100	LONGITUD		
HEHCM08	M8 x 25 Ø10	**23,681**	25	100	1.600
HEHCM10	M10 x 25 Ø12	**38,570**	25	50	800
HEHCM12	M12 x 25 Ø15	**70,907**	25	50	-

HE-NO

Cincado

02 P. 364 Info. Técnica

MACIZOS — Piedra — Hormigón armado — Hormigón — kg. — ZINC

CÓDIGO	MEDIDA	€/100	LONGITUD		
HENOM06	M6 x 25 Ø8	**12,408**	25	100	4.000
HENOM08	M8 x 30 Ø10	**17,136**	30	100	2.200
HENOM10	M10 x 40 Ø12	**28,655**	40	50	1.000
HENOM12	M12 x 50 Ø15	**52,678**	50	50	600
HENOM16	M16 x 65 Ø20	**132,746**	65	25	250
HENOM20	M20 x 80 Ø25	**260,518**	80	25	100

Blíster

CÓDIGO	MEDIDA	€/BOLSA	PCS.	BOLSAS
BZHENOM06	M6 x 25 Ø8	**3,231**	4	20
BZHENOM08	M8 x 30 Ø10	**3,231**	4	20
BZHENOM10	M10 x 40 Ø12	**3,231**	2	15

Caja con Ventana

CÓDIGO	MEDIDA	€/CAJA	PCS.	CAJAS
VHENOM06	M6 x 25 Ø8	**2,994**	15	8
VHENOM08	M8 x 30 Ø10	**3,653**	15	8

Bolsa Autoservicio

CÓDIGO	MEDIDA	€/BOLSA	PCS.	BOLSAS
LSHENOM06	M6 x 25 Ø8	**4,968**	30	7
LSHENOM08	M8 x 30 Ø10	**6,574**	30	7
LSHENOM10	M10 x 40 Ø12	**6,314**	16	7

NEW HE-NS

ATLANTIS C3-L

02 P. 364 Info. Técnica

MACIZOS — Piedra — Hormigón armado — Hormigón — kg. — ATLANTIS

CÓDIGO	MEDIDA	€/100	LONGITUD		
HENSM08	M8 x 30 Ø10	**26,557**	30	100	2.200
HENSM10	M10 x 40 Ø12	**42,982**	40	50	1.000
HENSM12	M12 x 50 Ø15	**79,015**	50	50	600
HENSM16	M16 x 65 Ø20	**199,120**	65	25	250

EXP

Expansionador manual para anclajes hembra

MACIZOS — ZINC

CÓDIGO	MEDIDA	VÁLIDO PARA	€/100		
EXHBM06	M6	1.062,960	**1.032,000**	1	10
EXHBM08	M8	1.062,960	**1.032,000**	1	10
EXHBM10	M10	1.062,960	**1.032,000**	1	10
EXHBM12	M12	1.062,960	**1.032,000**	1	10
•EXHBM16	M16	1.062,960	**1.032,000**	1	10
•EXHBM20	M20	1.062,960	**1.032,000**	1	10

• Medidas sin mango

Anclaje para losa alveolar. Homologado ETE — HC

HUECOS

Losa Alveolar

CÓDIGO	MEDIDA	€/100	Ø BROCA		
HCM06	M6	**84,793**	10	100	600
HCM08	M8	**102,331**	12	50	600
HCM10	M10	**145,567**	16	25	300

Anclaje para losa alveolar

02 P. 354 Info. Técnica

Taco de latón para fijaciones ligeras en materiales macizos — TALA

MACIZOS

Piedra · Hormigón celular · Hormigón armado · Hormigón

CÓDIGO	MEDIDA	€/100		
TALA532	W5/32 x 16 Ø5	**10,012**	300	9.600
TALAM04	M4 x 16 Ø5	**10,012**	300	9.600
TALAM05	M5 x 18 Ø6	**16,339**	200	6.400
TALAM06	M6 x 23 Ø8	**22,533**	200	4.800
TALAM08	M8 x 28 Ø10	**40,452**	100	2.400
TALAM10	M10 x 33 Ø12	**63,194**	150	1.800
TALAM12	M12 x 38 Ø15	**135,977**	150	900

02 P. 355 Info. Técnica

Blíster

CÓDIGO	MEDIDA	€/BOLSA	PCS.	BOLSAS
BZTALAM06	M6 x 23 Ø8	**3,231**	4	20
BZTALAM08	M8 x 28 Ø10	**3,231**	4	20
BZTALAM10	M10 x 33 Ø12	**3,231**	2	15

Caja con Ventana

CÓDIGO	MEDIDA	€/CAJA	PCS.	CAJAS
VTALAM06	M6 x 23 Ø8	**7,444**	25	8
VTALAM08	M8 x 28 Ø10	**7,903**	15	8
VTALAM10	M10 x 33 Ø12	**12,456**	15	8

Bolsa Autoservicio

CÓDIGO	MEDIDA	€/BOLSA	PCS.	BOLSAS
LSTALAM06	M6 x 23 Ø8	**13,397**	50	8
LSTALAM08	M8 x 28 Ø10	**14,232**	30	7
LSTALAM10	M10 x 33 Ø12	**18,681**	25	5

Taco de expansión metálico — TA-ME

MACIZOS

Hormigón celular · Ladrillo macizo · Hormigón armado · Hormigón

CÓDIGO	MEDIDA	€/100	UD. MIN. VENTA		
TAME05030	M5 x 30 Ø5	**9,889**	200	100	4.500
TAME06032	M6 x 32 Ø6	**11,099**	200	100	2.400
TAME08038	M8 x 38 Ø8	**18,407**	200	100	1.200
TAME08060	M8 x 60 Ø8	**25,470**	100	50	600
TAME10060	M10 x 60 Ø10	**29,628**	50	50	600

02 P. 355 Info. Técnica

Blíster

CÓDIGO	MEDIDA	€/BOLSA	PCS.	BOLSAS
BZTAME06032	M6 x 32 Ø6	**3,231**	4	20
BZTAME08038	M8 x 38 Ø8	**3,231**	4	20
BZTAME08060	M8 x 60 Ø8	**3,231**	4	20
BZTAME10060	M10 x 60 Ø10	**3,231**	4	20

Anclaje metálico tipo cuña. Homologado ETE — AN-CU

MACIZOS

CRACKED Hormigón fisurado · Piedra · Hormigón celular · Hormigón

CÓDIGO	MEDIDA	€/100	Ø BROCA		
ANCU06040	6 x 40 Ø6	**23,899**	6	100	1.200
ANCU06070	6 x 70 Ø6	**37,464**	6	100	1.200

02 P. 355 Info. Técnica

ZA

Anclaje para cargas medias-altas en materiales macizos o huecos

ZA-CA

Cápsula

02 P. 356 Info. Técnica

MULTIMATERIAL

Ladrillo hueco | Ladrillo macizo | Piedra | Hormigón hueco | Hormigón armado | Hormigón

CÓDIGO	MEDIDA	€/100	LONGITUD CÁPSULA		
AZAMC06	M6 x 48 Ø12	**104,432**	48	100	1.200
AZAMC08	M8 x 50 Ø14	**128,719**	50	100	600
AZAMC10	M10 x 58 Ø16	**165,706**	58	50	300
AZAMC12	M12 x 72 Ø20	**265,788**	72	25	300
AZAMC16	M16 x 107 Ø25	**545,928**	107	25	150

ZA-TO

Tornillo

02 P. 356 Info. Técnica

MULTIMATERIAL

Ladrillo hueco | Ladrillo macizo | Piedra | Hormigón hueco | Hormigón armado | Hormigón

CÓDIGO	MEDIDA	€/100	LONGITUD CÁPSULA		
AZAMT06	M6 x 50 Ø12	**134,892**	48	100	600
AZAMT08	M8 x 60 Ø14	**171,155**	50	100	400
AZAMT10	M10 x 80 Ø16	**243,968**	58	50	200
AZAMT12	M12 x 100 Ø20	**404,089**	72	25	100
AZAMT16	M16 x 140 Ø25	**898,456**	107	25	50

ZA-TL

Tornillo largo

02 P. 356 Info. Técnica

MULTIMATERIAL

Ladrillo hueco | Ladrillo macizo | Piedra | Hormigón hueco | Hormigón armado | Hormigón

CÓDIGO	MEDIDA	€/100	MEDIDA TORNILLO		
ZT06L10	M6 x 60 Ø12	**161,888**	60	100	600
ZT06L30	M6 x 80 Ø12	**177,430**	80	100	600
ZT08L15	M8 x 70 Ø14	**219,985**	70	100	400
ZT08L35	M8 x 90 Ø14	**228,488**	90	100	400
ZT08L45	M8 x 100 Ø14	**248,116**	100	100	300
ZT10L10	M10 x 70 Ø16	**351,076**	70	50	200
ZT10L30	M10 x 90 Ø16	**352,325**	90	50	200
ZT10L50	M10 x 110 Ø16	**337,900**	110	50	200
ZT10L80	M10 x 140 Ø16	**393,365**	140	50	150
ZT12L15	M12 x 90 Ø20	**532,166**	90	25	100
ZT12L45	M12 x 120 Ø20	**548,172**	120	25	50
ZT12L65	M12 x 140 Ø20	**600,242**	140	25	100

ZA-PR

Tornillo largo con prolongador

02 P. 356 Info. Técnica

MULTIMATERIAL

Ladrillo hueco | Ladrillo macizo | Piedra | Hormigón hueco | Hormigón armado | Hormigón

CÓDIGO	MEDIDA	€/100	LONGITUD PROLONGADOR		
ZP06C40	M6 x 90 Ø12	**338,177**	40	100	400
ZP08C15	M8 x 70 Ø14	**341,726**	15	100	200
ZP08C45	M8 x 100 Ø14	**395,363**	45	100	300
ZP10C50	M10 x 110 Ø16	**554,130**	50	50	100
ZP10C80	M10 x 140 Ø16	**657,101**	80	50	100
ZP12C15	M12 x 90 Ø20	**704,221**	15	25	100
ZP12C65	M12 x 140 Ø20	**857,761**	65	25	50

Anclaje para cargas medias-altas en materiales macizos o huecos

ZA

ZA-ES

Espárrago

MULTIMATERIAL — Ladrillo hueco · Ladrillo macizo · Piedra · Hormigón hueco · Hormigón armado · Hormigón · kg. · ZAMAK · ZINC

CÓDIGO	MEDIDA	€/100	MEDIDA TORNILLO		
AZAME06	M6 x 60 Ø12	**145,014**	60	100	600
AZAME08	M8 x 70 Ø14	**190,775**	70	100	400
AZAME10	M10 x 100 Ø16	**263,257**	100	50	200
AZAME12	M12 x 120 Ø20	**444,992**	120	25	100
AZAME16	M16 x 140 Ø25	**978,404**	140	25	50

02 P. 356 Info. Técnica

ZA-GA

Gancho

MULTIMATERIAL — Ladrillo hueco · Ladrillo macizo · Piedra · Hormigón hueco · Hormigón armado · Hormigón · kg. · ZAMAK · ZINC

CÓDIGO	MEDIDA	€/100	APERTURA GANCHO		
AZAMG06	M6 x 45 Ø12	**147,464**	10	50	600
AZAMG08	M8 x 50 Ø14	**207,113**	13	50	300
AZAMG10	M10 x 56 Ø16	**288,080**	14	25	150
AZAMG12	M12 x 70 Ø20	**461,595**	22	25	100

02 P. 357 Info. Técnica

ZA-GF

Gancho forjado

MULTIMATERIAL — Ladrillo hueco · Ladrillo macizo · Piedra · Hormigón hueco · Hormigón armado · Hormigón · kg. · ZAMAK · ZINC

CÓDIGO	MEDIDA	€/100	APERTURA GANCHO		
AZAMGFO06	M6 x 45 Ø12	**211,262**	10	50	600
AZAMGFO08	M8 x 50 Ø14	**306,845**	11	50	300
AZAMGFO10	M10 x 56 Ø16	**408,436**	14	25	150
AZAMGFO12	M12 x 70 Ø20	**662,949**	18	25	75

02 P. 357 Info. Técnica

ZA-AR

Argolla

MULTIMATERIAL — Ladrillo hueco · Ladrillo macizo · Piedra · Hormigón hueco · Hormigón armado · Hormigón · kg. · ZAMAK · ZINC

CÓDIGO	MEDIDA	€/100	Ø OJO		
AZAMA06	M6 x 45 Ø12	**146,029**	10	50	600
AZAMA08	M8 x 50 Ø14	**205,954**	13	50	300
AZAMA10	M10 x 56 Ø16	**280,448**	14	25	150
AZAMA12	M12 x 70 Ø20	**457,609**	22	25	100

02 P. 357 Info. Técnica

ZA-AF

Argolla forjada

MULTIMATERIAL — Ladrillo hueco · Ladrillo macizo · Piedra · Hormigón hueco · Hormigón armado · Hormigón · kg. · ZAMAK · ZINC

CÓDIGO	MEDIDA	€/100	Ø OJO		
AZAMAFO06	M6 x 45 Ø12	**210,205**	10	50	600
AZAMAFO08	M8 x 50 Ø14	**283,561**	12	50	300
AZAMAFO10	M10 x 56 Ø16	**377,060**	14	25	150
AZAMAFO12	M12 x 70 Ø20	**603,232**	17	25	100

02 P. 357 Info. Técnica

AC

Anclaje de acero con aletas para cargas altas

AC-CA

Cápsula

02 P. 357 Info. Técnica

MACIZOS — Ladrillo macizo · Piedra · Hormigón · Hormigón armado

CÓDIGO	MEDIDA	€/100	LONGITUD CÁPSULA	UD. MIN. VENTA		
AACCA06	M6 x 40 Ø10	**25,921**	40	-	50	1.200
AACCA08	M8 x 50 Ø14	**40,227**	50	100	50	600
AACCA10	M10 x 60 Ø16	**53,996**	60	100	50	300
AACCA12	M12 x 80 Ø20	**97,824**	80	50	25	300
AACCA16	M16 x 100 Ø25	**255,835**	100	20	10	120

AC-CI

Cápsula inoxidable A4

02 P. 357 Info. Técnica

INOXIDABLE — Ladrillo macizo · Piedra · Hormigón · Hormigón armado

CÓDIGO	MEDIDA	€/100	LONGITUD CÁPSULA		
AACCI06	M6 x 40 Ø10	**421,470**	40	50	1.200
AACCI08	M8 x 50 Ø14	**764,214**	50	50	600
AACCI10	M10 x 60 Ø16	**855,151**	60	25	300
AACCI12	M12 x 80 Ø20	**1.582,043**	80	10	120

AC-TO

Tornillo 6.8

02 P. 357 Info. Técnica

MACIZOS — Ladrillo macizo · Piedra · Hormigón · Hormigón armado

CÓDIGO	MEDIDA	€/100	LONGITUD TORNILLO		
AACTO06	M6 x 40 Ø10	**41,478**	50	50	600
AACTO08	M8 x 50 Ø14	**71,402**	60	50	300
AACTO10	M10 x 60 Ø16	**105,456**	70	50	200
AACTO12	M12 x 80 Ø20	**201,884**	100	25	100
AACTO16	M16 x 125 Ø25	**474,216**	120	10	30

AC-ES

Espárrago

02 P. 358 Info. Técnica

MACIZOS — Ladrillo macizo · Piedra · Hormigón · Hormigón armado

CÓDIGO	MEDIDA	€/100	LONGITUD ESPÁRRAGO		
AACES06	M6 x 40 Ø10	**52,777**	60	50	600
AACES08	M8 x 50 Ø14	**80,624**	70	50	300
AACES10	M10 x 60 Ø16	**120,066**	80	50	200
AACES12	M12 x 80 Ø20	**240,818**	115	25	100

AC-GA

Gancho forjado

02 P. 358 Info. Técnica

MACIZOS — Ladrillo macizo · Piedra · Hormigón · Hormigón armado

CÓDIGO	MEDIDA	€/100	APERTURA GANCHO		
AACGA06	M6 x 40 Ø10	**90,566**	10	50	600
AACGA08	M8 x 50 Ø14	**126,112**	11	50	300
AACGA10	M10 x 60 Ø16	**191,104**	14	50	100
AACGA12	M12 x 80 Ø20	**331,158**	18	25	50

AC-AR

Argolla forjada

02 P. 358 Info. Técnica

MACIZOS — Ladrillo macizo · Piedra · Hormigón · Hormigón armado

CÓDIGO	MEDIDA	€/100	Ø OJO		
AACAR06	M6 x 40 Ø10	**86,754**	10	50	600
AACAR08	M8 x 50 Ø14	**116,724**	12	50	300
AACAR10	M10 x 60 Ø16	**178,977**	14	50	200
AACAR12	M12 x 80 Ø20	**300,581**	17	25	100

Anclaje antigiro para cargas altas HI

HI-CA

Cápsula

MACIZOS — Ladrillo macizo · Piedra · Hormigón · Hormigón armado · kg. · ZINC

CÓDIGO	MEDIDA	€/100	LONGITUD CÁPSULA		
AHICA0645	M6 x 45 Ø12	**61,109**	41	100	1.200
AHICA0855	M8 x 55 Ø14	**68,109**	45	50	600
AHICA1065	M10 x 65 Ø16	**87,093**	57	50	300
AHICA1275	M12 x 75 Ø20	**116,897**	70	25	150
AHICA1690	M16 x 90 Ø24	**193,545**	90	10	60

02 P. 358 Info. Técnica

HI-CI

Cápsula inoxidable A2

INOXIDABLE — Ladrillo macizo · Piedra · Hormigón · Hormigón armado · kg. · A2 INOX

CÓDIGO	MEDIDA	€/100	LONGITUD CÁPSULA		
AHICI0645	M6 x 45 Ø12	**494,953**	40	100	600
AHICI0855	M8 x 55 Ø14	**695,146**	48	50	600
AHICI1065	M10 x 65 Ø16	**928,072**	59	50	300

02 P. 358 Info. Técnica

HI-TO

Tornillo 8.8

MACIZOS — Ladrillo macizo · Piedra · Hormigón · Hormigón armado · kg. · ZINC

CÓDIGO	MEDIDA	€/100		
AHITO0645	M6 x 45 Ø12	**75,656**	100	600
AHITO0855	M8 x 55 Ø14	**107,018**	50	300
AHITO1065	M10 x 65 Ø16	**151,237**	50	200
AHITO1275	M12 x 75 Ø20	**230,239**	25	100
AHITO1690	M16 x 90 Ø24	**426,827**	10	40

02 P. 358 Info. Técnica

HI-GA

Gancho forjado

MACIZOS — Ladrillo macizo · Piedra · Hormigón · Hormigón armado · kg. · ZINC

CÓDIGO	MEDIDA	€/100	APERTURA GANCHO		
AHIGA0645	M6 x 45 Ø12	**126,193**	10	100	400
AHIGA0855	M8 x 55 Ø14	**184,479**	11	50	300
AHIGA1065	M10 x 65 Ø16	**273,515**	14	50	100
AHIGA1275	M12 x 75 Ø20	**424,746**	18	25	75
AHIGA1690	M16 x 90 Ø24	**827,245**	19	10	30

02 P. 359 Info. Técnica

HI-AR

Argolla forjada

MACIZOS — Ladrillo macizo · Piedra · Hormigón · Hormigón armado · kg. · ZINC

CÓDIGO	MEDIDA	€/100	Ø OJO		
AHIAR0645	M6 x 45 Ø12	**126,278**	10	100	400
AHIAR0855	M8 x 55 Ø14	**164,084**	12	50	300
AHIAR1065	M10 x 65 Ø16	**220,798**	14	50	200
AHIAR1275	M12 x 75 Ø20	**361,552**	17	25	75
AHIAR1690	M16 x 90 Ø24	**788,258**	23	10	30

02 P. 359 Info. Técnica

EPS

Anclaje metálico para fijar marcos de puertas y ventanas

02 Info. Técnica P. 359

MULTIMATERIAL — Piedra, Ladrillo hueco, Ladrillo macizo, Hormigón

CÓDIGO	MEDIDA	€/100		ESPESOR MÁX. A FIJAR		
EPS6072	M6 x 72 Ø10	**51,657**	PZ3	40	100	600
EPS6092	M6 x 92 Ø10	**62,490**	PZ3	60	100	600
EPS6112	M6 x 112 Ø10	**68,789**	PZ3	80	100	200
EPS6132	M6 x 132 Ø10	**77,269**	PZ3	100	100	200
EPS6152	M6 x 152 Ø10	**87,596**	PZ3	120	100	400
EPS6182	M6 x 182 Ø10	**111,287**	PZ3	150	100	300

TRA

Taco elástico para la fijación de rastreles

02 Info. Técnica P. 359

MACIZOS — Piedra, Hormigón celular, Hormigón armado, Hormigón

CÓDIGO	MEDIDA	€/100	ESPESOR MÁX. A FIJAR		
TRA6050	6 x 50 Ø6	**17,168**	20	200	2.400
TRA6060	6 x 60 Ø6	**18,486**	30	200	1.200
TRA6080	6 x 80 Ø6	**20,549**	50	200	1.200
TRA8070	8 x 70 Ø8	**27,436**	30	100	1.200
TRA8090	8 x 90 Ø8	**32,422**	50	100	600
TRA8110	8 x 110 Ø8	**37,577**	70	100	600
TRA8130	8 x 130 Ø8	**49,374**	90	100	600
TRA8150	8 x 150 Ø8	**55,354**	110	100	600

Blíster

CÓDIGO	MEDIDA	€/BOLSA	PCS.	BOLSAS
BZTRA6050	6 x 50 Ø6	**3,231**	10	15
BZTRA6060	6 x 60 Ø6	**3,231**	10	15
BZTRA6080	6 x 80 Ø6	**3,231**	10	15
BZTRA8070	8 x 70 Ø8	**3,231**	10	15
BZTRA8090	8 x 90 Ø8	**4,357**	10	15
BZTRA8110	8 x 110 Ø8	**4,357**	10	12
BZTRA8130	8 x 130 Ø8	**4,357**	8	12
BZTRA8150	8 x 150 Ø8	**4,357**	8	12

AV

Anclaje para fachadas ventiladas

AVR

Roscado

INOXIDABLE — Piedra, Ladrillo hueco, Ladrillo macizo, Hormigón celular, Hormigón hueco, Hormigón armado, Hormigón

CÓDIGO	MEDIDA	€/100		
AVR08120	M8 x 120 Ø8	**287,612**	100	600
AVR08150	M8 x 150 Ø8	**318,971**	100	600
AVR10120	M10 x 120 Ø10	**359,663**	100	400
AVR10150	M10 x 150 Ø10	**411,594**	100	200
AVR10180	M10 x 180 Ø10	**457,940**	100	200

AVC

Corrugado

INOXIDABLE — Piedra, Ladrillo hueco, Ladrillo macizo, Hormigón celular, Hormigón hueco, Hormigón armado, Hormigón

CÓDIGO	MEDIDA	€/100		
AVC08120	8 x 120 Ø8	**309,771**	100	600
AVC08150	8 x 150 Ø8	**346,757**	100	600
AVC10120	10 x 120 Ø10	**396,549**	100	400
AVC10150	10 x 150 Ø10	**454,199**	100	200
AVC10180	10 x 180 Ø10	**512,769**	100	200

ANFA

Anclaje para andamios y fachadas

AN-23

Diámetro de ojo 23 mm

02 P. 362 Info. Técnica

MULTIMATERIAL — Piedra, Ladrillo hueco, Ladrillo macizo, Hormigón celular, Hormigón hueco, Hormigón, Hormigón armado — ZINC

CÓDIGO	MEDIDA	€/100	Ø TACO	PROFUNDIDAD MÍN. DE TALADRO	PROFUNDIDAD MIN. DEL ANCLAJE	Ø OJO		
ANFA2309	12 x 90	**182,622**	TC-SO Ø14-Ø16	100	90	23	20	120
ANFA2312	12 x 120	**208,067**	TC-SO Ø14-Ø16	130	120	23	20	80
ANFA2316	12 x 160	**252,182**	TC-SO Ø14-Ø16	170	160	23	20	60
ANFA2319	12 x 190	**271,923**	TC-SO Ø14-Ø16	200	190	23	20	60
ANFA2323	12 x 230	**313,202**	TC-SO Ø14-Ø16	240	230	23	20	40
ANFA2330	12 x 300	**390,487**	TC-SO Ø14-Ø16	310	300	23	10	20
ANFA2335	12 x 350	**425,057**	TC-SO Ø14-Ø16	360	350	23	10	-

* Taco recomendado TCSO16140

AN-51

Diámetro de ojo 51 mm

02 P. 363 Info. Técnica

MULTIMATERIAL — Piedra, Ladrillo hueco, Ladrillo macizo, Hormigón celular, Hormigón hueco, Hormigón, Hormigón armado — ZINC

CÓDIGO	MEDIDA	€/100	Ø TACO	PROFUNDIDAD MÍN. DE TALADRO	PROFUNDIDAD MIN. DEL ANCLAJE	Ø OJO		
ANFA5114	12 x 140	**324,131**	TC-SO Ø14-Ø16	150	140	51	20	60
ANFA5116	12 x 160	**353,839**	TC-SO Ø14-Ø16	170	160	51	20	40
ANFA5120	12 x 200	**458,278**	TC-SO Ø14-Ø16	210	200	51	20	40
ANFA5124	12 x 240	**504,830**	TC-SO Ø14-Ø16	250	240	51	20	40

* Taco recomendado TCSO16140

AN-50 CT

Diámetro de ojo 50 mm + cápsula Zamak M10

02 P. 363 Info. Técnica

MULTIMATERIAL — Piedra, Ladrillo hueco, Ladrillo macizo, Hormigón celular, Hormigón hueco, Hormigón, Hormigón armado — ZAMAK — ZINC

CÓDIGO	MEDIDA	€/100	PROFUNDIDAD MÍN. DE TALADRO	Ø OJO		
ANFAZ5021	M10 x 210 Ø16	**1.057,367**	120	50	10	20

TC-SO 2

Taco de nylon, 2 alas

MULTIMATERIAL — Piedra, Ladrillo hueco, Ladrillo macizo, Hormigón celular, Hormigón hueco, Hormigón, Hormigón armado — kg. — NYLON

CÓDIGO	MEDIDA	€/100		
TCSO14075	14 x 75 Ø14	**24,397**	20	240
TCSO14100	14 x 100 Ø14	**31,449**	20	240

TC-SO 8

Taco de nylon, 8 alas

MULTIMATERIAL — Piedra, Ladrillo hueco, Ladrillo macizo, Hormigón celular, Hormigón hueco, Hormigón, Hormigón armado — kg. — NYLON

CÓDIGO	MEDIDA	€/100		
TCSO14130	14 x 130 Ø14	**62,415**	20	240
TCSO14160	14 x 160 Ø14	**70,318**	20	120
TCSO16140	16 x 140 Ø16	**137,725**	20	120
TCSO16160	16 x 160 Ø16	**146,655**	20	80
TCSO16200	16 x 200 Ø16	**151,420**	20	60
TCSO16240	16 x 240 Ø16	**172,154**	20	40

AN-TA

Tapón tapa-agujeros

MULTIMATERIAL — Ladrillo macizo, Hormigón celular, Hormigón hueco, Hormigón, Hormigón armado — NYLON

CÓDIGO	MEDIDA	€/100	Ø BROCA	PROFUNDIDAD MÍN. DE TALADRO	PROFUNDIDAD MIN. DEL ANCLAJE		
ANFATA37B	13 x 37 Ø6	**24,298**	6	130	33	100	600
ANFATA70B	13 x 70 Ø6	**29,266**	6	180	33	100	300

FIJACIONES QUÍMICAS

TABLA DE SELECCIÓN

	Polyester Universal	Polyester PLUS	Polyester PLUS sin estireno	Polyester PLUS sin estireno. Piedra	Vinylester	Vinylester sin estireno	Resina híbrida sin estireno	Resina híbrida sin estireno. winter	Epoxy puro 1:1	Epoxy puro 3:1
	MO-PU	**MO-P+**	**MO-PS+**	**MO-PSP+**	**MO-V**	**MO-VS**	**MO-H**	**MO-HW**	**MOPURE**	**MOPUR3**
ETA opción 1							•	•	•	•
ETA opción 7	•	•	•	•	•	•				
ETA +						•	•		•	•
ETA +			•	•		•	•	•		
SEISMIC C2&C1										•
SEISMIC C1							•	•	•	
FIRE RESISTANCE							•			•
ICC ES									•	
A+	•	•	•		•	•	•		•	•
	•	•	•	•	•	•	•	•	•	•
WRAS							•			•
			•	•		•	•	•		
	•	•	•	•	•	•	•	•	•	•
							•		•	•
						•	•		•	•
	•	•	•	•		•	•	•		
	•	•	•	•	•	•	•	•		
	•	•	•	•			•	•		
	•	•	•	•	•	•	•	•	•	•
	•	•	•	•	•	•	•	•	•	•
	•	•	•	•	•	•	•	•		•
								•		
	•	•	•	•	•	•	•		•	•

INDEX A PERFECT FIXING

Anclajes químicos MO

QUÍMICOS

Ladrillo hueco | Ladrillo ter-moarcilla | Ladrillo macizo | Hormigón | kg.

CÓDIGO	MEDIDA	€/1PC	
MOPU300	300 ml	11,957	12
MOPU410	410 ml	13,620	12

MO-PU NEW

Polyester universal. Homologado ETE Opción 7

M8-M24

QUÍMICOS

Ladrillo hueco | Ladrillo ter-moarcilla | Ladrillo macizo | Hormigón | kg.

CÓDIGO	MEDIDA	€/1PC	
MOP300	300 ml	12,986	12
MOP410	410 ml	14,444	12

MO-P+ NEW

Polyester PLUS. Homologado ETE Opción 7

M8-M24

QUÍMICOS

Ladrillo hueco | Ladrillo ter-moarcilla | Hormigón hueco | Hormigón | kg.

CÓDIGO	MEDIDA	€/1PC	
MOPS300	300 ml	15,069	12
MOPS410	410 ml	17,986	12
KIT MO-PS			
MOPS300EP	300 ml - KIT	23,753	12

Contenido del KIT:
- Cartucho MOPS300 (300 ml.) - x1
- Cánulas MORCANU x2
- Espárragos MOES08110 (M8 x 110 (Ø8) - x4
- Tamices Nylon MOTN15085 (15 x 85) - x4

Ver vídeo

¿Sabes hasta cuándo se puede manipular un anclaje químico ya aplicado?

El novedoso TESTIGO DE MANIPULADO incorporado en el MO-PS+ se trata de una tecnología única en el mercado. La resina cambia de color cuando inicia el proceso de curado, de azul a gris. Mientras se mantiene el tono azulado, el espárrago o varilla aplicada se puede manipular.

MO-PS+ NEW

Polyester PLUS sin estireno con testigo de manipulado. Homologado ETE Opción 7

M8-M24

QUÍMICOS

Ladrillo hueco | Ladrillo ter-moarcilla | Hormigón hueco | Hormigón | kg.

CÓDIGO	MEDIDA	€/1PC	
MOPSP300	300 ml	16,439	12
MOPSP410	410 ml	19,621	12

MO-PSP+ NEW

Polyester sin estireno PLUS color piedra. Homologado ETE Opción 7

M8-M24

MO-AC Anclajes químicos

MO-V

Vinylester.
Homologado ETE
Opción 7

QUÍMICOS

Hormigón

kg.

CÓDIGO	MEDIDA	€/1PC	
MOV300	300 ml	**15,556**	12
MOV410	410 ml	**17,704**	12

M8-M24

MO-VS

Vinylester sin estireno.
Homologado ETE
Opción 7

QUÍMICOS

Ladrillo hueco

Hormigón

kg.

CÓDIGO	MEDIDA	€/1PC	
MOVS300	300 ml	**18,000**	12
MOVS410	410 ml	**20,733**	12

M8-M24

MO-H

Hibrida sin estireno.
Homologado ETE
Opción 1

QUÍMICOS

Ladrillo ter-moarcilla

Hormigón

Hormigón fisurado

Hormigón armado

kg.

CÓDIGO	MEDIDA	€/1PC	
MOH300	300 ml	**20,467**	12
MOH410	410 ml	**23,200**	12

Ø8-Ø25

Ø8-Ø32

M8-M30

MO-HW

Hibrida sin estireno versión WINTER.
Homologado ETE
Opción 1

QUÍMICOS

Ladrillo ter-moarcilla

Hormigón

Hormigón fisurado

kg.

CÓDIGO	MEDIDA	€/1PC	
MOHW300	300 ml	**21,467**	12
MOHW410	410 ml	**24,600**	12

Ø8-Ø32

M8-M30

MOPURE

Epoxy Puro 1:1.
Homologado
ETE Opción 1

QUÍMICOS

Hormigón | Hormigón fisurado | Hormigón armado

CÓDIGO	MEDIDA	€/1PC	
MOPURE600	600 ml	**59,583**	12

Ø8-Ø25 | Ø8-Ø32 | M8-M30

MO

Accesorios para anclajes químicos

MO-PIS

Pistolas aplicadoras

CÓDIGO	MODELO	MEDIDA CARTUCHO	€/1 PC	
MOPISTO	Manual	410 ml.	40,922	1
MOPISPR	Profesional	410 ml.	101,071	1
MOPISSI	Silicona	170ml. / 300 ml.	22,300	1
MOPISPUR6	MOPURE600	600 ml.	52,527	1
MOPISNEU	Neumática	410 ml.	1.338,379	1
MOPISP3385	MOPUR30385	385 ml.	111,583	1
MOPISP3585	MOPUR30585	585 ml.	126,718	1

MO-AC

Cánulas mezcladoras y varios

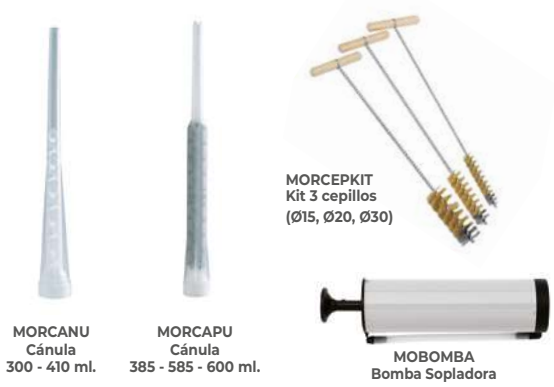

CÓDIGO	MODELO	€/1 PC		
MOBOMBA	Bomba Sopladora	14,720	1	-
MORCANU	Cánula 300 - 410 ml.	0,958	12	144
MORCAPU	Cánula 385 - 585 - 600 ml.	1,463	12	24
MORCEPKIT	Kit Cepillo	71,258	1	-

MO-TN

Tamiz de plástico

Ny NYLON

CÓDIGO	MEDIDA	€/100	UD. MIN. VENTA		
MOTN12050	12 x 50	37,787	24	12	240
MOTN15085	15 x 85	31,648	24	12	240
MOTN15130	15 x 130	37,327	24	12	240
MOTN20085	20 x 85	36,012	24	12	240

Bolsa Autoservicio

CÓDIGO	MEDIDA	€/BOLSA	PCS.	BOLSAS
LSMOTN12050	12 x 50	2,688	4	7
LSMOTN15085	15 x 85	2,675	4	6
LSMOTN20085	20 x 85	2,362	2	6

MO-ES

Espárrago roscado

Z ZINC

CÓDIGO	MEDIDA	€/100		
MOES06070	M6 x 70 Ø6	55,874	12	540
MOES08110	M8 x 110 Ø8	94,560	12	288
MOES10115	M10 x 115 Ø10	125,594	12	144
MOES12110	M12 x 110 Ø12	167,335	12	144

Bolsa Autoservicio

CÓDIGO	MEDIDA	€/BOLSA	PCS.	BOLSAS
LSMOES06070	M6 x 70 Ø6	4,179	4	10
LSMOES08110	M8 x 110 Ø8	5,964	4	7
LSMOES10115	M10 x 115 Ø10	7,357	4	6
LSMOES12110	M12 x 110 Ø12	9,239	4	6

MO-TR

Tamiz roscado

Z ZINC

CÓDIGO	MEDIDA	€/100		
MOTR008	M8 x 80 Ø12	192,591	12	540
MOTR010	M10 x 80 Ø14	257,996	12	288
MOTR012	M12 x 80 Ø16	312,375	12	288

MO-TM

Tamiz metálico

Z ZINC

CÓDIGO	MEDIDA	€/100		
MOTM12100	12 x 1.000 Ø11	1.676,162	10	-
MOTM16100	16 x 1.000 Ø14	1.898,155	10	-
MOTM22100	22 x 1.000 Ø21	2.229,538	5	20

INDEX
A PERFECT FIXING

CA-QU

Resina de epoxi-acrilato, cuarzo y catalizador.
Homologado ETE Opción 8

QUÍMICOS

Hormigón armado | Piedra | Ladrillo macizo | Hormigón

CÓDIGO	MEDIDA	€/100		
CAQU008	8 x 80 Ø10	**191,535**	10	500
CAQU010	10 x 90 Ø12	**195,940**	10	500
CAQU012	12 x 110 Ø14	**204,294**	10	200
CAQU016	16 x 125 Ø18	**227,132**	10	200
CAQU020	20 x 170 Ø25	**462,144**	6	60
CAQU024	24 x 210 Ø28	**541,090**	6	60
•CAQU030	30 x 280 Ø35	**964,873**	6	30

• Medidas sin homologar

02 P. 363 Info. Técnica

PACKAGING CON PROTECCIÓN ANTI-ROTURA

EQ

Espárrago para anclaje químico con tuerca y arandela

EQ-AC

Cincado

QUÍMICOS

Hormigón armado | Piedra | Ladrillo hueco | Ladrillo macizo | Hormigón celular | Hormigón hueco | Hormigón

CÓDIGO	MEDIDA	€/100		
EQAC08110	M8 x 110	**67,201**	10	240
EQAC10130	M10 x 130	**107,957**	10	120
EQAC12160	M12 x 160	**172,094**	10	120
EQAC16190	M16 x 190	**326,203**	10	40
EQAC20260	M20 x 260	**705,460**	6	12
EQAC24300	M24 x 300	**1.072,199**	6	12
EQAC30330	M30 x 330	**2.227,554**	6	12

EQ-A2

Inoxidable A2

QUÍMICOS

Hormigón armado | Piedra | Ladrillo hueco | Ladrillo macizo | Hormigón celular | Hormigón hueco | Hormigón

CÓDIGO	MEDIDA	€/100		
EQA208110	M8 x 110	**244,501**	10	240
EQA210130	M10 x 130	**404,064**	10	120
EQA212160	M12 x 160	**669,658**	10	120
EQA216190	M16 x 190	**1.387,508**	10	40
EQA220260	M20 x 260	**2.651,893**	6	12
EQA224300	M24 x 300	**4.237,873**	6	12
EQA230330	M30 x 330	**7.731,842**	6	12

EQ-A4

Inoxidable A4

QUÍMICOS

Hormigón armado | Piedra | Ladrillo hueco | Ladrillo macizo | Hormigón celular | Hormigón hueco | Hormigón

CÓDIGO	MEDIDA	€/100		
EQA408110	M8 x 110	**308,721**	10	240
EQA410130	M10 x 130	**560,758**	10	120
EQA412160	M12 x 160	**964,607**	10	120
EQA416190	M16 x 190	**1.989,104**	10	40
EQA420260	M20 x 260	**4.600,835**	6	12
EQA424300	M24 x 300	**7.583,085**	6	12
EQA430330	M30 x 330	**13.376,617**	6	12

Tabla de selección

	MSPRB290	MSPRG290	MSPRM290	MSPRN290	MSTR290	MSSF290
CE	●	●	●	●		
ECT	●	●	●	●		●
A+	●	●	●	●	●	●
	●	●	●	●	●	●
	●	●	●	●		
	●	●	●	●	●	●
	●	●	●	●	●	●
U.V.	●	●	●	●	●	●
NO DRIP	●	●	●	●	●	●
+90°C -40°C	●	●	●	●	●	●
+25°C +05°C WATERPROOF	●	●	●	●	●	●
WET SURFACE	●	●	●	●	●	●
	●	●	●	●	●	●
	300 %	300 %	300 %	300 %	250 %	200 %
	150 kg/10 cm²	150 kg/10 cm²	150 kg/10 cm²	150 kg/10 cm²	140 kg/10 cm²	430 kg/10 cm²
	●	●	●	●	●	●
	●	●	●	●	●	●
	●	●	●	●	●	●
					●	
1 seg.						●

Nuevos adhesivos Hybrid MS Polymer

Versatilidad, alto rendimiento y facilidad de uso

Los adhesivos Hybrid MS Polymer de INDEX® mezclan la fuerza del poliuretano con las propiedades sellantes de la silicona, creando un producto con unas prestaciones adhesivas de alto rendimiento que combinan las ventajas de los dos materiales.

La gama está compuesta por tres tipos de adhesivos, enfocados a diferentes usos:

- MS-PR: Professional (en 4 colores)
- MS-TR: Transparent
- MS-SF: Superfast High Tack

NEW

MS-PR

PROFESSIONAL.
Pega, monta y sella en múltiples materiales

MSPRB290

MSPRN290

MSPRM290

RAL 8016

MSPRG290

RAL 7030

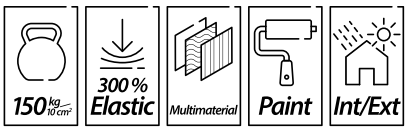

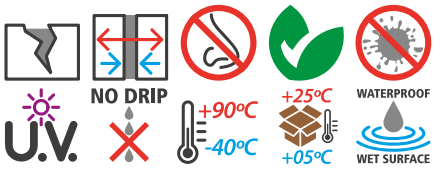

PEGA
MONTA
SELLA

COLLE MONTE ÉTANCHÉIFIE
COLAGEM MONTAGEM SELAGEM

CÓDIGO	COLOR		€/1PC	
MSPRB290		290 ml	**10,540**	12
MSPRN290		290 ml	**10,540**	12
MSPRM290		290 ml	**10,540**	12
MSPRG290		290 ml	**10,540**	12

Adhesivo sellante neutro e inodoro de excelente adhesión multimaterial especialmente indicado para el pegado y sellado de repisas, remates en tejados, canalones, cubiertas, juntas de marcos o estructuras sometidas a vibraciones, sellado de juntas de dilatación, cisternas, contenedores y otros elementos de aluminio, así como para el uso en la industria de procesamiento de alimentos al ser un producto con el Certificado ISEGA.

CARACTERÍSTICAS

- Disponible en color blanco, negro, marrón (RAL 8016) y gris (RAL 7030)
- Dureza: 35-40 ShoreA
- Soporta vibraciones. 300 % de elasticidad
- Carga máxima de 150 kg/10cm2
- Pintable y lijable
- Ecológico (Certificados A+, EnviroCert e ISEGA)
- Sin solventes
- Neutro e inodoro
- Impermeable
- Tixotrópico (no escurre en juntas verticales)

APLICACIONES

- Pegado y sellado en construcción: repisas, remates en tejado, canalones, cubiertas, juntas de marcos o estructuras sometidas a vibraciones.
- Relleno de grietas.
- Sellado y pegado en industria y automóvil.
- Sellado de juntas de dilatación, cisternas, contenedores y otros elementos de aluminio.
- Producto certificado para el uso en la industria de procesamiento de alimentos (Certificado ISEGA).
- Válido para usar en interior y exterior. Resistente a rayos UV e influencias atmosféricas.
- Válido para aplicar sobre superficies húmedas.
- Apto para aplicar a bajas temperaturas.
- Adhesión a todo tipo de materiales: hormigón, madera, metal, corcho, aluminio, PVC, cobre, ladrillo, piedra, porcelana...). No recomendado para Polietileno (PE), Polipropileno (PP) y Politetrafluoroetileno (PTFE).
- En caso de no conocer el material base se deberán realizar unas pruebas previas para garantizar el buen funcionamiento del producto.
- Apto para montar, sellar y pegar.

TRANSPARENT. Máxima transparencia en las uniones — MS-TR NEW

PEGA MONTA
COLLE MONTE
COLAGEM MONTAGEM

140 kg/10cm² · 250% Elastic · Cristal

CÓDIGO	COLOR		€/1PC	
MSTR290	⊗	290 ml	13,940	12

ÉMISSIONS DANS L'AIR INTÉRIEUR A+ (A+ A B C) · U.V. · NO DRIP · +90ºC -40ºC · WATERPROOF WET SURFACE · +25ºC +05ºC

Adhesivo incoloro e inodoro especialmente indicado para el pegado y montaje de fijaciones en materiales en las que se busca una unión transparente o visible como vidrio, cristal, acrílico, PVC, porcelana, cerámica y otros elementos transparentes en interior o exterior.

CARACTERÍSTICAS

- Máxima transparencia
- Dureza: 30-35 ShoreA
- 250 % de elasticidad
- Carga máxima de 140 kg/10cm2
- Neutro e inodoro
- Pintable y lijable
- Sin solventes. Impermeable

APLICACIONES

- Incoloro. Adecuado para el pegado de vidrio, cristal, acrílico, PVC, porcelana, cerámica y otros elementos transparentes en interior o exterior.
- Fijación de materiales con una unión transparente o visible.
- Apto para usar en interior y exterior. Resistente a rayos UV.
- Apto para aplicación sobre superficies húmedas.
- Adhesión a todo tipo de materiales (hormigón, madera, metal, corcho, aluminio, PVC, cobre, ladrillo, piedra, porcelana...). No recomendado para Polietileno (PE), Polipropileno (PP) y Politetrafluoroetileno (PTFE).
- En caso de no conocer el material base se deberán realizar unas pruebas previas para garantizar el buen funcionamiento del producto.
- Apto para montar y pegar.

SUPERFAST HIGH TACK. Agarre total, carga máxima instantánea — MS-SF NEW

AGARRE TOTAL
ADHÉRENCE TOTALE
FIXAÇÃO TOTAL

Multimaterial · 1" sec Instant · Paint

CÓDIGO	COLOR		€/1PC	
MSSF290	◯	290 ml	12,648	12

GEV-EMICODE EC 1 PLUS very low emission · ÉMISSIONS DANS L'AIR INTÉRIEUR A+ (A+ A B C) · U.V. · NO DRIP · +90ºC -40ºC · WATERPROOF WET SURFACE · +25ºC +05ºC

Adhesivo blanco de acción inmediata para la instalación de objetos pesados en condiciones exigentes, rápidos y sin apoyos. Indicado para su uso en todo tipo de materiales (hormigón, madera, metal, corcho, aluminio, PVC, cobre, ladrillo, piedra, porcelana...) tanto en interior o exterior.

CARACTERÍSTICAS

- Carga máxima de 430 kg/10cm2
- Adhesión instantánea en 1 segundo
- Dureza: 60-70 ShoreA
- Elongación a rotura: 150-250 %
- Neutro e inodoro
- Pintable y lijable
- Ecológico (Certificados A+ y EnviroCert)
- Sin solventes. Impermeable

APLICACIONES

- Especialmente indicado para el pegado y conexión rápida de elementos pesados sin fijaciones adicionales. Triplica las prestaciones de agarre de otros adhesivos.
- Apto para usar en interior y exterior. Resistente a rayos UV.
- Apto para aplicación sobre superficies húmedas.
- Adhesión a todo tipo de materiales: hormigón, madera, metal, corcho, aluminio, PVC, cobre, ladrillo, piedra, porcelana... No recomendado para Polietileno (PE), Polipropileno (PP) y Politetrafluoroetileno (PTFE).
- En caso de no conocer el material base se deberán realizar unas pruebas previas para garantizar el buen funcionamiento del producto.

Tabla de selección

	SI-PR					SI-PRS		SI-UNI					SI-UNS		SE-ACR	
	SIPRB280	SIPRG280	SIPRM280	SIPRN280	SIPRT280	SIPRSB280	SIPRST280	SIUNIB280	SIUNIG280	SIUNIM280	SIUNIN280	SIUNIT280	SIUNSB280	SIUNST280	SEACRB280	SEACRG280
CE	●	●	●	●	●	●	●	●	●	●	●	●	●	●	●	●
A+	●	●	●	●	●	●	●									
A								●	●	●	●	●	●	●	●	●
	●	●	●	●	●	●	●	●	●	●	●	●	●	●	●	●
U.V.	●	●	●	●	●	●	●	●	●	●	●	●	●	●	●	●
NO DRIP	●	●	●	●	●	●	●	●	●	●	●	●	●	●	●	●
	●	●	●	●	●	●	●	●	●	●	●	●	●	●	●	●
WATERPROOF	●	●	●	●	●	●	●	●	●	●	●	●	●	●	●	●
+150ºC -40ºC	●	●	●	●	●	●	●	●	●	●	●	●	●	●		
+75ºC -20ºC															●	●
+25ºC +05ºC	●	●	●	●	●	●	●	●	●	●	●	●	●	●	●	●
NO SOLVENTS	●	●	●	●	●	●	●								●	●
	●	●	●	●	●	●	●	●	●	●	●	●	●	●	●	●
	●	●	●	●	●	●	●	●	●	●	●	●	●	●		
					●		●					●		●		
						●	●						●	●		
						●	●						●	●		
	●	●	●	●	●											
	●	●	●	●	●	●	●									
															●	●
															●	●

INDEX
A PERFECT FIXING

Nueva gama de siliconas

Sellantes, aislantes y aplicables a distintas superficies en interior y también en exteriores

La gama de siliconas INDEX® está disponible en una variedad de colores y propiedades para adaptarse a las necesidades de cada aplicación. Todas las siliconas son resistentes al agua y adaptables a distintos materiales lo que las convierte en una solución profesional para el montaje y sellado de juntas en diferentes superficies.

NEW

SI-PR NEUTRAL Professional

Silicona neutra profesional para montaje de ventanas, acristalamientos y vidrio templado sobre marcos de aluminio. Excelente adhesión en materiales lisos y porosos

SIPRB280

SIPRG280

RAL 7030

SIPRM280

RAL 8016

SIPRN280

SIPRT280

CÓDIGO	COLOR		€/1PC	
SIPRB280		280 ml	6,800	12
SIPRG280		280 ml	6,800	12
SIPRM280		280 ml	6,800	12
SIPRN280		280 ml	6,800	12
SIPRT280		280 ml	6,800	12

ÉMISSIONS DANS L'AIR INTÉRIEUR A+ A B C

+25ºC +05ºC

U.V.

NO DRIP

NO SOLVENTS

+150ºC -40ºC

ELÁSTICO/FLEXIBLE

VENTANAS/FACHADAS

MULTIMATERIAL

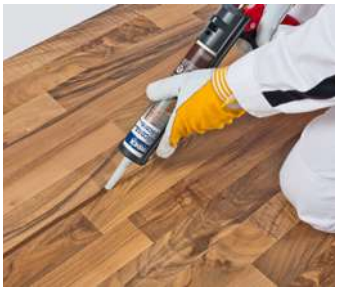

CARACTERÍSTICAS

- Elásticas y flexibles
- Apto para aplicación en ventanas
- Disponible en colores blanco, negro, marrón (RAL 8016), gris (RAL 7030) y transparente
- Multimaterial: aptas para su uso en carpintería de aluminio y PVC, juntas de dilatación, hormigón, ladrillos, piedra, madera, metales y vidrio)
- Certificado A+ sobre emisiones en interiores

NEUTRAL SANITAR Professional SI-PRS NEW

Silicona neutra profesional con propiedades fungicidas para entornos húmedos

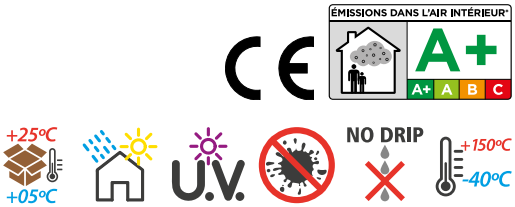

CÓDIGO	COLOR		€/1PC	
SIPRSB280	○	280 ml	6,800	12
SIPRST280	⊗	280 ml	6,800	12

ELÁSTICO/FLEXIBLE · ANTIMOHO · BAÑOS/COCINAS · MULTIMATERIAL

CARACTERÍSTICAS

- Contienen fungicidas para evitar la aparición de moho
- Aptas para la aplicación en baños y cocinas
- Elásticas y flexibles
- Aptas para la aplicación en ventanas
- Disponible en color blanco y transparente
- Multimaterial: aptas para su uso en carpintería de aluminio y PVC, juntas de dilatación, hormigón, ladrillos, piedra, madera, metales y vidrio)

NEW

SI-UNI ACETIC Universal

Silicona acética universal multiusos

ELÁSTICO/FLEXIBLE · EXTERIOR/INTERIOR · CRISTALES/VENTANAS · MULTIUSO

CÓDIGO	COLOR		€/1PC	
SIUNIB280		280 ml	4,500	12
SIUNIG280		280 ml	4,590	12
SIUNIM280		280 ml	4,590	12
SIUNIN280		280 ml	4,590	12
SIUNIT280		280 ml	4,500	12

+25ºC +05ºC · U.V. · NO DRIP · NO SOLVENTS · +150ºC -40ºC

CE

ÉMISSIONS DANS L'AIR INTÉRIEUR A+ A B C

CARACTERÍSTICAS

- Multiusos: apto para su uso en aluminio, cerámica, vidrio y porcelana
- No aptas para materiales porosos, oxidables o atacables por ácidos
- Elásticas y flexibles
- Apto para aplicación en interior y exterior

NEW

SI-UNS ACETIC SANITAR Universal

Silicona acética universal multiusos con propiedades fungicidas para entornos húmedos

MULTIMATERIAL · BAÑOS/COCINAS · ANTIMOHO · ELÁSTICO/FLEXIBLE

CÓDIGO	COLOR		€/1PC	
SIUNSB280		280 ml	4,590	12
SIUNST280		280 ml	4,590	12

ÉMISSIONS DANS L'AIR INTÉRIEUR A+ A B C · CE · +25ºC +05ºC · U.V. · NO DRIP · +150ºC -40ºC

CARACTERÍSTICAS

- Contienen fungicidas para evitar la aparición de moho
- Aptas para la aplicación en baños y cocinas
- Elásticas y flexibles
- Aptas para la aplicación en ventanas
- Disponible en color blanco y transparente
- Multiusos: Aptas para su uso en aluminio, cerámica, vidrio y porcelana.
- No aptas para materiales porosos, oxidables o atacables por ácidos

Masilla acrílica para juntas y grietas — SE-ACR NEW

Masilla/sellador acrílica profesional para juntas y grietas

ÉMISSIONS DANS L'AIR INTÉRIEUR A+ A B C

+25ºC +05ºC · U.V. · NO DRIP · NO SOLVENTS · +75ºC -20ºC

CÓDIGO	COLOR		€/1PC	
SEACRB280	○	280 ml	3,573	12
SEACRG280	●	280 ml	3,573	12

EXTERIOR/INTERIOR · FLEXIBLE · PINTABLE · MATERIALES POROSOS

CARACTERÍSTICAS

- Apta para el sellado de todo tipo de juntas, pequeños agujeros, grietas en fachada, pared, ranuras en cajas de persianas, marcos de puertas y ventanas
- Apta para aplicación en materiales porosos (Hormigón, madera, baldosas de cerámica, placas de yeso) y para la reparación de pequeñas grietas
- Flexible y alta adherencia
- Se puede pintar y barnizar
- Muy fácil de aplicar
- Apto para aplicación en interior y exterior

Cánulas para MS y Siliconas — MS-CA NEW

MSCAHT

MSCATP

CÓDIGO	MODELO	VÁLIDO PARA	€/BOLSA	PCS.	BOLSAS
MSCATP	TAPON	MS-PR, MS-TR y Sliconas	12,330	12	18
MSCAHT	ANCHA	MS-SF	12,920	12	18

PU-S

Espuma de poliuretano multiusos

PU-SP

Para aplicación con pistola

QUÍMICOS

CÓDIGO	MEDIDA	€/1PC	GRADO INFLAMACIÓN	TEMPERATURA DE SERVICIO	
PUSP750	750 ml	**12,142**	EN 13501, parte 1 (E)	-40°C a +90°C	12

PU-SC

Para aplicación con cánula

QUÍMICOS

CÓDIGO	MEDIDA	€/1PC	GRADO INFLAMACIÓN	TEMPERATURA DE SERVICIO	
PUSC750	750 ml	**11,846**	EN 13501, parte 1 (E)	-40°C a +90°C	12

NUEVA CÁNULA ECOFLEX

Su novedoso sistema de bloqueo permite conservar y reutilizar el producto varios días, permitiendo no desperdiciar producto y ser más respetuoso con el medioambiente.

PU-T

Espuma de poliuretano para fijación de tejas

PU-TP

Para aplicación con pistola

QUÍMICOS

CÓDIGO	MEDIDA	€/1PC	GRADO INFLAMACIÓN	TEMPERATURA DE SERVICIO	
PUTP750	750 ml	**13,133**	EN 13501, parte 1 (E)	-40°C a +90°C	12

NEW PU-TC

Para aplicación con cánula

QUÍMICOS

CÓDIGO	MEDIDA	€/1PC	GRADO INFLAMACIÓN	TEMPERATURA DE SERVICIO	
PUTC750	750 ml	**12,738**	EN 13501, parte 1 (E)	-40°C a +90°C	12

Espuma de poliuretano resistente al fuego — PU-F

QUÍMICOS

CÓDIGO	MEDIDA	€/1PC	GRADO INFLAMACIÓN	TEMPERATURA DE SERVICIO	
PUFP750	750 ml	22,932	DIN 4102, parte 1 (B1); BS 476, parte 20; EN 13501, parte 1 (B-s1, d0); EN 13501, parte 2 (EI 240)	-40°C a +90°C	12

PU-FP

Para aplicación con pistola

QUÍMICOS

CÓDIGO	MEDIDA	€/1PC	GRADO INFLAMACIÓN	TEMPERATURA DE SERVICIO	
PUFC750	750 ml	22,243	DIN 4102, parte 1 (B1); BS 476, parte 20; EN 13501, parte 1 (B-s1, d0); EN 13501, parte 2 (EI 240)	-40°C a +90°C	12

NUEVA CÁNULA ECOFLEX

Su novedoso sistema de bloqueo permite conservar y reutilizar el producto varios días, permitiendo no desperdiciar producto y ser más respetuoso con el medioambiente.

PU-FC NEW

Para aplicación con cánula

Adhesivo de poliuretano SATE para paneles aislantes y placas de yeso laminado — PU-EP

QUÍMICOS

CÓDIGO	MEDIDA	€/1PC	GRADO INFLAMACIÓN	TEMPERATURA DE SERVICIO	
PUEP750	750ml	20,600	EN 13501-1 (E)	-40°C a +90°C	12

ASSESSED ACCORDING TO ETAG 004

PU-EP NEW

Para aplicación con pistola

PU-AC

Accesorios para espumas de poliuretano

PU-PI

Pistolas aplicadoras

CÓDIGO	MODELO	MEDIDA CARTUCHO	€/1 PC	
PUPI01	**Profesional**	750 ml	**94,577**	1
PUPI02	NEW **Básica**	750 ml	**36,050**	1

PU-CA

Cánula aplicadora

CÓDIGO	MEDIDA CARTUCHO	€/BOLSA	PCS.	BOLSAS
PUCA01	**750 ml**	**5,091**	12	18

PU-CL

Limpiador de accesorios para la aplicación de espuma de poliuretano

QUÍMICOS

CÓDIGO	MEDIDA	€/1 PC	
PUCL500	**500 ml**	**13,566**	12

FIJACIONES PLÁSTICAS

T-NUX

TACO DE NYLON ALTO RENDIMIENTO

GAMA

PRODUCTO	FOTOGRAFÍA	CABEZA	HOMOLOGACIONES	MATERIALES USO
T-NUX E		HEXAGONAL	ETA CE FIRE RESISTANCE	
T-NUX A		AVELLANADA	ETA CE FIRE RESISTANCE	
T-NUX T		TRUSS	ETA CE FIRE RESISTANCE	
T-NUX E A4		HEXAGONAL	ETA CE FIRE RESISTANCE	
T-NUX A A4		AVELLANADA	ETA CE FIRE RESISTANCE	
T-FUX E		CILÍNDRICA	ETA CE FIRE RESISTANCE	
T-NUX				

CARACTERÍSTICAS

- Taco de nylon con tornillo para fijaciones de cargas altas.
- Fijación rápida, con montaje a través del material a fijar, instalándose por golpe sobre el taco de nylon y posterior roscado del tornillo.
- Gran rango de longitudes y espesores a fijar.
- Multimaterial. Apto para cuando se desconozca el material base donde se realiza la fijación.
- Valores altos de resistencia mecánica del anclaje.
- Homologación europea, DITE-13/0754, para uso en hormigón, hormigón aireado, ladrillo macizo, ladrillo hueco y bloque de hormigón.

APLICACIONES

- Rehabilitación de fachadas
- Fachadas ventiladas
- Instalación de equipos de aire acondicionado
- Marcos de ventanas y puertas
- Puertas de garajes
- Barandillas

USOS

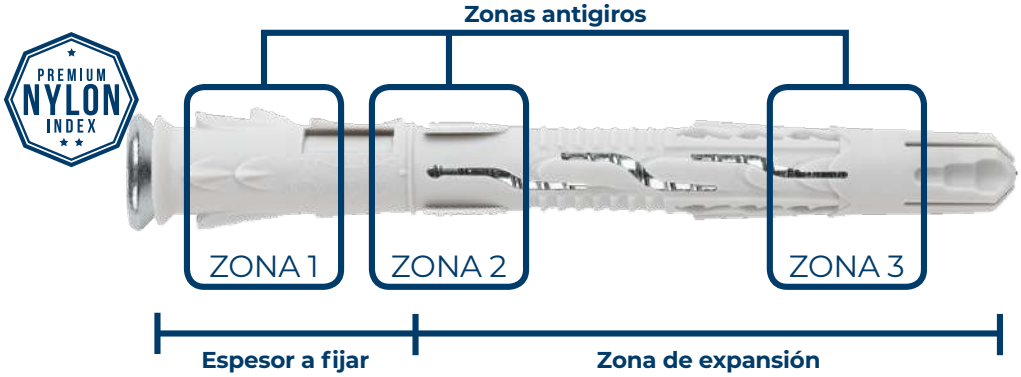

T-NUX

Taco de nylon universal de alto rendimiento

T-NUX A

Cabeza avellanada. Cincado. Homologado ETE

02 P. 363 Info. Técnica

Disponible en varios recubrimientos. Consulte precio y plazo de entrega.

MULTIMATERIAL

Piedra | Ladrillo hueco | Hormigón fisurado | Ladrillo macizo | Hormigón celular | Hormigón hueco | Hormigón

CÓDIGO	MEDIDA	€/100		ESPESOR MÁX. A FIJAR		
•TNUXA08060	8 x 60 Ø8	**47,296**	TX30	-	50	600
TNUXA08080	8 x 80 Ø8	**51,765**	TX30	10	50	600
TNUXA08100	8 x 100 Ø8	**64,712**	TX30	30	50	600
TNUXA08120	8 x 120 Ø8	**73,994**	TX30	50	50	300
•TNUXA10060	10 x 60 Ø10	**70,098**	TX40	-	50	300
TNUXA10080	10 x 80 Ø10	**86,174**	TX40	10	50	300
TNUXA10100	10 x 100 Ø10	**97,367**	TX40	30	50	300
TNUXA10120	10 x 120 Ø10	**112,172**	TX40	50	50	300
TNUXA10140	10 x 140 Ø10	**139,367**	TX40	70	50	300
TNUXA10160	10 x 160 Ø10	**148,754**	TX40	90	50	200
TNUXA10180	10 x 180 Ø10	**203,235**	TX40	110	50	150
TNUXA10200	10 x 200 Ø10	**246,383**	TX40	130	50	150
TNUXA10230	10 x 230 Ø10	**287,298**	TX40	160	50	100

• Medidas sin homologar

Blíster

CÓDIGO	MEDIDA	€/BOLSA	PCS.	BOLSAS
BZTNXA08080	8 x 80 Ø8	**3,231**	2	15
BZTNXA08100	8 x 100 Ø8	**3,231**	2	15
BZTNXA08120	8 x 120 Ø8	**3,231**	2	15
BZTNXA10080	10 x 80 Ø10	**3,231**	2	15
BZTNXA10100	10 x 100 Ø10	**3,231**	2	15
BZTNXA10120	10 x 120 Ø10	**3,231**	2	15

Caja con Ventana

CÓDIGO	MEDIDA	€/CAJA	PCS.	CAJAS
VTNUXA08080	8 x 80 Ø8	**5,540**	8	8
VTNUXA08100	8 x 100 Ø8	**6,923**	8	8
VTNUXA10080	10 x 80 Ø10	**9,218**	8	8
VTNUXA10100	10 x 100 Ø10	**10,418**	8	8

Bolsa Autoservicio

CÓDIGO	MEDIDA	€/BOLSA	PCS.	BOLSAS
LSTNXA08080	8 x 80 Ø8	**6,479**	10	8
LSTNXA08100	8 x 100 Ø8	**7,712**	10	8
LSTNXA08120	8 x 120 Ø8	**8,494**	8	8
LSTNXA10080	10 x 80 Ø10	**9,129**	8	8
LSTNXA10100	10 x 100 Ø10	**6,963**	6	6

T-NUX A A4

Inoxidable A4. Cabeza avellanada. Homologado ETE

02 P. 364 Info. Técnica

INOXIDABLE

Piedra | Ladrillo hueco | Hormigón fisurado | Ladrillo macizo | Hormigón celular | Hormigón hueco | Hormigón

CÓDIGO	MEDIDA	€/100		ESPESOR MÁX. A FIJAR		
TNXA408080	8 x 80 Ø8	**206,892**	TX30	10	50	600
TNXA408100	8 x 100 Ø8	**249,480**	TX30	30	50	600
TNXA408120	8 x 120 Ø8	**308,196**	TX30	50	50	300
TNXA410080	10 x 80 Ø10	**263,340**	TX40	10	50	300
TNXA410100	10 x 100 Ø10	**314,412**	TX40	30	50	300
TNXA410120	10 x 120 Ø10	**366,156**	TX40	50	50	300
TNXA410140	10 x 140 Ø10	**434,196**	TX40	70	50	300

T-NUX E

Cabeza hexagonal. Cincado. Homologado ETE

02 P. 364 Info. Técnica

Disponible en varios recubrimientos. Consulte precio y plazo de entrega.

MULTIMATERIAL

Piedra | Ladrillo hueco | Hormigón fisurado | Ladrillo macizo | Hormigón celular | Hormigón hueco | Hormigón

CÓDIGO	MEDIDA	€/100			ESPESOR MÁX. A FIJAR		
•TNUXE08060	8 x 60 Ø8	**54,390**	TX30	H10	-	50	600
TNUXE08080	8 x 80 Ø8	**61,982**	TX30	H10	10	50	600
TNUXE08100	8 x 100 Ø8	**78,299**	TX30	H10	30	50	300
TNUXE08120	8 x 120 Ø8	**91,697**	TX30	H10	50	50	300
•TNUXE10060	10 x 60 Ø10	**80,115**	TX40	H13	-	50	300
TNUXE10080	10 x 80 Ø10	**94,469**	TX40	H13	10	50	300
TNUXE10100	10 x 100 Ø10	**109,547**	TX40	H13	30	50	300
TNUXE10120	10 x 120 Ø10	**150,539**	TX40	H13	50	50	300
TNUXE10140	10 x 140 Ø10	**192,119**	TX40	H13	70	50	200
TNUXE10160	10 x 160 Ø10	**192,570**	TX40	H13	90	50	150
TNUXE10180	10 x 180 Ø10	**225,400**	TX40	H13	110	50	150
TNUXE10200	10 x 200 Ø10	**297,990**	TX40	H13	130	50	150
TNUXE10230	10 x 230 Ø10	**363,125**	TX40	H13	160	50	100

• Medidas sin homologar

Blíster

CÓDIGO	MEDIDA	€/BOLSA	PCS.	BOLSAS
BZTNXE08080	8 x 80 Ø8	**3,231**	2	15
BZTNXE08100	8 x 100 Ø8	**3,231**	2	15
BZTNXE08120	8 x 120 Ø8	**3,231**	2	15
BZTNXE10080	10 x 80 Ø10	**3,231**	2	15
BZTNXE10100	10 x 100 Ø10	**3,231**	2	15
BZTNXE10120	10 x 120 Ø10	**3,231**	2	15

Caja con Ventana

CÓDIGO	MEDIDA	€/CAJA	PCS.	CAJAS
VTNUXE08080	8 x 80 Ø8	**6,632**	8	8
VTNUXE08100	8 x 100 Ø8	**8,375**	8	8
VTNUXE10080	10 x 80 Ø10	**10,106**	8	8
VTNUXE10100	10 x 100 Ø10	**11,718**	8	8

Bolsa Autoservicio

CÓDIGO	MEDIDA	€/BOLSA	PCS.	BOLSAS
LSTNXE08080	8 x 80 Ø8	**7,388**	10	8
LSTNXE08100	8 x 100 Ø8	**9,332**	10	8
LSTNXE08120	8 x 120 Ø8	**9,798**	8	8
LSTNXE10080	10 x 80 Ø10	**6,757**	6	6
LSTNXE10100	10 x 100 Ø10	**7,835**	6	6

T-NUX

Taco de nylon universal de alto rendimiento

T-NUX E A4

Inoxidable A4. Cabeza hexagonal.
Homologado ETE

02. P. 364 Info. Técnica

INOXIDABLE

Piedra | Ladrillo hueco | Hormigón fisurado | Ladrillo macizo | Hormigón celular | Hormigón hueco | Hormigón

CÓDIGO	MEDIDA	€/100			ESPESOR MÁX. A FIJAR		
TNXE408080	8 x 80 Ø8	**290,430**	TX30	H10	10	50	600
TNXE408100	8 x 100 Ø8	**344,232**	TX30	H10	30	50	300
TNXE410080	10 x 80 Ø10	**385,231**	TX40	H13	10	50	300
TNXE410100	10 x 100 Ø10	**402,318**	TX40	H13	30	50	300
TNXE410120	10 x 120 Ø10	**483,588**	TX40	H13	50	50	300
TNXE410140	10 x 140 Ø10	**564,102**	TX40	H13	70	50	200

T-NUX T

Cabeza Truss inviolable. Cincado.
Homologado ETE

02. P. 364 Info. Técnica

Disponible en varios recubrimientos.
Consulte precio y plazo de entrega.

MULTIMATERIAL

Piedra | Ladrillo hueco | Hormigón fisurado | Ladrillo macizo | Hormigón celular | Hormigón hueco | Hormigón

CÓDIGO	MEDIDA	€/100		ESPESOR MÁX. A FIJAR		
TNUXT10080	10 x 80 Ø10	**97,377**	TX40	10	50	300
TNUXT10100	10 x 100 Ø10	**110,026**	TX40	30	50	300
TNUXT10120	10 x 120 Ø10	**126,753**	TX40	50	50	200
TNUXT10140	10 x 140 Ø10	**157,486**	TX40	70	50	200
TNUXT10160	10 x 160 Ø10	**168,091**	TX40	90	50	200

*Incluye estrella inviolable

T-FUX E

Taco cabeza cilíndrica. Tornillo cabeza hexagonal. Cincado. Homologado ETE

02. P. 364 Info. Técnica

Disponible en varios recubrimientos.
Consulte precio y plazo de entrega.

MULTIMATERIAL

Piedra | Ladrillo hueco | Hormigón fisurado | Ladrillo macizo | Hormigón celular | Hormigón hueco | Hormigón

CÓDIGO	MEDIDA	€/100		ESPESOR MÁX. A FIJAR		
TFUXE10080	10 x 80 Ø10	**108,640**	TX40	10	50	300
TFUXE10100	10 x 100 Ø10	**125,979**	TX40	30	50	200
TFUXE10120	10 x 120 Ø10	**173,121**	TX40	50	50	200

T-NUX

Taco de nylon

MULTIMATERIAL

Piedra | Ladrillo hueco | Hormigón fisurado | Ladrillo macizo | Hormigón celular | Hormigón hueco | Hormigón

CÓDIGO	MEDIDA	€/100		
TNUX08060	8 x 60	**21,756**	50	800
TNUX08080	8 x 80	**23,464**	50	600
TNUX08100	8 x 100	**27,045**	50	600
TNUX08120	8 x 120	**29,831**	50	600
TNUX10060	10 x 60	**28,042**	50	600
TNUX10080	10 x 80	**28,438**	50	600
TNUX10100	10 x 100	**34,605**	50	600
TNUX10120	10 x 120	**40,768**	50	600
TNUX10140	10 x 140	**53,095**	50	300

Taco clavable poliamida 6.6 — TCA

MULTIMATERIAL

Piedra · Ladrillo hueco · Ladrillo de adobe · Ladrillo macizo · Hormigón celular · Hormigón hueco · Hormigón

CÓDIGO	MEDIDA	€/100		ESPESOR MÁX. A FIJAR		
TC6A08080	8 x 80 Ø8	**42,753**	TX30	15	100	600
TC6A08100	8 x 100 Ø8	**49,697**	TX30	35	100	400
TC6A08120	8 x 120 Ø8	**58,737**	TX30	55	100	400
TC6A10100	10 x 100 Ø10	**70,539**	TX40	25	100	300
TC6A10120	10 x 120 Ø10	**74,893**	TX40	40	100	300
TC6A10140	10 x 140 Ø10	**86,482**	TX40	60	100	300
TC6A10160	10 x 160 Ø10	**101,479**	TX40	85	100	200
TC6A10200	10 x 200 Ø10	**168,560**	TX40	125	100	-

TC-6A

Taco de seis alas con tornillo avellanado

02 P. 364 Info. Técnica

MULTIMATERIAL

Piedra · Ladrillo hueco · Ladrillo de adobe · Ladrillo macizo · Hormigón celular · Hormigón hueco · Hormigón

CÓDIGO	MEDIDA	€/100		ESPESOR MÁX. A FIJAR		
TC6E08080	8 x 80 Ø8	**48,059**	10	15	100	600
TC6E08100	8 x 100 Ø8	**56,028**	10	35	100	400
TC6E08120	8 x 120 Ø8	**66,602**	10	55	100	300
TC6E10100	10 x 100 Ø10	**80,941**	13	25	100	300
TC6E10120	10 x 120 Ø10	**83,927**	13	40	100	300
TC6E10140	10 x 140 Ø10	**99,057**	13	60	100	200
TC6E10160	10 x 160 Ø10	**117,040**	13	85	100	200
TC6E10200	10 x 200 Ø10	**197,533**	13	125	100	-

TC-6E

Taco de seis alas con tornillo hexagonal

02 P. 365 Info. Técnica

MULTIMATERIAL

Piedra · Ladrillo hueco · Ladrillo de adobe · Ladrillo macizo · Hormigón celular · Hormigón hueco · Hormigón

CÓDIGO	MEDIDA	€/100		ESPESOR MÁX. A FIJAR		
TC2A06060	6 X 60 Ø6	**23,373**	2	30	100	1.200
TC2A08060	8 X 60 Ø8	**30,860**	3	20	100	600
TC2A08080	8 x 80 Ø8	**40,712**	3	40	100	600
TC2A08100	8 x 100 Ø8	**51,797**	3	60	100	400
TC2A08120	8 x 120 Ø8	**63,035**	3	80	100	400
TC2A10065	10 x 65 Ø10	**59,231**	4	20	100	400
TC2A10080	10 x 80 Ø10	**63,000**	4	35	100	400
TC2A10100	10 x 100 Ø10	**67,519**	4	55	100	300
TC2A10115	10 x 115 Ø10	**73,836**	4	70	100	300
TC2A10135	10 x 135 Ø10	**83,073**	4	90	100	300
TC2A10160	10 x 160 Ø10	**97,692**	4	115	100	200

TC-2A

Taco de dos alas con tornillo avellanado

02 P. 365 Info. Técnica

Taco clavable de alta expansión — TC-SP NEW

MULTIMATERIAL

Piedra · Ladrillo hueco · Ladrillo macizo · Hormigón

CÓDIGO	MEDIDA	€/100		ESPESOR MÁX. A FIJAR		
TCSP05027	5 x 27	**7,722**	PZ2	5	100	2.400
TCSP06032	6 x 32	**9,091**	PZ2	5	100	1.200
TCSP06040	6 x 40	**9,421**	PZ2	10	100	1.200

TC-SP

Taco con cabeza avellanada

02 P. 365 Info. Técnica

TC-SP

Taco clavable de alta expansión

TC-SP EP

Bote de plástico

MULTIMATERIAL

Piedra | Ladrillo hueco | Ladrillo macizo | Hormigón

CÓDIGO	MEDIDA	€/BOTE		ESPESOR MÁX. A FIJAR	PCS X BOTE
TCSPEP05027	5 x 27	**56,131**	PZ2	5	750
TCSPEP06032	6 x 32	**44,084**	PZ2	5	500
TCSPEP06040	6 x 40	**45,526**	PZ2	10	500

TC

Taco clavable de poliamida 6.6, premontado con tornillo rosca-arpón

TC-CA

Taco con cabeza avellanada

02 P. 366 Info. Técnica

TAMBIÉN DISPONIBLE EN easykits

MULTIMATERIAL

Piedra | Ladrillo hueco | Ladrillo de adobe | Ladrillo macizo | Hormigón celular | Hormigón hueco | Hormigón

CÓDIGO	MEDIDA	€/100		ESPESOR MÁX. A FIJAR	UD. MIN. VENTA		
TCCA05025	5 x 25 Ø5	**5,898**	PZ2	5	400	100	2.400
TCCA05030	5 x 30 Ø5	**6,164**	PZ2	5	400	100	2.400
TCCA05035	5 x 35 Ø5	**6,972**	PZ2	10	400	100	2.400
TCCA05050	5 x 50 Ø5	**7,879**	PZ2	25	200	100	1.200
TCCA06035	6 x 35 Ø6	**7,599**	PZ2	10	400	100	1.200
TCCA06040	6 x 40 Ø6	**7,669**	PZ2	10	400	100	1.200
TCCA06050	6 x 50 Ø6	**9,310**	PZ2	20	200	100	1.200
TCCA06060	6 x 60 Ø6	**10,899**	PZ2	30	200	100	1.200
TCCA06070	6 x 70 Ø6	**13,468**	PZ2	40	200	100	1.200
TCCA06080	6 x 80 Ø6	**14,665**	PZ2	50	200	100	1.200
TCCA08060	8 x 60 Ø8	**16,422**	PZ3	20	200	100	600
TCCA08080	8 x 80 Ø8	**20,797**	PZ3	40	200	100	600
TCCA08100	8 x 100 Ø8	**24,966**	PZ3	60	100	100	600
TCCA08120	8 x 120 Ø8	**29,365**	PZ3	80	100	100	400
TCCA08140	8 x 140 Ø8	**36,862**	PZ3	100	100	100	300

Blíster

CÓDIGO	MEDIDA	€/BOLSA	PCS.	BOLSAS
BZTCCA05030	5 x 30 Ø5	**2,345**	4	20
BZTCCA05050	5 x 50 Ø5	**2,345**	4	20
BZTCCA06040	6 x 40 Ø6	**2,345**	4	20
BZTCCA06050	6 x 50 Ø6	**2,345**	4	20
BZTCCA06060	6 x 60 Ø6	**2,345**	4	20
BZTCCA06070	6 x 70 Ø6	**2,345**	4	20
BZTCCA08060	8 x 60 Ø8	**2,345**	4	20
BZTCCA08080	8 x 80 Ø8	**2,345**	4	20
BZTCCA08100	8 x 100 Ø8	**2,345**	2	20
BZTCCA08120	8 x 120 Ø8	**2,345**	2	20

Caja con Ventana

CÓDIGO	MEDIDA	€/CAJA	PCS.	CAJAS
VTCCA05025	5 x 25 Ø5	**2,732**	30	8
VTCCA05030	5 x 30 Ø5	**2,870**	30	8
VTCCA05035	5 x 35 Ø5	**3,164**	30	8
VTCCA05050	5 x 50 Ø5	**3,494**	30	8
VTCCA06035	6 x 35 Ø6	**3,370**	30	8
VTCCA06040	6 x 40 Ø6	**3,456**	30	8
VTCCA06050	6 x 50 Ø6	**3,797**	30	8
VTCCA06060	6 x 60 Ø6	**3,918**	25	8
VTCCA06070	6 x 70 Ø6	**4,836**	25	8
VTCCA08060	8 x 60 Ø8	**4,708**	20	8
VTCCA08080	8 x 80 Ø8	**6,008**	20	8

Bolsa Autoservicio

CÓDIGO	MEDIDA	€/BOLSA	PCS.	BOLSAS
LSTCCA05025	5 x 25 Ø5	**2,919**	30	10
LSTCCA05030	5 x 30 Ø5	**3,076**	30	8
LSTCCA05035	5 x 35 Ø5	**3,275**	30	7
LSTCCA05050	5 x 50 Ø5	**3,684**	30	7
LSTCCA06035	6 x 35 Ø6	**3,657**	30	7
LSTCCA06040	6 x 40 Ø6	**3,701**	30	6
LSTCCA06050	6 x 50 Ø6	**3,805**	25	6
LSTCCA06060	6 x 60 Ø6	**4,383**	25	6
LSTCCA06070	6 x 70 Ø6	**4,790**	25	6
LSTCCA08060	8 x 60 Ø8	**4,754**	20	6
LSTCCA08080	8 x 80 Ø8	**5,950**	20	6

TC-CA EP

Bote de plástico

MULTIMATERIAL

Piedra | Ladrillo hueco | Ladrillo de adobe | Ladrillo macizo | Hormigón celular | Hormigón hueco | Hormigón

CÓDIGO	MEDIDA	€/BOTE		ESPESOR MÁX. A FIJAR	UD. MIN. VENTA	PCS X BOTE
TCCAEP5030	5 x 30 Ø5	**43,162**	PZ2	5	2 botes	750
TCCAEP6040	6 x 40 Ø6	**36,131**	PZ2	10	2 botes	500

INDEX A PERFECT FIXING

Taco clavable de poliamida 6.6, premontado con tornillo rosca-arpón — TC

INOXIDABLE

Piedra · Ladrillo hueco · Ladrillo de adobe · Ladrillo macizo · Hormigón celular · Hormigón hueco · Hormigón

CÓDIGO	MEDIDA	€/100		ESPESOR MÁX. A FIJAR		
TCA205030	5 x 30 Ø5	**25,490**	PZ2	5	100	2.400
TCA206040	6 x 40 Ø6	**38,848**	PZ2	10	100	1.200
TCA206060	6 x 60 Ø6	**48,328**	PZ2	30	100	1.200
TCA208060	8 x 60 Ø8	**76,061**	PZ3	20	100	600
TCA208080	8 x 80 Ø8	**89,230**	PZ3	40	100	600
TCA208100	8 x 100 Ø8	**110,561**	PZ3	60	100	600

MULTIMATERIAL

Piedra · Ladrillo hueco · Ladrillo de adobe · Ladrillo macizo · Hormigón celular · Hormigón hueco · Hormigón

CÓDIGO	MEDIDA	€/100		ESPESOR MÁX. A FIJAR	UD. MIN. VENTA		
TCCC05025	5 x 25 Ø5	**5,898**	PZ2	5	400	100	2.400
TCCC05030	5 x 30 Ø5	**6,164**	PZ2	5	400	100	2.400
TCCC05035	5 x 35 Ø5	**6,972**	PZ2	10	400	100	2.400
TCCC05050	5 x 50 Ø5	**7,879**	PZ2	25	200	100	1.200
TCCC06035	6 x 35 Ø6	**7,599**	PZ2	10	400	100	1.200
TCCC06040	6 x 40 Ø6	**7,669**	PZ2	10	400	100	1.200
TCCC06050	6 x 50 Ø6	**9,310**	PZ2	20	200	100	1.200
TCCC06060	6 x 60 Ø6	**10,899**	PZ2	30	200	100	1.200
TCCC06070	6 x 70 Ø6	**13,468**	PZ2	40	200	100	1.200
TCCC08060	8 x 60 Ø8	**16,422**	PZ3	20	200	100	600
TCCC08080	8 x 80 Ø8	**20,797**	PZ3	40	200	100	600
TCCC08100	8 x 100 Ø8	**24,966**	PZ3	60	100	100	600
TCCC08120	8 x 120 Ø8	**29,365**	PZ3	80	100	100	400
TCCC08140	8 x 135 Ø8	**36,862**	PZ3	100	100	100	300

Bolsa Autoservicio

CÓDIGO	MEDIDA	€/BOLSA	PCS.	BOLSAS
LSTCCC05025	5 x 25 Ø5	**2,919**	30	10
LSTCCC05030	5 x 30 Ø5	**3,076**	30	8
LSTCCC05035	5 x 35 Ø5	**3,275**	30	7
LSTCCC05050	5 x 50 Ø5	**3,684**	30	7
LSTCCC06035	6 x 35 Ø6	**3,657**	30	7
LSTCCC06040	6 x 40 Ø6	**3,701**	30	6
LSTCCC06050	6 x 50 Ø6	**3,805**	25	6
LSTCCC06060	6 x 60 Ø6	**4,383**	25	6
LSTCCC06070	6 x 70 Ø6	**4,790**	25	6
LSTCCC08060	8 x 60 Ø8	**4,754**	20	6
LSTCCC08080	8 x 80 Ø8	**5,950**	20	6

TC-A2

Taco con cabeza avellanada y tornillo inoxidable A2

02 P. 366 Info. Técnica

TC-CC

Taco con cabeza cilíndrica

02 P. 366 Info. Técnica

Taco de fijación de paneles aislantes — AIS

MULTIMATERIAL

Piedra · Ladrillo de adobe · Ladrillo macizo · Hormigón celular · Hormigón

CÓDIGO	MEDIDA	€/100	Ø ARANDELA		
AIS08080	8 x 80 Ø8	**17,517**	35	100	200
AIS08100	8 x 100 Ø8	**20,145**	35	100	-
AIS08120	8 x 120 Ø8	**22,357**	35	100	-
AIS08140	8 x 140 Ø8	**22,894**	35	100	-

MULTIMATERIAL

Piedra · Ladrillo hueco · Ladrillo de adobe · Ladrillo macizo · Hormigón celular · Hormigón hueco · Hormigón

CÓDIGO	MEDIDA	€/100	Ø ARANDELA	
AISC10070	10 x 70 Ø10	**20,904**	52	100
AISC10090	10 x 90 Ø10	**23,008**	52	100
AISC10110	10 x 110 Ø10	**26,943**	52	100
AISC10130	10 x 130 Ø10	**29,595**	52	100

AIS

Taco

02 P. 367 Info. Técnica

AIS-C

Taco con clavo

02 P. 367 Info. Técnica

T4S TACO DE NYLON 4 SEGMENTOS

CARACTERÍSTICAS

- Recomendado tanto para material base macizo como hueco.
- Con collarín para evitar que se cuele en el interior del material base durante la instalación
- Anti giros laterales para fijar en todo tipo de material base
- Expande en 4 direcciones
- Taco con información de instalación marcada en el mismo: diámetro de broca, profundidad de taladrado y diámetro de tornillo a utilizar.

T4S

Taco de nylon de 4 segmentos para todo tipo de materiales

TN4S

Taco de nylon

02 P. 367 Info. Técnica

MULTIMATERIAL

Cartón yeso · Piedra · Ladrillo hueco · Ladrillo de adobe · Ladrillo macizo · Hormigón hueco · Hormigón

CÓDIGO	MEDIDA	€/100	MEDIDA TORNILLO (Ø | L)	UD. MIN. VENTA		
TN4S05	5 x 25 Ø5	**3,467**	Ø2,5 - Ø4 | L: 30 mm.	400	100	4.200
TN4S06	6 x 30 Ø6	**3,623**	Ø3,5 - Ø4,5 | L: 40 mm.	400	100	3.200
TN4S08	8 x 40 Ø8	**5,680**	Ø4,5 - Ø6 | L: 50 mm.	400	100	1.600
TN4S10	10 x 50 Ø10	**10,200**	Ø6 - Ø8 | L: 60 mm.	200	50	800
TN4S12	12 x 60 Ø12	**21,257**	Ø8 - Ø10 | L: 70 mm.	50	25	400
TN4S14	14 x 70 Ø14	**27,623**	Ø10 - Ø12 | L: 80 mm.	40	20	320

Blíster

CÓDIGO	MEDIDA	€/BOLSA	PCS.	BOLSAS
BZTN4S05	5 x 25 Ø5	**2,345**	25	15
BZTN4S06	6 x 30 Ø6	**2,345**	25	15
BZTN4S08	8 x 40 Ø8	**2,345**	15	10
BZTN4S10	10 x 50 Ø10	**2,345**	10	10
BZTN4S12	12 x 60 Ø12	**2,345**	6	10

TN4S EP

Bote de plástico

MULTIMATERIAL

Cartón yeso · Piedra · Ladrillo hueco · Ladrillo de adobe · Ladrillo macizo · Hormigón hueco · Hormigón

CÓDIGO	MEDIDA	€/BOTE	UD. MIN. VENTA	PCS X BOTE
TN4S06EP	6 x 30 Ø6	**33,336**	2 botes	1.000
TN4S08EP	8 x 40 Ø8	**26,390**	2 botes	500
TN4S10EP	10 x 50 Ø10	**28,153**	2 botes	300

NEW

TN4S-L

Taco largo

02 P. 367 Info. Técnica

MULTIMATERIAL

Cartón yeso · Piedra · Ladrillo hueco · Ladrillo de adobe · Ladrillo macizo · Hormigón hueco · Hormigón

CÓDIGO	MEDIDA	€/100	MEDIDA TORNILLO (Ø | L)		
TN4S06L	6 x 45 Ø6	**6,000**	Ø3,5 - Ø4,5 | L: 60 mm.	100	1.600
TN4S08L	8 x 60 Ø8	**9,560**	Ø4,5 - Ø6 | L: 70 mm.	50	800
TN4S10L	10 x 80 Ø10	**16,833**	Ø6 - Ø8 | L: 90 mm.	25	400

Taco de nylon de 4 segmentos para todo tipo de materiales

T4S

Kits TN4S + Fijación

BZ T4S + AL-HA

Blíster

CÓDIGO	MEDIDA	€/BOLSA	PCS.	BOLSAS
BZALHATS05	5 x 25 Ø5 & 19 x 70 / 4,4 x 50	2,345	6	20
BZALHATS06	6 x 30 Ø6 & 20 x 80 / 5 x 53	2,345	6	15
BZALHATS08	8 x 40 Ø8 & 21 x 100 / 5,6 x 60	2,345	4	20

BZ T4S + AL-HC

Blíster

CÓDIGO	MEDIDA	€/BOLSA	PCS.	BOLSAS
BZALHCTS05	5 x 25 Ø5 & 19 x 70 / 4,4 x 50	2,345	6	20
BZALHCTS06	6 x 30 Ø6 & 20 x 80 / 5 x 53	2,345	6	15
BZALHCTS08	8 x 40 Ø8 & 21 x 100 / 5,6 x 60	2,345	4	20

BZ T4S + AL-RO

Blíster

CÓDIGO	MEDIDA	€/BOLSA	PCS.	BOLSAS
BZALROTS05	5 x 25 Ø5 & 18 x 50 / 4,1 x 37	2,345	6	20
BZALROTS06	6 x 30 Ø6 & 19 x 60 / 4,4 x 46	2,345	6	20
BZALROTS08	8 x 40 Ø8 & 20 x 80 / 5 x 63	2,345	4	20

BZ T4S + DIN-571

Caja con Ventana

CÓDIGO	MEDIDA	€/CAJA	PCS.	CAJAS
VTBTS08	8 x 40 Ø8 & 6 x 60	6,022	25	8
VTBTS10	10 x 50 Ø10 & 7 x 70	6,243	15	8
VTBTS12	12 x 60 Ø12 & 7 x 70	6,008	10	8

Blíster

CÓDIGO	MEDIDA	€/BOLSA	PCS.	BOLSAS
BZTBTS10	10 x 50 Ø10 & 7 x 70	2,345	4	20

BZ T4S + TP-PO

Caja con Ventana

CÓDIGO	MEDIDA	€/CAJA	PCS.	CAJAS
VTPPOTS05	5 x 25 Ø5 & 4 x 30	4,271	40	8
VTPPOTS06	6 x 30 Ø6 & 4,5 x 40	4,454	32	8
VTPPOTS08	8 x 40 Ø8 & 5 x 60	4,708	20	8

Blíster

CÓDIGO	MEDIDA	€/BOLSA	PCS.	BOLSAS
BZTPPOTS05	5 x 25 Ø5 & 4 x 30	2,345	6	20
BZTPPOTS06	6 x 30 Ø6 & 4,5 x 40	2,345	6	20
BZTPPOTS08	8 x 40 Ø8 & 5 x 60	2,345	6	15

MEDU

Taco universal con collarín y forma de nudo

02 Info. Técnica P. 369

HUECOS

CÓDIGO	MEDIDA	€/100	ESPESOR MÁX. A FIJAR	MEDIDA TORNILLO	UD. MIN. VENTA		
MEDUB06	6 x 35 Ø6	**3,329**	10	TPPO 3,5-4	600	150	2.400
MEDUB07	8 x 42 Ø8	**6,786**	8	TPPO 4-4,5	400	100	1.600
MEDUB08	8 x 50 Ø8	**5,722**	12	TPPO 4-4,5	320	80	1.200
MEDUB10	10 x 60 Ø10	**8,571**	11	TPPO 5-6; TB 5,6,7	200	50	800

Blíster

CÓDIGO	MEDIDA	€/BOLSA	PCS.	BOLSAS
BZMEDUB06	6 x 35 Ø6	**2,345**	10	20
BZMEDUB08	8 x 50 Ø8	**2,345**	10	20
BZMEDUB10	10 x 60 Ø10	**2,345**	6	20

TACON

Kits TACON + Fijación

BZ TACON + AL-HA

CÓDIGO	MEDIDA	€/BOLSA	PCS.	BOLSAS
BZALHAT04	4 x 20 Ø4 & 16 x 30 / 3,1 x 25	**1,857**	6	20
BZALHAT05	5 x 25 Ø5 & 19 x 70 / 4,4 x 50	**1,857**	6	20
BZALHAT06	6 x 30 Ø6 & 20 x 80 / 5 x 55	**1,857**	6	15
BZALHAT08	8 x 40 Ø8 & 21 x 100 / 5,6 x 60	**1,857**	4	15

BZ TACON + AL-HC

CÓDIGO	MEDIDA	€/BOLSA	PCS.	BOLSAS
BZALHCT04	4 x 20 Ø4 & 16 x 30 / 3,1 x 25	**1,857**	6	20
BZALHCT05	5 x 25 Ø5 & 19 x 70 / 4,4 x 50	**1,857**	6	20
BZALHCT06	6 x 30 Ø6 & 20 x 80 / 5 x 55	**1,857**	6	15
BZALHCT08	8 x 40 Ø8 & 21 x 100 / 5,6 x 60	**1,857**	4	15

BZ TACON + AL-RO

CÓDIGO	MEDIDA	€/BOLSA	PCS.	BOLSAS
BZALROT04	4 x 20 Ø4 & 16 x 30 / 3,1 x 20	**1,857**	6	20
BZALROT05	5 x 25 Ø5 & 17 x 40 / 3,5 x 29	**1,857**	6	20
BZALROT06	6 x 30 Ø6 & 19 x 60 / 4,4 x 46	**1,857**	6	20
BZALROT08	8 x 40 Ø8 & 20 x 80 / 5 x 63	**1,857**	4	15

BZ TACON + TP-PO

CÓDIGO	MEDIDA	€/BOLSA	PCS.	BOLSAS
BZTPPOT04	4 x 20 Ø4 & 2,5 x 25	**1,857**	6	20
BZTPPOT05	5 x 25 Ø5 & 3,5 x 20	**1,857**	6	20
BZTPPOT06	6 x 30 Ø6 & 4,5 x 40	**1,857**	6	20
BZTPPOT08	8 x 40 Ø8 & 6 x 50	**1,857**	4	15

KITS DISPONIBLES BLISTER

Taco de nylon

TACON

MULTIMATERIAL

Piedra · Ladrillo hueco · Ladrillo de adobe · Ladrillo macizo · Hormigón celular · Hormigón hueco · Hormigón

CÓDIGO	MEDIDA	€/100	MEDIDA TORNILLO (mm)	UD. MIN. VENTA		
TACON04	4 x 20 Ø4	**2,285**	TPPO 2,5-3	400	100	8.000
TACON05	5 x 25 Ø5	**1,649**	TPPO 2,5-4	400	100	8.000
TACON06	6 x 30 Ø6	**1,693**	TPPO 3,5-4	400	100	9.000
TACON07	7 x 30 Ø7	**3,536**	TPPO 4-4,5	400	100	5.000
TACON08	8 x 40 Ø8	**3,335**	TPPO 4,5 , TB 5-6	400	100	5.000
TACON10	10 x 50 Ø10	**5,620**	TB 6-8	200	50	2.500
TACON12	12 x 60 Ø12	**10,302**	TB 8-10	100	25	1.250
TACON14	14 x 70 Ø14	**16,653**	TB 10-12	80	20	1.000
TACON16	16 x 80 Ø16	**94,404**	TB 12-14	40	10	500

02 P. 368 Info. Técnica

Blíster

CÓDIGO	MEDIDA	€/BOLSA	PCS.	BOLSAS
BZTACON04	4 x 20 Ø4	**1,857**	25	15
BZTACON05	5 x 25 Ø5	**1,857**	25	15
BZTACON06	6 x 30 Ø6	**1,857**	25	15
BZTACON08	8 x 40 Ø8	**1,857**	15	10
BZTACON10	10 x 50 Ø10	**1,857**	10	10
BZTACON12	12 x 60 Ø12	**1,857**	5	10

Granel

CÓDIGO	MEDIDA	€/100	
TACONG05	5 x 25 Ø5	**1,462**	15.000
TACONG06	6 x 30 Ø6	**1,561**	10.000
TACONG08	8 x 40 Ø8	**2,955**	5.000
TACONG10	10 x 50 Ø10	**4,978**	2.000
TACONG12	12 x 60 Ø12	**9,156**	1.500
TACONG14	14 x 70 Ø14	**14,627**	1.000

Taco de nylon con collarín

TACOL

MULTIMATERIAL

Piedra · Ladrillo hueco · Ladrillo de adobe · Ladrillo macizo · Hormigón celular · Hormigón hueco · Hormigón

CÓDIGO	MEDIDA	€/100	MEDIDA TORNILLO (mm)	UD. MIN. VENTA		
TACOL05	5 x 25 Ø5	**2,417**	TPPO 2,5-4	400	100	8.000
TACOL06	6 x 30 Ø6	**2,064**	TPPO 3,5-4	400	100	9.000
TACOL08	8 x 40 Ø8	**4,056**	TPPO 3,5-4	400	100	5.000
TACOL10	10 x 50 Ø10	**7,286**	TPPO 4,5 , TB 5-6	200	50	2.500
TACOL12	12 x 60 Ø12	**15,827**	TB 6-8	100	25	1.250

02 P. 368 Info. Técnica

Taco de nylon con collarín ancho

TACOL-A

MULTIMATERIAL

Piedra · Ladrillo hueco · Ladrillo de adobe · Ladrillo macizo · Hormigón celular · Hormigón hueco · Hormigón

CÓDIGO	MEDIDA	€/100	MEDIDA TORNILLO		
TACOLA06	6 x 30 Ø6	**2,394**	TPPO 3,5-4	100	2.400

02 P. 368 Info. Técnica

IPA

Taco de nylon para ladrillos huecos y materiales macizos

IPA-GR

Gancho recto

02 P. 368 Info. Técnica

MULTIMATERIAL

Cartón yeso | Piedra | Ladrillo hueco | Ladrillo de adobe | Ladrillo macizo | Hormigón celular | Hormigón hueco | Hormigón

CÓDIGO	MEDIDA	€/100	Ø ARANDELA	UD. MIN. VENTA		
IPAGR09	M4 x 40 Ø9	**37,791**	20	100	50	800
IPAGR12	M5 x 45 Ø12	**53,302**	25	50	25	400

IPA-GN

Gancho normal

02 P. 369 Info. Técnica

MULTIMATERIAL

Cartón yeso | Piedra | Ladrillo hueco | Ladrillo de adobe | Ladrillo macizo | Hormigón celular | Hormigón hueco | Hormigón

CÓDIGO	MEDIDA	€/100	Ø ARANDELA	UD. MIN. VENTA		
IPAGN09	M4 x 40 Ø9	**44,176**	20	80	40	640
IPAGN12	M5 x 45 Ø12	**60,527**	25	40	20	320

IPA-AR

Argolla

02 P. 369 Info. Técnica

MULTIMATERIAL

Cartón yeso | Piedra | Ladrillo hueco | Ladrillo de adobe | Ladrillo macizo | Hormigón celular | Hormigón hueco | Hormigón

CÓDIGO	MEDIDA	€/100	Ø ARANDELA	UD. MIN. VENTA		
IPAAR09	M4 x 40 Ø9	**44,088**	20	80	40	640
IPAAR12	M5 x 45 Ø12	**60,292**	25	40	20	320

IPA-TO

Tornillo

02 P. 369 Info. Técnica

MULTIMATERIAL

Cartón yeso | Piedra | Ladrillo hueco | Ladrillo de adobe | Ladrillo macizo | Hormigón celular | Hormigón hueco | Hormigón

CÓDIGO	MEDIDA	€/100	Ø ARANDELA	UD. MIN. VENTA		
IPATO09	M4 x 40 Ø9	**34,615**	20	140	70	1.120
IPATO12	M5 x 45 Ø12	**47,393**	25	70	35	560

TA-PL

Taco de plástico, polipropileno

02 P. 369 Info. Técnica

MULTIMATERIAL

Piedra | Ladrillo hueco | Ladrillo de adobe | Ladrillo macizo | Hormigón celular | Hormigón hueco | Hormigón

CÓDIGO	MEDIDA	€/100	UD. MIN. VENTA		
TACOP05	5 x 21 Ø5	**1,887**	1.000	25	1.000
TACOP06	6 x 22 Ø6	**2,120**	1.000	25	1.000
TACOP07	7 x 24 Ø7	**2,337**	1.000	25	1.000
TACOP08	8 x 27 Ø8	**2,530**	1.000	25	1.000
TACOP09	9 x 30 Ø9	**3,563**	1.000	25	1.000
TACOP10	10 x 35 Ø10	**4,560**	1.000	25	1.000
TACOP11	10 x 45 Ø10	**7,025**	500	25	500
TACOP12	12 x 50 Ø12	**7,037**	500	25	500
TACOP14	14 x 55 Ø14	**9,578**	500	25	500

FIJACIONES PARA MATERIALES HUECOS

BA-NO

Basculante por gravedad para la fijación de elementos ligeros en falsos techos

BA-ES

Espiga

02 Info. Técnica P. 369

PATENTADO

TAMBIÉN DISPONIBLE EN easykits

HUECOS — Cartón yeso — Hormigón hueco — kg. — ZINC

CÓDIGO	MEDIDA	€/100	UD. MIN. VENTA		
BAESM04	M4 Ø14	**52,974**	100	50	300
BAESM05	M5 Ø14	**58,226**	100	50	300
BAESM06	M6 Ø16	**75,740**	100	50	200
BAESM08	M8 Ø20	**124,571**	50	50	200

Blíster

CÓDIGO	MEDIDA	€/BOLSA	PCS.	BOLSAS
BZBAESM04	M4 Ø14	**3,231**	2	12
BZBAESM05	M5 Ø14	**3,231**	2	12
BZBAESM06	M6 Ø16	**3,231**	2	10

Caja con Ventana

CÓDIGO	MEDIDA	€/CAJA	PCS.	CAJAS
VBAESM04	M4 Ø14	**4,895**	6	8
VBAESM05	M5 Ø14	**5,039**	6	8
VBAESM06	M6 Ø16	**4,375**	4	8

Bolsa Autoservicio

CÓDIGO	MEDIDA	€/BOLSA	PCS.	BOLSAS
LSBAESM04	M4 Ø14	**4,895**	6	6
LSBAESM05	M5 Ø14	**5,039**	6	6
LSBAESM06	M6 Ø16	**4,375**	4	6

BA-GA

Gancho

02 Info. Técnica P. 370

PATENTADO

TAMBIÉN DISPONIBLE EN easykits

HUECOS — Cartón yeso — Hormigón hueco — kg. — ZINC

CÓDIGO	MEDIDA	€/100	UD. MIN. VENTA		
BAGAM04	M4 Ø14	**55,098**	100	50	300
BAGAM05	M5 Ø14	**61,870**	100	50	300
BAGAM06	M6 Ø16	**77,321**	100	50	200
BAGAM08	M8 Ø20	**129,330**	50	50	150

Blíster

CÓDIGO	MEDIDA	€/BOLSA	PCS.	BOLSAS
BZBAGAM04	M4 Ø14	**3,231**	2	12
BZBAGAM05	M5 Ø14	**3,231**	2	12
BZBAGAM06	M6 Ø16	**3,231**	2	10

Caja con Ventana

CÓDIGO	MEDIDA	€/CAJA	PCS.	CAJAS
VBAGAM04	M4 Ø14	**4,931**	6	8
VBAGAM05	M5 Ø14	**5,310**	6	8
VBAGAM06	M6 Ø16	**4,446**	4	8

Bolsa Autoservicio

CÓDIGO	MEDIDA	€/BOLSA	PCS.	BOLSAS
LSBAGAM04	M4 Ø14	**4,931**	6	6
LSBAGAM05	M5 Ø14	**5,310**	6	6
LSBAGAM06	M6 Ø16	**4,446**	4	6

CA-BA

Cabeza de basculante

PATENTADO

TAMBIÉN DISPONIBLE EN easykits

HUECOS — Cartón yeso — Hormigón hueco — kg. — ZINC

CÓDIGO	MEDIDA	€/100		
CABA004	M4 Ø14	**26,554**	100	1.200
CABA005	M5 Ø14	**29,066**	100	1.200
CABA006	M6 Ø16	**33,894**	100	600
CABA008	M8 Ø20	**58,932**	100	400

Caja con Ventana

CÓDIGO	MEDIDA	€/CAJA	PCS.	CAJAS
VCABA004	M4 Ø14	**7,349**	20	8
VCABA005	M5 Ø14	**8,202**	20	8
VCABA006	M6 Ø16	**7,070**	15	8

Bolsa Autoservicio

CÓDIGO	MEDIDA	€/BOLSA	PCS.	BOLSAS
LSCABA004	M4 Ø14	**7,530**	20	6
LSCABA005	M5 Ø14	**8,121**	20	6
LSCABA006	M6 Ø16	**7,107**	15	7

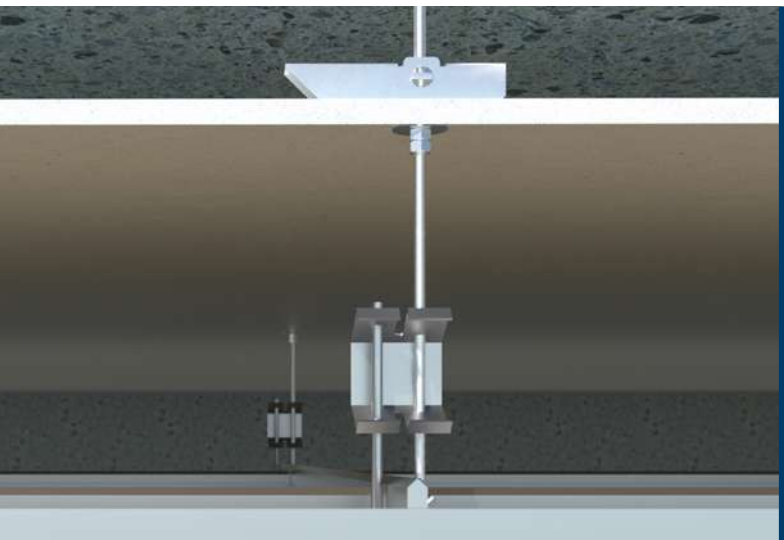

PA-LO

Palomilla con muelle

PA-ES

Espiga

02 P. 370 Info. Técnica

HUECOS — Escayola · Cartón yeso · Hormigón hueco

CÓDIGO	MEDIDA	€/100	UD. MIN. VENTA		
PAESM04	M4 Ø12	**40,988**	100	50	300
PAESM05	M5 Ø15	**45,407**	100	50	300
PAESM06	M6 Ø18	**56,624**	100	50	200
PAESM08	M8 Ø22	**100,790**	50	50	150

Blíster

CÓDIGO	MEDIDA	€/BOLSA	PCS.	BOLSAS
BZPAESM04	M4 Ø12	**3,231**	2	12
BZPAESM05	M5 Ø15	**3,231**	2	12
BZPAESM06	M6 Ø18	**3,231**	2	10

Caja con Ventana

CÓDIGO	MEDIDA	€/CAJA	PCS.	CAJAS
VPAESM04	M4 Ø12	**3,721**	6	8
VPAESM05	M5 Ø15	**4,206**	6	8
VPAESM06	M6 Ø18	**3,563**	4	8

Bolsa Autoservicio

CÓDIGO	MEDIDA	€/BOLSA	PCS.	BOLSAS
LSPAESM04	M4 Ø12	**3,652**	6	6
LSPAESM05	M5 Ø15	**4,166**	6	6
LSPAESM06	M6 Ø18	**3,498**	4	6

PA-GA

Gancho

02 P. 370 Info. Técnica

HUECOS — Escayola · Cartón yeso · Hormigón hueco

CÓDIGO	MEDIDA	€/100	UD. MIN. VENTA		
PAGAM04	M4 Ø12	**41,790**	100	50	300
PAGAM05	M5 Ø15	**47,719**	100	50	300
PAGAM06	M6 Ø18	**67,057**	100	50	200
PAGAM08	M8 Ø22	**112,585**	50	50	150

Blíster

CÓDIGO	MEDIDA	€/BOLSA	PCS.	BOLSAS
BZPAGAM04	M4 Ø12	**3,231**	2	12
BZPAGAM05	M5 Ø15	**3,231**	2	12
BZPAGAM06	M6 Ø18	**3,231**	2	10

Caja con Ventana

CÓDIGO	MEDIDA	€/CAJA	PCS.	CAJAS
VPAGAM04	M4 Ø12	**3,587**	6	8
VPAGAM05	M5 Ø15	**4,173**	6	8
VPAGAM06	M6 Ø18	**3,753**	4	8

Bolsa Autoservicio

CÓDIGO	MEDIDA	€/BOLSA	PCS.	BOLSAS
LSPAGAM04	M4 Ø12	**3,833**	6	6
LSPAGAM05	M5 Ø15	**4,359**	6	6
LSPAGAM06	M6 Ø18	**4,099**	4	6

CA-PA

Cabeza de palomilla

HUECOS — Escayola · Cartón yeso · Hormigón hueco

CÓDIGO	MEDIDA	€/100		
CAPA004	M4 Ø12	**15,715**	100	2.400
CAPA005	M5 Ø15	**18,204**	100	1.200
CAPA006	M6 Ø18	**21,438**	100	600
CAPA008	M8 Ø22	**48,171**	100	400

Caja con Ventana

CÓDIGO	MEDIDA	€/CAJA	PCS.	CAJAS
VCAPA004	M4 Ø12	**5,541**	24	8
VCAPA005	M5 Ø15	**5,460**	20	8
VCAPA006	M6 Ø18	**5,013**	15	8

Bolsa Autoservicio

CÓDIGO	MEDIDA	€/BOLSA	PCS.	BOLSAS
LSCAPA004	M4 Ø12	**5,541**	24	8
LSCAPA005	M5 Ø15	**5,460**	20	7
LSCAPA006	M6 Ø18	**4,820**	15	7

IN

Anclaje Indemoll para fijación en elementos huecos

IN-CO

Con tornillo cabeza redonda

02 P. 370 Info. Técnica

HUECOS — Ladrillo hueco · Hormigón hueco · Cartón yeso

CÓDIGO	MEDIDA	€/100	MÍN. ESPESOR MATERIAL BASE		
INCO421	M4 x 21 Ø8	**23,210**	1-4	100	2.400
INCO432	M4 x 32 Ø8	**23,585**	3-9	100	1.200
INCO438	M4 x 38 Ø8	**25,624**	8-15	100	1.200
INCO446	M4 x 46 Ø8	**27,874**	16-21	100	1.200
INCO459	M4 x 59 Ø8	**31,461**	32-38	100	1.200
INCO537	M5 x 37 Ø10	**32,372**	5-13	100	1.200
INCO552	M5 x 52 Ø10	**34,711**	5-16	100	600
INCO565	M5 x 65 Ø10	**41,209**	16-32	100	600
INCO580	M5 x 80 Ø10	**46,209**	32-45	100	600
INCO637	M6 x 37 Ø12	**36,909**	5-13	100	1.200
INCO652	M6 x 52 Ø12	**42,873**	5-16	100	600
INCO665	M6 x 65 Ø12	**47,781**	16-32	100	600
INCO680	M6 x 80 Ø12	**62,745**	32-45	100	600

Blíster

CÓDIGO	MEDIDA	€/BOLSA	PCS.	BOLSAS
BZINCO432	M4 x 32 Ø8	**2,345**	2	20
BZINCO438	M4 x 38 Ø8	**2,345**	2	20
BZINCO537	M5 x 37 Ø10	**2,345**	2	20
BZINCO552	M5 x 52 Ø10	**2,345**	2	15
BZINCO565	M5 x 56 Ø10	**2,345**	2	15
BZINCO637	M6 x 37 Ø12	**2,345**	2	15
BZINCO652	M6 x 52 Ø12	**2,345**	2	15

Caja con Ventana

CÓDIGO	MEDIDA	€/CAJA	PCS.	CAJAS
VINCO432	M4 x 32 Ø8	**4,722**	15	8
VINCO438	M4 x 38 Ø8	**5,108**	15	8
VINCO446	M5 x 37 Ø10	**5,593**	15	8
VINCO537	M5 x 52 Ø10	**6,496**	15	8
VINCO552	M5 x 56 Ø10	**5,572**	12	8
VINCO637	M6 x 37 Ø12	**4,910**	10	8
VINCO652	M6 x 52 Ø12	**5,710**	10	8

Bolsa Autoservicio

CÓDIGO	MEDIDA	€/BOLSA	PCS.	BOLSAS
LSINCO432	M4 x 32 Ø8	**8,519**	30	6
LSINCO438	M4 x 38 Ø8	**9,254**	30	6
LSINCO446	M4 x 46 Ø8	**10,066**	30	6
LSINCO537	M5 x 37 Ø10	**9,744**	25	6
LSINCO552	M5 x 52 Ø10	**7,521**	18	7
LSINCO637	M6 x 37 Ø 12	**8,886**	20	7
LSINCO652	M6 x 52 Ø 12	**7,742**	15	7

IN-HE

Con tornillo cabeza hexagonal

02 P. 371 Info. Técnica

HUECOS — Ladrillo hueco · Hormigón hueco · Cartón yeso

CÓDIGO	MEDIDA	€/100	CONJUNTO MATERIAL BASE Y ELEMENTO A FIJAR		
INHE837	M8 x 37 Ø14	**86,001**	5-13	100	600
INHE855	M8 x 55 Ø14	**98,926**	5-16	100	400
INHE865	M8 x 65 Ø14	**117,787**	16-32	100	400

IN-SI

Sin tornillo

HUECOS — Ladrillo hueco · Hormigón hueco · Cartón yeso

CÓDIGO	MEDIDA	€/100	MÍN. ESPESOR MATERIAL BASE		
INSI421	M4 x 21 Ø8	**18,674**	1-4	100	2.400
INSI432	M4 x 32 Ø8	**20,327**	3-9	100	2.400
INSI438	M4 x 38 Ø8	**22,101**	8-15	100	2.400
INSI537	M5 x 37 Ø10	**26,090**	5-13	100	1.200
INSI552	M5 x 52 Ø10	**30,585**	5-16	100	600
INSI565	M5 x 65 Ø10	**33,927**	16-32	100	600
INSI637	M6 x 37 Ø12	**31,623**	1-2	100	1.200
INSI652	M6 x 52 Ø12	**38,619**	5-13	100	600
INSI665	M6 x 65 Ø12	**43,266**	16-32	100	600
INSI865	M8 x 65 Ø14	**75,165**	16-32	100	400

Anclaje Indemoll para fijación en elementos huecos

IN

INPIN

Pinza

HUECOS — Cartón yeso · Ladrillo hueco · Hormigón hueco

CÓDIGO	MEDIDA	€/100		
INPINZANI	M4, M5 & M6	**1.082,794**	1	20

INPIS

Pistola

HUECOS — Cartón yeso · Ladrillo hueco · Hormigón hueco

CÓDIGO	MEDIDA	€/100		
INPISANIN	M4, M5, M6 & M8	**2.651,975**	1	10

KITINPIN

Kit de tabiquería seca

HUECOS — Ladrillo hueco · Hormigón hueco · Cartón yeso

CÓDIGO	COMPONENTES	MEDIDA COMPONENTES	UDS X KIT	€/KIT	KITS X
	INPINZANI	26,022	1		
KITINPIN01	INCO432	M4 x 32 Ø8	20	**23,656**	10
	INCO537	M5 x 37 Ø10	20		

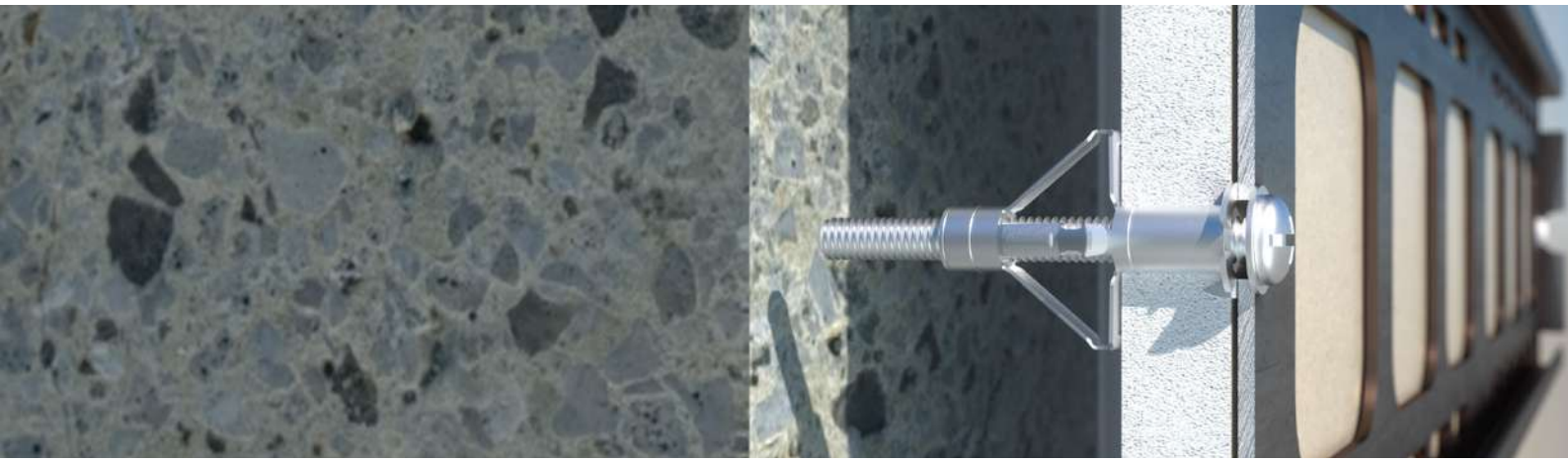

ANCLA

Taco de nylon para ladrillos huecos y placas de yeso

02 P. 371 Info. Técnica

HUECOS

Cartón yeso | Ladrillo hueco | Hormigón hueco

CÓDIGO	MEDIDA	€/100	MÍN. ESPESOR MATERIAL BASE	UD. MIN. VENTA		
ANCLA40	10 x 40 Ø10	**11,110**	4-12	200	100	600
ANCLA47	10 x 47 Ø10	**12,977**	15-19	200	100	600

Blíster

CÓDIGO	MEDIDA	€/BOLSA	PCS.	BOLSAS
BZANCLA40	10 x 40 Ø10	**2,345**	4	12
BZANCLA47	10 x 47 Ø10	**2,345**	4	12

* Recomendado usar para tornillo TPPO 4,0

TAPLA

Taco para placas de yeso laminado

TAPLA NY

Taco de nylon

02 P. 371 Info. Técnica

HUECOS

Cartón yeso

CÓDIGO	MEDIDA	€/100		MÍN. ESPESOR MATERIAL BASE	MEDIDA TORNILLO	UD. MIN. VENTA		
TAPLANY	15 x 33	**11,842**	PH3	9-16	TPPO 4,5 x 40 DIN 7981 4,2 x 38	200	100	1.600

Blíster

CÓDIGO	MEDIDA	€/BOLSA	PCS.	BOLSAS
BZTAPLANY	15 x 33	**2,345**	4	15

TAPLA ME

Taco de Zamak con tornillo DIN 7981 4,2 x 32

02 P. 371 Info. Técnica

HUECOS

Cartón yeso

CÓDIGO	MEDIDA	€/100		MÍN. ESPESOR MATERIAL BASE	MEDIDA TORNILLO	UD. MIN. VENTA		
TAPLAME	13 x 32	**24,868**	PH2/PH3	9-16	DIN 7981 4,2 x 32	200	100	1.600

Blíster

CÓDIGO	MEDIDA	€/BOLSA	PCS.	BOLSAS
BZTAPLAME	13 x 32	**3,231**	4	15

TAPLA ZK

Taco de Zamak

02 P. 371 Info. Técnica

HUECOS

Cartón yeso

CÓDIGO	MEDIDA	€/100		MÍN. ESPESOR MATERIAL BASE	MEDIDA TORNILLO	UD. MIN. VENTA		
TAPLAZK	13 x 37	**27,652**	PZ3	9-16	TPPO 4,5 x 50 DIN 7981 4,2 x 38	200	100	1.600

REMACHES

RE Remaches

RE-NO

Cabeza alomada. Aluminio

METAL — Chapa — Chapa - perfil pesado — Carpintería aluminio — AL

CÓDIGO	MEDIDA	€/100	Ø BROCA	ESPESOR MÁX. A FIJAR		
RENO3206	3,2 x 6	**3,224**	3,3	1 – 3	500	6.000
RENO3208	3,2 x 8	**3,425**	3,3	3 – 5	500	12.000
RENO3210	3,2 x 10	**3,779**	3,3	5 – 7	500	6.000
RENO3212	3,2 x 12	**4,053**	3,3	7 – 9	500	6.000
RENO3214	3,2 x 14	**4,403**	3,3	9 – 11	500	6.000
RENO3216	3,2 x 16	**4,878**	3,3	11 – 13	500	6.000
RENO3218	3,2 x 18	**5,637**	3,3	13 – 15	500	6.000
RENO4006	4 x 6	**3,574**	4,1	0,5 – 2	500	6.000
RENO4008	4 x 8	**3,848**	4,1	2 – 4	500	6.000
RENO4010	4 x 10	**4,444**	4,1	4 – 6	500	6.000
RENO4012	4 x 12	**4,853**	4,1	6 – 8	500	6.000
RENO4014	4 x 14	**5,481**	4,1	8 – 10	500	6.000
RENO4016	4 x 16	**5,720**	4,1	10 – 12	500	6.000
RENO4018	4 x 18	**6,115**	4,1	12 – 14	500	3.000
RENO4020	4 x 20	**6,316**	4,1	14 – 16	500	6.000
RENO4025	4 x 25	**8,223**	4,1	16 – 18	250	3.000
RENO4030	4 x 30	**9,571**	4,1	23 – 16	250	3.000
RENO4035	4 x 35	**11,998**	4,1	26 – 30	250	3.000
RENO4806	4,8 x 6	**4,683**	5	0,5 – 1,5	500	6.000
RENO4808	4,8 x 8	**5,519**	5	1,5 – 3,5	500	6.000
RENO4810	4,8 x 10	**5,803**	5	3,5 – 5,5	500	3.000
RENO4812	4,8 x 12	**6,115**	5	5,5 – 7,5	500	3.000
RENO4814	4,8 x 14	**6,996**	5	7,5 – 9,5	250	3.000
RENO4816	4,8 x 16	**7,592**	5	9,5 – 11,5	250	3.000
RENO4818	4,8 x 18	**8,663**	5	11,5 – 13,5	250	3.000
RENO4820	4,8 x 20	**9,329**	5	13,5 – 15	250	3.000
RENO4822	4,8 x 22	**10,247**	5	15 – 17	200	2.400
RENO4824	4,8 x 24	**10,403**	5	17 – 19	200	2.400
RENO4826	4,8 x 26	**11,170**	5	19 – 21	200	2.400
RENO4828	4,8 x 28	**11,880**	5	21 – 23	200	2.400
RENO4830	4,8 x 30	**12,546**	5	23 – 25	200	2.400
RENO4835	4,8 x 35	**13,790**	5	25 – 30	150	1.800
RENO6008	6 x 8	**12,906**	6,1	1 – 2	250	3.000
RENO6010	6 x 10	**12,154**	6,1	2 – 4	250	3.000
RENO6012	6 x 12	**12,480**	6,1	3 – 6	250	3.000
RENO6018	6 x 18	**14,217**	6,1	6 – 10	200	1.200
RENO6025	6 x 25	**17,517**	6,1	10 – 12	200	1.200
RENO6016	6 x 16	**13,669**	6,1	15 – 19	250	1.500

Blíster

CÓDIGO	MEDIDA	€/BOLSA	PZS.	BOLSAS
BZRENO3208	3,2 x 8	**1,857**	15	20
BZRENO3210	3,2 x 10	**1,857**	15	20
BZRENO4008	4 x 8	**1,857**	15	20
BZRENO4010	4 x 10	**1,857**	15	20
BZRENO4012	4 x 12	**1,857**	15	20
BZRENO4016	4 x 16	**1,857**	15	20
BZRENO4810	4,8 x 10	**1,857**	15	20
BZRENO4812	4,8 x 12	**1,857**	15	20
BZRENO4816	4,8 x 16	**1,857**	8	20
BZRENO4820	4,8 x 20	**1,857**	8	20
BZRENO4824	4,8 x 24	**1,857**	8	20

Caja con Ventana

CÓDIGO	MEDIDA	€/CAJA	PZS.	CAJAS
VRENO3206	3,2 x 6	**2,308**	50	8
VRENO3208	3,2 x 8	**2,333**	50	8
VRENO3210	3,2 x 10	**2,576**	50	8
VRENO3212	3,2 x 12	**2,897**	50	8
VRENO3214	3,2 x 14	**3,002**	50	8
VRENO3218	3,2 x 18	**3,803**	50	8
VRENO4006	4 x 6	**2,538**	50	8
VRENO4008	4 x 8	**2,597**	50	8
VRENO4010	4 x 10	**3,002**	50	8
VRENO4012	4 x 12	**3,276**	50	8
VRENO4014	4 x 14	**3,702**	50	8
VRENO4016	4 x 16	**3,862**	50	8
VRENO4018	4 x 18	**4,126**	50	8
VRENO4020	4 x 20	**4,264**	50	8
VRENO4808	4,8 x 8	**3,803**	50	8
VRENO4810	4,8 x 10	**3,918**	50	8
VRENO4812	4,8 x 12	**4,126**	50	8
VRENO4814	4,8 x 14	**4,722**	50	8
VRENO4816	4,8 x 16	**5,124**	50	8
VRENO4818	4,8 x 18	**5,848**	50	8
VRENO4820	4,8 x 20	**6,299**	50	8
VRENO4822	4,8 x 22	**3,460**	25	8
VRENO4824	4,8 x 24	**3,512**	25	8
VRENO4830	4,8 x 30	**4,236**	25	8
VRENO4835	4,8 x 35	**4,656**	25	8

Remaches RE

RE-IN

Cabeza alomada. Acero inoxidable A2

METAL — Chapa — Chapa - perfil pesado — Carpintería aluminio — A2 INOX

CÓDIGO	MEDIDA	€/100	Ø BROCA	ESPESOR MÁX. A FIJAR		
REIN3206	3,2 x 6,4	**17,143**	3,3	0,5 – 3	500	6.000
REIN3208	3,2 x 8	**18,341**	3,3	3 – 5	500	6.000
REIN3212	3,2 x 12,7	**27,024**	3,3	6,5 – 8,5	500	6.000
REIN3215	3,2 x 15,9	**32,651**	3,3	10,5 – 12,5	500	6.000
REIN4008	4 x 8,5	**30,783**	4,1	2,5 – 4,5	500	6.000
REIN4010	4 x 10,2	**32,761**	4,1	4,5 – 6,5	500	6.000
REIN4012	4 x 12	**37,125**	4,1	6,5 – 8,5	500	6.000
REIN4016	4 x 16	**44,953**	4,1	10 – 12	500	3.000
REIN4810	4,8 x 10,8	**45,289**	5	4 – 6	500	3.000
REIN4812	4,8 x 12	**49,502**	5	6 – 8	500	3.000
REIN4816	4,8 x 16	**60,863**	5	8 – 11	250	3.000
REIN4820	4,8 x 20,3	**85,397**	5	11 – 13	250	3.000
REIN4818	4,8 x 18	**65,075**	5	13 – 15	250	3.000

RE-CA

Cabeza ancha. Aluminio

METAL — Chapa — Chapa - perfil pesado — Carpintería aluminio — AL

CÓDIGO	MEDIDA	€/100	Ø BROCA	ESPESOR MÁX. A FIJAR		
RECA4008	4 x 8	**5,834**	4,1	2 - 4	500	3.000
RECA4010	4 x 10	**6,320**	4,1	4 - 6	500	3.000
RECA4012	4 x 12	**7,450**	4,1	6 - 8	250	3.000
RECA4016	4 x 16	**8,514**	4,1	10 - 12	250	3.000
RECA4810	4,8 x 10	**9,565**	5	3,5 - 5,5	250	3.000
RECA4812	4,8 x 12	**10,043**	5	5,5 - 7,5	250	3.000
RECA4814	4,8 x 14	**10,903**	5	7,5 - 9,5	250	3.000
RECA4816	4,8 x 16	**11,426**	5	9,5 - 11,5	250	1.500
RECA4818	4,8 x 18	**12,435**	5	11,5 - 13,5	200	2.400

Blíster

CÓDIGO	MEDIDA	€/BOLSA	PCS.	BOLSAS
BZRECA4010	4 x 10	**1,857**	8	15
BZRECA4012	4 x 12	**1,857**	8	15
BZRECA4016	4 x 16	**1,857**	8	15
BZRECA4810	4,8 x 10	**1,857**	8	15
BZRECA4812	4,8 x 12	**1,857**	8	15
BZRECA4814	4,8 x 14	**1,857**	8	15
BZRECA4816	4,8 x 16	**1,857**	8	15
BZRECA4818	4,8 x 18	**1,857**	5	15

Caja con Ventana

CÓDIGO	MEDIDA	€/CAJA	PCS.	CAJAS
VRECA4010	4 x 10	**4,188**	50	8
VRECA4012	4 x 12	**3,568**	35	8
VRECA4016	4 x 16	**3,997**	35	8
VRECA4810	4,8 x 10	**3,276**	25	8
VRECA4812	4,8 x 12	**3,295**	25	8
VRECA4814	4,8 x 14	**3,738**	25	8
VRECA4816	4,8 x 16	**3,902**	25	8
VRECA4818	4,8 x 18	**3,400**	20	8

RE-BL

Cabeza alomada blanca. Aluminio

METAL — Chapa — Chapa - perfil pesado — Carpintería aluminio — AL

CÓDIGO	MEDIDA	€/100	Ø BROCA	ESPESOR MÁX. A FIJAR		
RENO3208BL	3,2 x 8	**7,450**	3,3	3,5 – 5	500	6.000
RENO3210BL	3,2 x 10	**7,876**	3,3	5 – 7	500	6.000
RENO3212BL	3,2 x 12	**8,264**	3,3	7 – 9	500	6.000
RENO4008BL	4 x 8	**9,081**	4,1	3 – 5	500	6.000
RENO4010BL	4 x 10	**9,823**	4,1	5 – 6,5	500	6.000
RENO4012BL	4 x 12	**10,180**	4,1	6,5 – 8,5	500	6.000
RENO4014BL	4 x 14	**11,193**	4,1	8,5 – 10,5	500	6.000
RENO4810BL	4,8 x 10	**13,452**	4,9	4 – 6	500	3.000
RENO4812BL	4,8 x 12	**14,149**	4,9	6 – 8	500	3.000
RENO4814BL	4,8 x 14	**15,436**	4,9	8 – 10	250	3.000
RENO4816BL	4,8 x 16	**16,065**	4,9	10 – 12	250	3.000

RE Remaches

RE-NE

Cabeza alomada negra. Aluminio

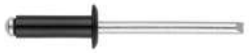

METAL — Chapa — Chapa - perfil pesado — Carpintería aluminio — AL

CÓDIGO	MEDIDA	€/100	Ø BROCA	ESPESOR MÁX. A FIJAR		
RENO3208NE	3,2 x 8	**7,450**	3,3	3,5 – 5	500	6.000
RENO3210NE	3,2 x 10	**7,876**	3,3	5 – 7	500	6.000
RENO3212NE	3,2 x 12	**8,264**	3,3	7 – 9	500	6.000
RENO4008NE	4 x 8	**9,081**	4,1	3 – 5	500	6.000
RENO4010NE	4 x 10	**9,823**	4,1	5 – 6,5	500	6.000
RENO4012NE	4 x 12	**10,180**	4	6,5 – 8,5	500	6.000
RENO4014NE	4 x 14	**11,193**	4,1	8,5 – 10,5	500	6.000
RENO4810NE	4,8 x 10	**13,452**	4,9	4 – 6	500	3.000
RENO4812NE	4,8 x 12	**14,149**	4,9	6 – 8	500	3.000
RENO4814NE	4,8 x 14	**15,436**	4,9	8 – 10	250	3.000
RENO4816NE	4,8 x 16	**16,065**	4,9	10 – 12	250	3.000

RE-FL

Cabeza alomada. Flor

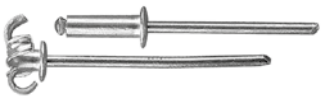

METAL — Chapa — Chapa - perfil pesado — Carpintería aluminio — ZINC

CÓDIGO	MEDIDA	€/100	Ø BROCA	ESPESOR MÁX. A FIJAR		
REFL4012	4 x 12,1	**8,865**	4,1	4 – 6,5	500	6.000
REFL4014	4 x 13,9	**10,039**	4,1	6 – 9	500	3.000
REFL4016	4 x 15,7	**10,523**	4,1	8 – 11	500	3.000
REFL4018	4 x 17,4	**10,921**	4,1	10 – 13	500	3.000
REFL4020	4 x 19,2	**11,481**	4,1	12 – 15	500	3.000
REFL4814	4,8 x 14,5	**13,596**	5	4 – 8	250	3.000
REFL4816	4,8 x 16,3	**14,372**	5	6 – 10	250	3.000
REFL4830	4,8 x 30	**22,118**	5	19 – 24	200	1.200
REFL4835	4,8 x 35	**25,613**	5	24 – 29	150	1.800
REFL4840	4,8 x 40	**29,664**	5	29 – 34	150	1.800
REFL4845	4,8 x 45	**35,971**	5	-	150	900
REFL4850	4,8 x 50	**39,298**	5	-	150	900
REFL4818	4,8 x 18	**16,332**	5	8 – 12	250	3.000
REFL4824	4,8 x 24	**19,271**	5	15 - 18	200	2.400
REFL4025	4 x 25	**14,722**	4,1	15 - 20	250	3.000

Blíster

CÓDIGO	MEDIDA	€/BOLSA	PCS.	BOLSAS
BZREFL4835	4,8 x 35	**1,857**	5	20

Caja con Ventana

CÓDIGO	MEDIDA	€/CAJA	PCS.	CAJAS
VREFL4835	4,8 x 35	**8,645**	25	8

Tuercas remachables TR

TR-AV

Cabeza avellanada

METAL | Chapa | Chapa - perfil pesado | Carpintería aluminio | ZINC

CÓDIGO	MEDIDA	€/100		
TRAV0411	M4 x 11	**16,245**	500	12.000
TRAV0513	M5 x 13	**17,428**	500	6.000
TRAV0616	M6 x 16	**21,777**	500	3.000
TRAV0819	M8 x 19	**25,486**	250	3.000
TRAV1021	M10 x 21	**38,848**	250	1.500

TR-CA

Cabeza ancha

METAL | Chapa | Chapa - perfil pesado | Carpintería aluminio | ZINC

CÓDIGO	MEDIDA	€/100		
TRCA0310	M3 x 10	**11,319**	500	12.000
TRCA0410	M4 x 10	**23,589**	500	12.000
TRCA0411	M4 x 11	**23,589**	500	12.000
TRCA0512	M5 x 12	**25,333**	500	12.000
TRCA0515	M5 x 15	**25,333**	500	6.000
TRCA0614	M6 x 14	**31,766**	250	3.000
TRCA0616	M6 x 16	**31,766**	250	3.000
TRCA0816	M8 x 16	**23,518**	250	3.000
TRCA0818	M8 x 18	**24,330**	250	1.500
TRCA1017	M10 x 17	**38,855**	250	1.500
TRCA1022	M10 x 22	**40,219**	250	1.500
TRCA1223	M12 x 23	**65,130**	250	1.000

TR-CR

Cabeza reducida

METAL | Chapa | Chapa - perfil pesado | Carpintería aluminio | ZINC

CÓDIGO	MEDIDA	€/100		
TRCR0410	M4 x 10	**23,569**	500	12.000
TRCR0511	M5 x 11	**23,817**	500	12.000
TRCR0614	M6 x 14	**29,821**	250	6.000
TRCR0815	M8 x 15	**34,717**	250	3.000
TRCR1019	M10 x 19	**34,816**	250	1.500

RM Remachadoras

RM-MA

Remachadora manual alicate

0,524 Kg

METAL

CÓDIGO	€/PC	VÁLIDO PARA ALUMINIO	VÁLIDO PARA ACERO	VÁLIDO PARA ACERO INOXIDABLE	
RMMA01	23,422	Ø2,4 Ø3,2, Ø4,0 Ø4,8	Ø2,4 Ø3,2 Ø4,0	-	1

RM-PA

Remachadora manual palanca

1,865 Kg

METAL

CÓDIGO	€/PC	VÁLIDO PARA ALUMINIO	VÁLIDO PARA ACERO	VÁLIDO PARA ACERO INOXIDABLE	
RMPA01	163,750	Ø3,2 Ø4,0 Ø4,8 Ø6,0 Ø6,4	Ø3,2 Ø4,0 Ø4,8 Ø6,0 Ø6,4	Ø3,2 Ø4,0 Ø4,8 Ø6,0 Ø6,4	1

RM-EX

Remachadora manual extensible

1,936 Kg

METAL

CÓDIGO	€/PC	VÁLIDO PARA ALUMINIO	VÁLIDO PARA ACERO	VÁLIDO PARA ACERO INOXIDABLE	
RMEX01	152,500	Ø3,2 Ø4,0 Ø4,8 Ø6,0 Ø6,4	Ø3,2 Ø4,0 Ø4,8 Ø6,0 Ø6,4	Ø3,2 Ø4,0 Ø4,8 Ø6,0 Ø6,4	1

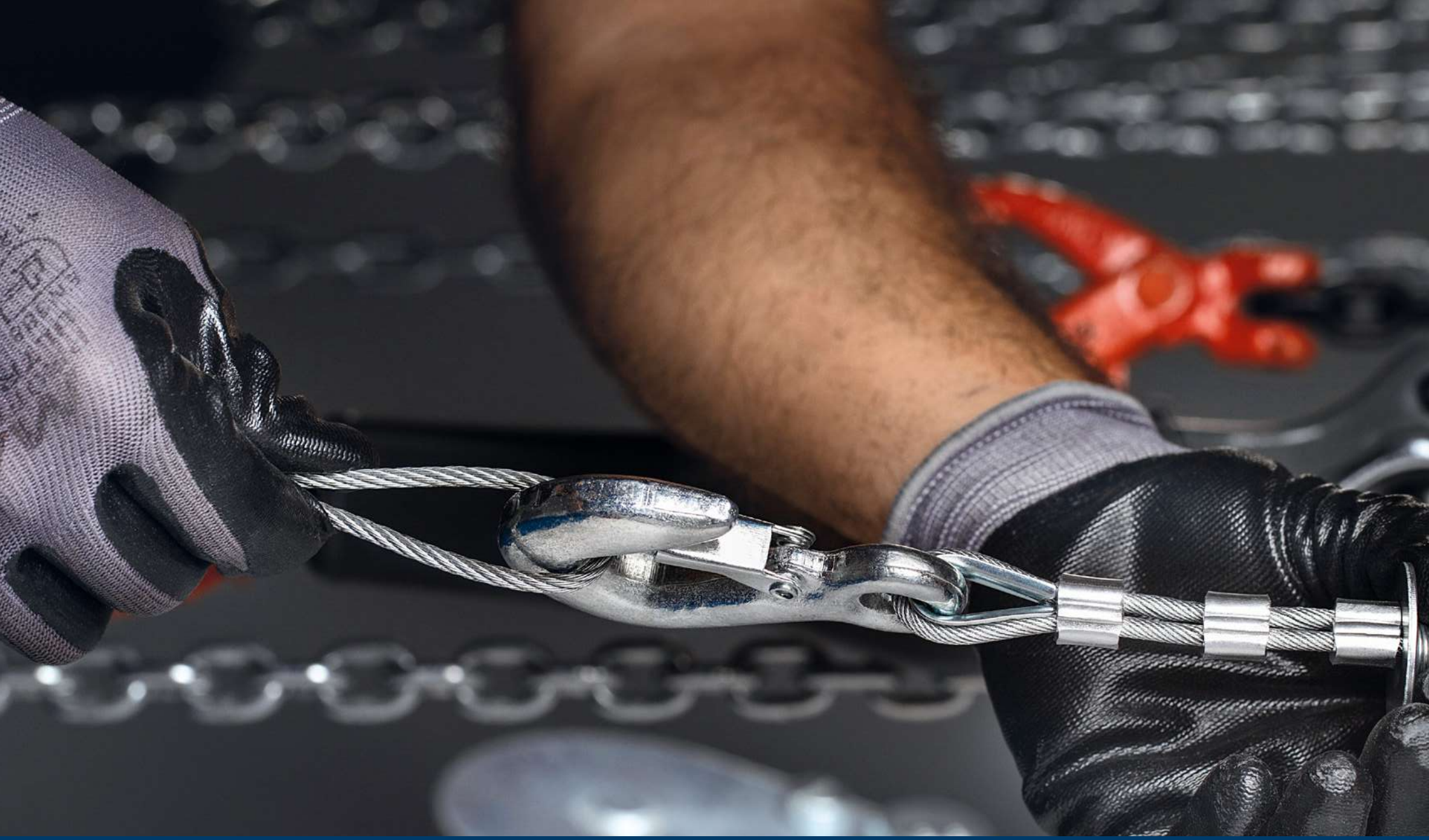

ACCESORIOS PARA CABLE CADENA Y CERCADOS

NEW

SJ

Sujetacable DIN-741

SJ-Z

Cincado

METAL

CÓDIGO	METRICA	Ø CABLE	€/100	
SJZ0403	M4	3	**0,239**	200
SJZ0505	M5	5	**0,276**	200
SJZ0506	M5	6 - 6,5	**0,345**	100
SJZ0608	M6	8	**0,496**	100
SJZ0810	M8	10	**0,665**	100
SJZ0811	M8	11	**0,848**	100
SJZ1013	M10	13	**1,163**	100
SJZ1014	M10	14	**1,339**	50
SJZ1216	M12	16	**1,990**	50
SJZ1220	M12	20	**2,526**	25
SJZ1422	M14	22	**3,216**	15
SJZ1426	M14	26	**4,530**	15
SJZ1630	M16	30	**8,322**	10
SJZ1634	M16	34	**9,776**	10
SJZ1640	M16	40	**12,179**	5

Blíster

CÓDIGO	MEDIDA	€/BOLSA	PCS.	BOLSAS
BZSJZ0403	M4	**4,357**	4	20
BZSJZ0505	M5	**4,357**	2	20
BZSJZ0506	M5	**4,357**	2	20
BZSJZ0608	M6	**4,357**	2	20

NEW

TS-GA

Tensor gancho/anilla DIN-1480

TS-GA

Cincado

METAL

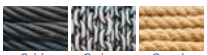

CÓDIGO	METRICA	Ø CABLE	€/100	
TSGA06	M6	1/4"	**2,131**	50
TSGA08	M8	5/16"	**2,844**	25
TSGA10	M10	3/8"	**4,063**	25
TSGA12	M12	1/2"	**6,113**	10
TSGA14	M14	9/16"	**8,622**	10
TSGA16	M16	5/8"	**12,108**	10
TSGA20	M20	3/4"	**21,900**	5
TSGA22	M22	7/8"	**30,242**	1
TSGA24	M24	1"	**37,607**	1
TSGA30	M30	1-1/4"	**75,423**	1
TSGA36	M36	1-1/2"	**230,419**	1

Blíster

CÓDIGO	MEDIDA	€/BOLSA	PCS.	BOLSAS
BZTSGA06	M6	**4,357**	1	20

Tensores para cercado — CM-T

METAL

CÓDIGO	MEDIDA	€/100	
CMTENSOAL	85 x 29,5	**95,613**	250

CM-TENSO

Tensor de alambre

METAL

CÓDIGO	MEDIDA	€/100	
CMTENSOVE	85 x 29,5	**155,852**	250

CM-TENSOVE

Tensor de alambre verde

METAL

CÓDIGO	MEDIDA	€/100	
CMTENSOTO	Tornillo	**98,224**	450

CM-TT

Tensor de tornillo

Anilla de elevacion hembra D-582 — EV-H NEW

METAL

Cable Cadena Cuerda

CÓDIGO	METRICA	Ø CABLE	€/100	
EVH06	M6	20	**1,513**	100
EVH08	M8	20	**1,590**	100
EVH10	M10	25	**2,255**	100
EVH12	M12	30	**2,785**	100
EVH14	M14	35	**3,710**	50
EVH16	M16	35	**4,221**	50
EVH18	M18	40	**5,653**	50
EVH20	M20	40	**5,918**	50
EVH22	M22	45	**9,349**	25
EVH24	M24	50	**11,660**	25
EVH30	M30	60	**26,003**	10
EVH36	M36	70	**42,613**	1

EV-H

Cincada

NEW

EV-M

Anilla de elevación macho D-580

EV-M

Cincada

METAL | Cable | Cadena | Cuerda | ZINC

CÓDIGO	METRICA	Ø CABLE	€/100	
EVM08	M8	20	**1,590**	100
EVM10	M10	25	**2,255**	100
EVM12	M12	30	**2,785**	50
EVM14	M14	35	**3,710**	50
EVM16	M16	35	**4,221**	50
EVM18	M18	40	**5,653**	50
EVM20	M20	40	**5,918**	25
EVM22	M22	45	**9,349**	25
EVM24	M24	50	**11,660**	25
EVM30	M30	60	**26,003**	10
EVM36	M36	70	**42,613**	1
EVM42	M42	80	**79,082**	1
EVM48	M48	90	**133,772**	1

NEW

GR

Grillete recto

GR-Z

Cincado

METAL | Cable | Cadena | Cuerda | ZINC

CÓDIGO	METRICA	Ø CABLE	€/100	
GRZ05	M5	10	**0,815**	50
GRZ06	M6	12	**0,855**	50
GRZ08	M8	16	**1,078**	50
GRZ10	M10	20	**1,414**	50
GRZ11	M11	22	**2,444**	25
GRZ12	M12	25	**2,225**	25
GRZ14	M14	28	**3,411**	25
GRZ16	M16	32	**4,600**	10
GRZ18	M18	36	**7,138**	5
GRZ20	M20	38	**8,193**	5
GRZ22	M22	44	**10,914**	1
GRZ25	M25	50	**15,965**	1
GRZ28	M28	56	**23,741**	1
GRZ32	M32	64	**38,777**	1
GRZ36	M36	72	**74,462**	1
GRZ42	M42	76	**142,215**	1
GRZ45	M45	80	**189,029**	1
GRZ50	M50	90	**248,198**	1

Blíster

CÓDIGO	MEDIDA	€/BOLSA	PCS.	BOLSAS
BZGRZ05	M5	**4,357**	4	20
BZGRZ06	M6	**4,357**	4	20
BZGRZ08	M8	**4,357**	2	20
BZGRZ10	M10	**4,357**	1	20

Guardacabos DIN-6899/A

GD NEW

METAL — Cable — Cadena — Cuerda — ZINC

GD-Z

Cincado

CÓDIGO	METRICA	Ø CABLE	€/100	
GDZ03	M3	12	**0,318**	200
GDZ04	M4	13	**0,325**	200
GDZ05	M5	14	**0,371**	200
GDZ06	M6	15	**0,417**	200
GDZ08	M8	18	**0,459**	100
GDZ10	M10	22	**0,629**	100
GDZ13	M13	28	**1,413**	50
GDZ15	M15	32	**2,102**	50
GDZ18	M18	40	**4,947**	50
GDZ20	M20	44	**6,183**	25
GDZ24	M24	48	**7,597**	10

Blíster

CÓDIGO	MEDIDA	€/BOLSA	PCS.	BOLSAS
BZGDZ03	M3	**4,357**	6	20
BZGDZ04	M4	**4,357**	4	20
BZGDZ05	M5	**4,357**	4	20
BZGDZ06	M6	**4,357**	4	20

NUEVA GAMA CABLE/CADENA

- GRILLETES
- SUJETACABLES
- TENSORES
- GUARDACABOS
- ANILLAS

CM

Accesorios para cercado

CM-BP

Brida poste

METAL

CÓDIGO	MEDIDA	€/100	
CMBRPOS33	33	**128,386**	250
CMBRPOS40	40	**132,762**	200
CMBRPOS42	42	**134,884**	200
CMBRPOS48	48	**139,557**	200
CMBRPOS50	50	**141,632**	200
CMBRPOS60	60	**152,835**	150

CM-BT

Brida tensor

METAL

CÓDIGO	MEDIDA	€/100	
CMBRTEN48	48	**251,457**	200

CM-TA

Tapón

METAL

CÓDIGO	MEDIDA	€/100	
CMTAPON33	33	**61,661**	500
CMTAPON40	40	**67,692**	350
CMTAPON42	42	**70,285**	350
CMTAPON48	48	**78,096**	300
CMTAPON50	50	**87,091**	250
CMTAPON60	60	**101,040**	250

CM-TP

Tapón poste

METAL

CÓDIGO	MEDIDA	€/100	
CMTAPOS33	33	**166,606**	100
CMTAPOS40	40	**174,838**	200
CMTAPOS42	42	**175,348**	200
CMTAPOS48	48	**193,231**	150

CM-UN

Uña

METAL

CÓDIGO	MEDIDA	€/100	
CMUNAAGUJ	Con agujero	**19,260**	1.500

FIJACIONES Y ACCESORIOS PARA PLACAS DE YESO

PL

Tornillo para tabiquería seca

PL

Tornillo para tabiquería seca con cabeza trompeta, rosca doble hilo y punta alfiler de altas prestaciones

HUECOS

Cartón yeso

PH FOSFATADO

CÓDIGO	MEDIDA	€/100		CAPACIDAD DE TALADRADO	UD. MIN. VENTA		
PL35019	3,5 x 19	**1,671**	PH2	< 0.6 mm	2.000	1.000	12.000
PL35025	3,5 x 25	**1,622**	PH2	< 0.6 mm	2.000	1.000	12.000
PL35035	3,5 x 35	**2,087**	PH2	< 0.6 mm	2.000	1.000	6.000
PL35045	3,5 x 45	**2,621**	PH2	< 0.6 mm	1.000	500	6.000
PL35055	3,5 x 55	**3,311**	PH2	< 0.6 mm	1.000	500	3.000
PL39025	3,9 x 25	**2,000**	PH2	< 0.6 mm	2.000	1.000	12.000
PL39035	3,9 x 35	**2,933**	PH2	< 0.6 mm	2.000	1.000	6.000
PL39045	3,9 x 45	**3,311**	PH2	< 0.6 mm	1.000	500	3.000
PL39055	3,9 x 55	**4,614**	PH2	< 0.6 mm	1.000	500	3.000
PL42070	4,2 x 70	**5,203**	PH2	< 0.6 mm	500	500	3.000
PL42080	4,2 x 80	**5,713**	PH2	< 0.6 mm	500	500	2.000
PL48090	4,8 x 90	**12,581**	PH2	< 0.6 mm	500	500	1.500
PL48100	4,8 x 100	**15,205**	PH2	< 0.6 mm	500	500	1.000
PL48110	4,8 x 110	**16,810**	PH2	< 0.6 mm	500	500	1.000
PL48120	4,8 x 120	**18,616**	PH2	< 0.6 mm	500	500	1.000
PL48130	4,8 x 130	**20,453**	PH2	< 0.6 mm	500	500	1.000

GRATIS - 1 punta en cada caja

Blíster

CÓDIGO	MEDIDA	€/BOLSA	PCS.	BOLSAS
BZPL35025	3,5 x 25	**2,345**	50	10
BZPL35035	3,5 x 35	**2,345**	40	10
BZPL35045	3,5 x 45	**2,345**	25	10

Caja con Ventana

CÓDIGO	MEDIDA	€/CAJA	PCS.	CAJAS
VPL35025	3,5 x 25	**5,564**	250	8
VPL35035	3,5 x 35	**7,034**	250	8
VPL35045	3,5 x 45	**5,314**	150	8

PL-EP

Bote de plástico

HUECOS

Cartón yeso

PH FOSFATADO

CÓDIGO	MEDIDA	€/100		CAPACIDAD DE TALADRADO	UD. MIN. VENTA	PCS X BOTE
PLEP35025	3,5 x 25	**66,838**	PH2	< 0.6 mm	1 bote	4.000
PLEP35035	3,5 x 35	**64,480**	PH2	< 0.6 mm	1 bote	3.000

Tornillo para placas de yeso laminado de paso ancho con cabeza trompeta y punta perforante

PL-RA

HUECOS | Cartón yeso | PH FOSFATADO

CÓDIGO	MEDIDA	€/100		UD. MIN. VENTA		
PLRA3925	3,9 x 25	**1,664**	PH2	2.000	1.000	12.000
PLRA3935	3,9 x 35	**2,191**	PH2	2.000	1.000	6.000
PLRA3945	3,9 x 45	**2,753**	PH2	1.000	500	3.000
PLRA3955	3,9 x 55	**3,370**	PH2	1.000	500	3.000
PLRA4835	4,8 x 35	**3,338**	PH2	2.000	1.000	6.000

CE

Tornillo para placas de yeso laminado con cabeza trompeta y punta autotaladrante

PL-TR

HUECOS | Cartón yeso | PH FOSFATADO

CÓDIGO	MEDIDA	€/100		CAPACIDAD DE TALADRADO	UD. MIN. VENTA		
PLTR3525	3,5 x 25	**1,941**	PH2	0,8 - 3 mm	2.000	1.000	12.000
PLTR3535	3,5 x 35	**2,430**	PH2	0,8 - 3 mm	2.000	1.000	6.000
PLTR3545	3,5 x 45	**3,089**	PH2	0,8 - 3 mm	1.000	500	6.000

CE

Tornillo para placas de yeso laminado con cabeza ancha

PL-CA

HUECOS | Cartón yeso | ZINC

CÓDIGO	MEDIDA	€/100			
PLCAZ4213	4,2 x 13	**2,458**	PH2	1.000	12.000
PLCAZ4216	4,2 x 16	**2,669**	PH2	1.000	12.000
PLCAZ4219	4,2 x 19	**2,874**	PH2	1.000	12.000
PLCAZ4225	4,2 x 25	**3,273**	PH2	1.000	6.000
PLCAZ4232	4,2 x 32	**4,056**	PH2	500	6.000
PLCAZ4241	4,2 x 41	**4,604**	PH2	500	3.000
PLCAZ4251	4,2 x 51	**5,214**	PH2	200	2.400

CE

CP

Cintas para placas de yeso laminado

CP-PA

Cinta papel para juntas

HUECOS

Cartón yeso

CÓDIGO	LONGITUD ROLLO	ANCHURA	€/1PC	
CPPA023	23 m	50 mm	3,215	20
CPPA075	75 m	50 mm	6,221	20
CPPA150	150 m	50 mm	9,306	10

CE

CP-GV

Cinta guardavivos

HUECOS

Cartón yeso

CÓDIGO	LONGITUD ROLLO	€/1PC		
CPGV012	12,5 m	13,745	1	20
CPGV030	30 m	19,091	1	10

CE

CP-AC

Cinta acústica adhesiva

HUECOS

Cartón yeso

CÓDIGO	LONGITUD ROLLO	ANCHURA	€/1PC	
CPAC300453	30m x 45 x 3	45 mm	14,393	26
CPAC300703	30m x 70 x 3	70 mm	21,748	17

CP-MV

Cinta malla de vidrio

HUECOS

Cartón yeso

CÓDIGO	LONGITUD ROLLO	€/1PC	
CPMV020	20 m	3,297	100
CPMV045	45 m	6,178	64
CPMV090	90 m	12,625	36
CPMV150	150 m	17,288	16

Anclaje universal — OME

MULTIMATERIAL

Piedra · Ladrillo hueco · Ladrillo de adobe · Ladrillo macizo · Hormigón celular · Hormigón hueco · Hormigón · Hormigón armado

CÓDIGO	MEDIDA	€/100		
OMEM06	M6	**43,248**	100	300

CE

Media abrazadera M6 — MAB NEW

Piedra · Ladrillo hueco · Ladrillo de adobe · Ladrillo macizo · Hormigón celular · Hormigón hueco · Hormigón · Hormigón armado

CÓDIGO	MEDIDA	€/100		
MABM6018	18	**13,603**	100	2.400

Horquilla de cuelgue — HO

HO-CU

Por giro

Instalación de perfiles

CÓDIGO	MEDIDA	PERFIL	€/100		
HOCUM647	M6	23,772	**22,427**	100	300

CE

HO-CR

Recta

Instalación de perfiles

CÓDIGO	MEDIDA	PERFIL	€/100		
HOCRM647	M6	37,100	**35,000**	100	300
HOCRM660	M6	47,700	**45,000**	100	-

CE

EMP

Empalme de perfiles

CE

Instalación de perfiles

CÓDIGO		PERFIL	€/100		
EMPTC45	NEW	TC 45	**31,878**	50	150
EMPTC47		TC 47	**31,877**	50	100
EMPTC60		TC 60	**51,233**	50	100

CAB

Caballete para cruce de perfiles

CE

Instalación de perfiles

CÓDIGO	PERFIL	€/100		
CABTC47	TC 47	**43,672**	50	400
CABTC60	TC 60	**50,951**	50	-

ADU

Anclaje directo “U” para soporte de perfiles en falsos techos

CE

Instalación de perfiles

CÓDIGO	PERFIL	€/100		
ADUTC47	TC 47	**50,951**	100	400
ADUTC60	TC 60	**54,590**	100	400

*El producto se suministrará sin plegar.

PCU

Pletina de cuelgue

CE

METAL

CÓDIGO	MEDIDA	€/100	UD. MIN. VENTA		
PCU0005	5	**14,338**	200	100	800
PCU0006	6	**14,444**	200	100	800

Accesorio para suspensión — SUS

Instalación de perfiles

CÓDIGO	PERFIL	LONGITUD	€/100		
SUSTC47090	TC47	18,020	**17,000**	100	1.000
SUSTC47180	TC47	27,030	**25,500**	100	500
SUSTC47240	TC47	59,925	**56,533**	100	300
SUSTC47300	TC47	73,034	**68,900**	50	300
SUSTC47400	TC47	108,615	**102,467**	50	200

Trampillas de registro para placa de yeso laminado — TR

HUECOS

Cartón yeso

TR-BL

Lacada blanca (RAL 9016)

CÓDIGO	MEDIDA	€/PC	
TRBL200200	200 x 200	**25,497**	1
TRBL300300	300 x 300	**32,054**	1
TRBL400400	400 x 400	**43,709**	1
TRBL500500	500 x 500	**59,987**	1
TRBL600600	600 x 600	**73,109**	1

HUECOS

Cartón yeso

TR-13

13 mm

CÓDIGO	MEDIDA	GROSOR	€/PC	
TR13200200	200 x 200	13 mm	**32,782**	2
TR13300300	300 x 300	13 mm	**39,678**	2
TR13400400	400 x 400	13 mm	**50,994**	2
TR13500500	500 x 500	13 mm	**61,922**	1
TR13600600	600 x 600	13 mm	**76,491**	1

HUECOS

Cartón yeso

TR-15

15 mm

CÓDIGO	MEDIDA	GROSOR	€/PC	
TR15200200	200 x 200	15 mm	**66,092**	2
TR15300300	300 x 300	15 mm	**73,645**	2
TR15400400	400 x 400	15 mm	**84,117**	2
TR15500500	500 x 500	15 mm	**103,000**	1
TR15600600	600 x 600	15 mm	**120,167**	1

FIJACIÓN DIRECTA

FP-GUN

Pistola semiautomática para fijación a pólvora

FP08GUN

Para clavos de 08mm

PÓLVORA

Hormigón hueco | Hormigón

CÓDIGO	MEDIDA	€/PC	
FP08GUN	8mm	630,609	1

FP12GUN

Para clavos de 12mm

PÓLVORA

Hormigón hueco | Hormigón

CÓDIGO	MEDIDA	€/PC	
FP12GUN	12mm	1.222,373	1

PISTOLAS SUMINISTRADAS CON MALETÍN COMPLETO

CONTENIDO MALETÍN

- Pistola
- Cepillo
- Manual de instrucciones
- Gafas protectoras
- Repuestos
- Aceite lubricante

Impulsores para pistolas de pólvora

FP-PIS

PÓLVORA

CÓDIGO		POTENCIA	COLOR	€/100	UDS X PEINE	
FPP3VE	NEW	POWER 3		**21,840**	10	100
FPP4AM		POWER 4		**21,840**	10	100
FPP5RO		POWER 5		**21,840**	10	100

FP-IP

Impulsores de pólvora

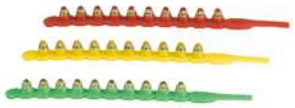

PÓLVORA

CÓDIGO	POTENCIA	COLOR	€/100	UDS X DISCO	
FPCRAM	POWER 4		**28,830**	10	100
FPCRRO	POWER 5		**28,830**	10	100

FP-CR

Impulsores de pólvora en disco

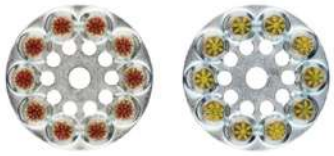

Clavos para pistola FP08 a pólvora

FP-CL08

PÓLVORA — Chapa — Viga ipn — ZINC

CÓDIGO	MEDIDA	€/100		
FPCG0816	3,8 x 16	**22,064**	100	4.500
FPCG0819	3,8 x 19	**24,490**	100	4.500

FP-CG 08

Grafilados con arandela de goma

PÓLVORA — Hormigón armado — Hormigón — ZINC

CÓDIGO	MEDIDA	€/100		
FPCL0816	3,8 x 16	**10,409**	100	4.500
FPCL0819	3,8 x 19	**10,780**	100	4.500
FPCL0825	3,8 x 25	**10,854**	100	4.500
FPCL0827	3,8 x 27	**11,071**	100	2.400
FPCL0832	3,8 x 32	**11,613**	100	2.400
FPCL0838	3,8 x 38	**12,957**	100	2.400
FPCL0844	3,8 x 44	**13,864**	100	2.400
FPCL0851	3,8 x 51	**15,726**	100	2.400
FPCL0857	3,8 x 57	**16,244**	100	2.400
FPCL0864	3,8 x 64	**18,046**	100	1.200
FPCL0870	3,8 x 70	**18,799**	100	1.200

FP-CL 08

Estándar con arandela de goma

PÓLVORA — Hormigón armado — Hormigón — ZINC

CÓDIGO	MEDIDA	€/100		
FPAP085166	3,8 x 51	**117,551**	100	200

FP-AP 08

Estándar con arandela de plástico de 66 mm.

PÓLVORA — Hormigón armado — Hormigón — ZINC

CÓDIGO	MEDIDA	€/100	
FPC303708	3,8 x 37	**50,092**	100
FPC304708	3,8 x 47	**51,867**	100

FP-C30 NEW

Estándar con arandela de plástico de 30 mm

FP-CL08 Clavos para pistola FP08 a pólvora

FP-AM 08

Estándar con arandela metálica de 36 mm.

PÓLVORA · Hormigón armado · Hormigón · ZINC

CÓDIGO	MEDIDA	€/100		
FPAM0837	3,8 x 37	**30,058**	100	600
FPAM0851	3,8 x 51	**32,802**	100	600

FP-CR 08

Estándar con rosca M6 x 8 para instalación de abrazaderas

PÓLVORA · Hormigón armado · Hormigón · Viga ipn · ZINC

CÓDIGO	MEDIDA	€/100		
FPCR0812*	3,8 x 12	**26,383**	100	2.400
FPCR0822	3,8 x 22	**27,150**	100	2.400
FPCR0827	3,8 x 27	**27,573**	100	2.400

* Válido para trabajar sobre acero

FP-PI 08

Clip abrazadera 13 mm. con clavo y goma roja

PÓLVORA · Hormigón armado · Hormigón · ZINC

CÓDIGO	MEDIDA	€/100		
FPPI081613	3,8 x 13	**56,382**	100	600

FP-CL12 Clavos para pistola FP12 a pólvora

FP-CG12

Grafilados con arandela metálica de 12 mm

PÓLVORA · Viga ipn · kg. · ZINC

CÓDIGO	MEDIDA	€/100		
FPCG1612	3,8 x 16	**13,591**	100	4.500
FPCG1912	3,8 x 19	**13,965**	100	-

FP-CGD12

Grafilados con arandela doble metálica y plástica

PÓLVORA · Viga ipn · kg. · ZINC

CÓDIGO	MEDIDA	€/100	
FPCGD1612	3,8 x 16	**17,098**	100
FPCGD1912	3,8 x 19	**17,556**	100

FP-CL12

Estándar con arandela metálica de 12 mm

PÓLVORA · Hormigón armado · Hormigón · kg. · ZINC

CÓDIGO	MEDIDA	€/100		
FPCL2212	3,8 x 22	**12,901**	100	-
FPCL2712	3,8 x 27	**13,563**	100	1.000
FPCL3212	3,8 x 32	**14,308**	100	1.000
FPCL3712	3,8 x 37	**15,134**	100	-
FPCL4212	3,8 x 42	**16,041**	100	-
FPCL4712	3,8 x 47	**17,458**	100	2.400

FP-CL12

Clavos para pistola FP12 a pólvora

PÓLVORA | Hormigón armado | Hormigón | kg. | ZINC

CÓDIGO	MEDIDA	€/100	
FPCLD2212	3,8 x 22	**16,723**	100
FPCLD2712	3,8 x 27	**17,588**	100
FPCLD3212	3,8 x 32	**18,582**	100
FPCLD3712	3,8 x 37	**19,656**	100
FPCLD4212	3,8 x 42	**20,808**	100
FPCLD4712	3,8 x 47	**22,628**	100

PÓLVORA | Hormigón armado | Hormigón | kg. | ZINC

CÓDIGO	MEDIDA	€/100	
FPCT3212	3,8 x 32	**37,692**	100

FP-CLD12

Estándar con arandela doble metálica y plástica de 12 mm

FP-CT12

Para instalación de falsos techos

FP-PIS

Recambios para pistolas FP08GUN y FP12GUN

PÓLVORA

CÓDIGO	MEDIDA	€/PC	
FPPISCL08	8	**53,680**	1

Válido para clavos con cabeza cóncava. Ref: FP-AP y FP-C30

PÓLVORA

CÓDIGO	MEDIDA	€/PC	
FPPISPL08	8	**53,417**	1

Válido para clavos con cabeza plana. Ref: FP-CG, FP-CL, FP-AM, FP-CR, FP-PI.

PÓLVORA

CÓDIGO	MEDIDA	€/PC	
FPPISCL12	12	**82,500**	1

Válido para clavos con cabeza cóncava. Ref: FP-CG12, FP-CGD12, FP-CL12, FP-CLD12.

PÓLVORA

CÓDIGO	MEDIDA	€/PC	
FPPISCM12	M6 x 8	**90,407**	1

Válido para clavos de Ø12, M6

PÓLVORA

CÓDIGO	MEDIDA	€/PC	
FPPISCT12	12	**92,813**	1

Válido para clavo FPCT3212

FP-PISCL08

Pistón para pistola FP08GUN

FP-PISPL08

Pistón plano para pistola FP08GUN

FP-PISCL12

Pistón para pistola FP12GUN

FP-PISCM12

Pistón para pistola FP12GUN

FP-PISCT12

Pistón para pistola FP12GUN

FG-GUN

Pistola semiautomática de fijación a gas sin cables
Shootex 60

GAS

CÓDIGO	MEDIDA	€/PC	
FG60GUN	Pistola gas	2.160,000	1

CE

PISTOLA SUMINISTRADA
CON MALETÍN COMPLETO

CONTENIDO MALETÍN

- **SHOOTEX60 Pistola**
- **Cargador**
- **2 baterías**
- **Llave Allen**
- **Manual de instrucciones**

- **Técnica de anclaje directo para fijaciones ligeras: organizar cableados, colocar perfiles metálicos para la instalación de tabiques de placas de yeso, etc.**
- **Fijación de metal o madera a hormigón o bloque.**
- **Pistola suministrada con completo maletín, incluyendo cargador de batería.**
- **Baterías de larga duración.**
- **Capacidad para clavos de hasta 40 mm. de longitud.**
- **Carga de gas suministrada con los consumibles.**

Clavos para pistola de fijación a gas — FG-CL

GAS | Chapa - perfil pesado | Madera noble | Hormigón celular | Hormigón | kg. | ZINC

CÓDIGO	MEDIDA	€/100	
FGCL15	2,6 x 15	**14,917**	1.000
FGCL20	2,6 x 20	**13,787**	1.000
FGCL25	2,6 x 25	**14,013**	1.000
FGCL30	2,6 x 30	**14,147**	1.000
FGCL35	2,6 x 35	**15,427**	1.000
FGCL40	2,6 x 40	**16,587**	1.000
FGCL58	2,6 x 58	**17,567**	1.000

FG-CL

Clavos para Shootex60 y Pulsa400

+ 1 CARTUCHO DE GAS

GAS | Chapa - perfil pesado | Madera noble | Hormigón celular | Hormigón | kg. | ZINC

CÓDIGO	MEDIDA	€/100	
FGCLH17	3,1 x 17	**15,530**	1.000
FGCLH19	3,1 x 19	**15,530**	1.000
FGCLH22	3,1 x 22	**15,530**	1.000
FGCLH27	3,1 x 27	**16,247**	1.000
FGCLH32	3,1 x 32	**16,820**	1.000

FG-CLH

Clavos para materiales duros. Shootex60

+ 1 CARTUCHO DE GAS

Gama de accesorios para pistola de gas — FG-AC

GAS | Chapa - perfil pesado | Madera noble | Hormigón celular | Hormigón | ZINC

CÓDIGO	MEDIDA	€/100		
FGPLET	M6 - M8	**67,947**	100	400

FG-PLET

Pletina roscada para varilla

FG-AC

Gama de accesorios para pistola de gas

NEW AB-PID

Grapa 1 pie para disparo

GAS | Chapa - perfil pesado | Madera noble | Hormigón celular | Hormigón | ZINC

CÓDIGO	MEDIDA	€/100		
ABPID016	16	**10,667**	100	1.200
ABPID020	20	**16,500**	100	1.200
ABPID025	25	**19,333**	100	600
ABPID032	32	**24,000**	100	600

FG-ABRA

Abrazadera a presión

GAS | Chapa - perfil pesado | Madera noble | Hormigón celular | Hormigón | NYLON

CÓDIGO	MEDIDA	€/100		
FGABRA15	15 - 18	**47,097**	100	-
FGABRA20	20 - 25	**57,236**	50	200
FGABRA25	25 - 32	**68,819**	50	-

FG-BASE

Base para brida

GAS | Chapa - perfil pesado | Madera noble | Hormigón celular | Hormigón | NYLON

CÓDIGO	€/100		
FGBASENE	**14,063**	100	1.200

FG-IMAN

Imán

GAS | Chapa - perfil pesado | Madera noble | Hormigón celular | Hormigón

CÓDIGO	MEDIDA	€/PC	
FGIMAN	Øinterior 11,25	**22,779**	1

FG-BAT

Batería para pistola FP60GUN

GAS | Chapa - perfil pesado | Madera noble | Hormigón celular | Hormigón

CÓDIGO	€/PC	
FG60BAT	**151,410**	1

FG-CAR

Cargador para pistola FP60GUN

GAS | Chapa - perfil pesado | Madera noble | Hormigón celular | Hormigón

CÓDIGO	€/PC	
FG60CAR	**217,473**	1

FG-GAS

Cartucho de gas

GAS | Chapa - perfil pesado | Madera noble | Hormigón celular | Hormigón

CÓDIGO	€/PC		
FG60GAS	**46,350**	1	12

TORNILLOS PARA CUBIERTAS Y FACHADAS

DIN-7504-K Tornillo autotaladrante de cabeza hexagonal

DIN-7504-K

Tornillo

P.162
Disponible en diferentes colores

Disponible en varios recubrimientos.
Consulte precio y plazo de entrega.

METAL — Chapa — Chapa - perfil pesado — ZINC

CÓDIGO	MEDIDA	€/100			
ABE3509	3,5 x 9,5	1,855	6	1.000	24.000
ABE3513	3,5 x 13	1,841	6	1.000	12.000
ABE3516	3,5 x 16	2,163	6	1.000	12.000
ABE3519	3,5 x 19	2,196	6	1.000	12.000
ABE4213	4,2 x 13	2,486	7	1.000	12.000
ABE4216	4,2 x 16	2,746	7	1.000	8.000
ABE4219	4,2 x 19	3,183	7	1.000	8.000
ABE4225	4,2 x 25	3,604	7	500	6.000
ABE4232	4,2 x 32	4,143	7	500	6.000
ABE4238	4,2 x 38	4,712	7	500	6.000
ABE4813	4,8 x 13	3,344	8	1.000	8.000
ABE4816	4,8 x 16	3,615	8	1.000	6.000
ABE4819	4,8 x 19	3,689	8	500	6.000
ABE4825	4,8 x 25	4,367	8	500	6.000
ABE4832	4,8 x 32	5,192	8	500	3.000
ABE4838	4,8 x 38	5,830	8	500	3.000
ABE5519	5,5 x 19	5,049	8	500	6.000
ABE5522	5,5 x 22	5,159	8	500	4.000
ABE5525	5,5 x 25	5,852	8	500	6.000
ABE5532	5,5 x 32	6,783	8	500	3.000
ABE5538	5,5 x 38	7,700	8	500	3.000
ABE5550	5,5 x 50	9,306	8	500	2.000

CÓDIGO	MEDIDA	€/100			
ABE5563	5,5 x 63	11,158	8	250	1.000
ABE5575	5,5 x 75	13,622	8	250	1.500
ABE6319	6,3 x 19	7,575	10	500	3.000
ABE6325	6,3 x 25	8,334	10	500	3.000
ABE6332	6,3 x 32	9,852	10	500	2.000
ABE6338	6,3 x 38	10,655	10	500	2.000
ABE6350	6,3 x 50	12,991	10	250	1.500
ABE6363	6,3 x 63	15,451	10	250	1.500
ABE6375	6,3 x 75	18,663	10	250	1.000
ABE6380	6,3 x 80	19,954	10	250	1.000
ABE6390	6,3 x 90	24,908	10	250	750
ABE6310	6,3 x 100	25,791	10	100	600
ABE6311	6,3 x 110	30,481	10	100	600
ABE6312	6,3 x 120	36,696	10	100	600
ABE6313	6,3 x 130	40,722	10	100	600
ABE6314	6,3 x 140	45,778	10	100	600
ABE6315	6,3 x 150	65,952	10	100	600
ABE6316	6,3 x 160	74,004	10	100	400
ABE6318	6,3 x 180	95,759	10	100	300
ABE6320	6,3 x 200	120,930	10	100	300
ABE6322	6,3 x 220	140,030	10	100	200
ABE6324	6,3 x 240	174,790	10	100	200

Blister

CÓDIGO	MEDIDA	€/BOLSA	PCS.	BOLSAS
BZABE3509	3,5 x 9,5	2,345	20	20
BZABE3513	3,5 x 13	2,345	20	20
BZABE4213	4,2 x 13	2,345	20	20
BZABE4216	4,2 x 16	2,345	20	20
BZABE4219	4,2 x 19	2,345	20	20
BZABE4225	4,2 x 25	2,345	10	20
BZABE4813	4,8 x 13	2,345	20	20
BZABE4816	4,8 x 16	2,345	20	20
BZABE4819	4,8 x 19	2,345	10	20
BZABE4825	4,8 x 25	2,345	10	20
BZABE4832	4,8 x 32	2,345	10	20
BZABE4838	4,8 x 38	2,345	10	20
BZABE5519	5,5 x 19	2,345	10	20
BZABE5522	5,5 x 22	2,345	10	20
BZABE5525	5,5 x 25	2,345	10	20
BZABE5532	5,5 x 32	2,345	10	20
BZABE5538	5,5 x 38	2,345	10	20
BZABE5550	5,5 x 50	2,345	10	20
BZABE6325	6,3 x 25	2,345	10	20
BZABE6332	6,3 x 32	2,345	10	20
BZABE6338	6,3 x 38	2,345	10	20
BZABE6350	6,3 x 50	2,345	5	20

Caja con Ventana

CÓDIGO	MEDIDA	€/CAJA	PCS.	CAJAS
VABE3509	3,5 x 9,5	4,785	225	8
VABE3513	3,5 x 13	4,968	200	8
VABE4213	4,2 x 13	4,950	150	8
VABE4216	4,2 x 16	5,468	150	8
VABE4219	4,2 x 19	6,451	150	8
VABE4225	4,2 x 25	3,718	75	8
VABE4232	4,2 x 32	4,309	75	8
VABE4813	4,8 x 13	6,710	150	8
VABE4816	4,8 x 16	7,409	150	8
VABE4819	4,8 x 19	8,078	150	8
VABE4825	4,8 x 25	9,112	150	8
VABE4832	4,8 x 32	7,571	110	8
VABE4838	4,8 x 38	6,682	85	8
VABE5519	5,5 x 19	8,529	125	8
VABE5522	5,5 x 22	8,967	125	8
VABE5525	5,5 x 25	9,890	125	8
VABE5532	5,5 x 32	7,794	85	8
VABE5538	5,5 x 38	8,162	80	8
VABE5550	5,5 x 50	7,398	60	8
VABE5563	5,5 x 63	5,940	40	8
VABE6319	6,3 x 19	10,246	100	8
VABE6325	6,3 x 25	9,954	90	8
VABE6332	6,3 x 32	9,155	70	8
VABE6338	6,3 x 38	8,489	60	8
VABE6350	6,3 x 50	6,898	40	8
VABE6363	6,3 x 63	5,130	25	8

DIN-7504-K A2

Tornillo. Inoxidable A2

INOXIDABLE — Chapa aluminio — A2 INOX AISI 304

CÓDIGO	MEDIDA	€/100			
ABEI4213	4,2 x 13	12,885	7	1.000	12.000
ABEI4216	4,2 x 16	14,458	7	1.000	8.000
ABEI4219	4,2 x 19	14,982	7	1.000	8.000
ABEI4813	4,8 x 13	18,227	8	1.000	8.000
ABEI4816	4,8 x 16	17,809	8	500	6.000
ABEI4819	4,8 x 19	19,276	8	500	6.000
ABEI4825	4,8 x 25	21,582	8	500	6.000
ABEI4832	4,8 x 32	25,667	8	500	3.000
ABEI5519	5,5 x 19	26,609	8	500	6.000
ABEI5522	5,5 x 22	28,391	8	500	4.000
ABEI5525	5,5 x 25	30,173	8	500	6.000
ABEI6319	6,3 x 19	40,333	10	500	3.000
ABEI6325	6,3 x 25	45,885	10	500	3.000

Tornillo autotaladrante de cabeza hexagonal DIN-7504-K

METAL — Chapa — Chapa - perfil pesado — ZINC

CÓDIGO	MEDIDA	€/100			
ABE144219	4,2 x 19 P14	**6,667**	7	1.000	4.000
ABE144225	4,2 x 25 P14	**7,888**	7	500	3.000
ABE144816	4,8 x 16 P14	**6,408**	8	1.000	4.000
ABE144819	4,8 x 19 P14	**6,458**	8	1.000	4.000
ABE144825	4,8 x 25 P14	**7,603**	8	1.000	4.000
ABE144832	4,8 x 32 P14	**10,454**	8	500	3.000
ABE144838	4,8 x 38 P14	**11,477**	8	500	3.000
ABE145522	5,5 x 22 P14	**9,140**	8	1.000	4.000
ABE145532	5,5 x 32 P14	**10,328**	8	1.000	4.000
ABE164219	4,2 x 19 P16	**8,248**	7	1.000	4.000
ABE164816	4,8 x 16 P16	**7,481**	8	1.000	4.000
ABE164819	4,8 x 19 P16	**7,024**	8	1.000	3.000
ABE164825	4,8 x 25 P16	**7,906**	8	1.000	3.000
ABE164832	4,8 x 32 P16	**11,030**	8	500	3.000
ABE164838	4,8 x 38 P16	**11,948**	8	500	2.000
ABE165519	5,5 x 19 P16	**8,870**	8	1.000	3.000
ABE165522	5,5 x 22 P16	**7,826**	8	1.000	3.000
ABE165525	5,5 x 25 P16	**9,976**	8	1.000	3.000
ABE165532	5,5 x 32 P16	**10,472**	8	1.000	2.000
ABE165538	5,5 x 38 P16	**11,873**	8	1.000	2.000
ABE165550	5,5 x 50 P16	**13,464**	8	500	1.500
ABE165563	5,5 x 63 P16	**15,444**	8	250	1.500
ABE165575	5,5 x 75 P16	**18,428**	8	250	1.000
ABE166319	6,3 x 19 P16	**11,221**	10	500	3.000
ABE166325	6,3 x 25 P16	**10,692**	10	500	2.000
ABE166332	6,3 x 32 P16	**14,594**	10	500	2.000
ABE166338	6,3 x 38 P16	**15,559**	10	500	2.000
ABE166350	6,3 x 50 P16	**18,450**	10	500	1.000
ABE166363	6,3 x 63 P16	**20,290**	10	250	1.000
ABE166375	6,3 x 75 P16	**24,876**	10	250	750
ABE166380	6,3 x 80 P16	**26,910**	10	100	600
ABE166390	6,3 x 90 P16	**31,687**	10	100	600
ABE166310	6,3 x 100 P16	**33,080**	10	100	600
ABE166311	6,3 x 110 P16	**37,084**	10	100	600
ABE166312	6,3 x 120 P16	**43,852**	10	100	400
ABE166313	6,3 x 130 P16	**47,819**	10	100	400
ABE166314	6,3 x 140 P16	**52,092**	10	100	400

CÓDIGO	MEDIDA	€/100			
ABE184819	4,8 x 19 P18	**9,850**	8	500	3.000
ABE184825	4,8 x 25 P18	**10,454**	8	500	3.000
ABE184838	4,8 x 38 P18	**12,924**	8	500	2.000
ABE185522	5,5 x 22 P18	**9,781**	8	500	3.000
ABE185525	5,5 x 25 P18	**11,236**	8	500	3.000
ABE185532	5,5 x 32 P18	**12,136**	8	500	2.000
ABE185538	5,5 x 38 P18	**12,956**	8	500	2.000
ABE185550	5,5 x 50 P18	**17,154**	8	500	1.500
ABE185563	5,5 x 63 P18	**16,826**	8	250	1.000
ABE186319	6,3 x 19 P18	**12,571**	10	500	3.000
ABE186325	6,3 x 25 P18	**12,359**	10	500	2.000
ABE186332	6,3 x 32 P18	**15,386**	10	500	2.000
ABE186338	6,3 x 38 P18	**15,041**	10	250	1.500
ABE186350	6,3 x 50 P18	**17,845**	10	250	1.000
ABE186363	6,3 x 63 P18	**21,074**	10	250	1.000
ABE186375	6,3 x 75 P18	**23,807**	10	250	750
ABE186380	6,3 x 80 P18	**30,542**	10	100	600
ABE186390	6,3 x 90 P18	**28,508**	10	100	600
ABE186310	6,3 x 100 P18	**31,140**	10	100	400
ABE186311	6,3 x 110 P18	**38,938**	10	100	400
ABE186312	6,3 x 120 P18	**46,728**	10	100	400
ABE186313	6,3 x 130 P18	**58,680**	10	100	400
ABE186314	6,3 x 140 P18	**64,602**	10	100	400
ABE255522	5,5 x 22 P25	**12,784**	8	500	1.500
ABE255525	5,5 x 25 P25	**15,340**	8	500	1.500
ABE256325	6,3 x 25 P25	**16,157**	10	500	1.500
ABE256332	6,3 x 32 P25	**19,505**	10	500	1.000
ABE256338	6,3 x 38 P25	**21,658**	10	250	750
ABE256350	6,3 x 50 P25	**24,437**	10	250	750
ABE256363	6,3 x 63 P25	**27,623**	10	100	600
ABE256380	6,3 x 80 P25	**34,708**	10	100	300
ABE256390	6,3 x 90 P25	**35,885**	10	100	400
ABE256310	6,3 x 100 P25	**39,082**	10	100	400
ABE256311	6,3 x 110 P25	**43,477**	10	100	300
ABE256312	6,3 x 120 P25	**47,930**	10	100	300
ABE256313	6,3 x 130 P25	**55,148**	10	100	300
ABE256314	6,3 x 140 P25	**60,300**	10	100	200

Blister

CÓDIGO	MEDIDA	€/BOLSA	PCS.	BOLSAS
BZABE144819	4,8 x 19 P14	**2,345**	18	10
BZABE144825	4,8 x 25 P14	**2,345**	18	10
BZABE164819	4,8 x 19 P16	**2,345**	18	10
BZABE165522	5,5 x 22 P16	**2,345**	15	10
BZABE165525	5,5 x 25 P16	**2,345**	15	10
BZABE165532	5,5 x 32 P16	**2,345**	12	10
BZABE165538	5,5 x 38 P16	**2,345**	12	10
BZABE165550	5,5 x 50 P16	**2,345**	10	10
BZABE166325	6,3 x 25 P16	**2,345**	10	10
BZABE166332	6,3 x 32 P16	**2,345**	8	10
BZABE166338	6,3 x 38 P16	**2,345**	8	10

Caja con Ventana

CÓDIGO	MEDIDA	€/CAJA	PCS.	CAJAS
VABE144819	4,8 x 19 P14	**9,823**	100	8
VABE144825	4,8 x 25 P14	**8,706**	80	8
VABE164819	4,8 x 19 P16	**7,176**	70	8
VABE165522	5,5 x 22 P16	**7,918**	70	8
VABE165525	5,5 x 25 P16	**8,218**	60	8
VABE165532	5,5 x 32 P16	**7,099**	50	8
VABE165538	5,5 x 38 P16	**7,229**	45	8
VABE165550	5,5 x 50 P16	**6,360**	35	8
VABE166325	6,3 x 25 P16	**7,727**	50	8
VABE166332	6,3 x 32 P16	**10,049**	50	8
VABE166338	6,3 x 38 P16	**8,568**	40	8

DIN-7504-K + ARVUL

Tornillo con arandela vulcanizada de acero-EPDM

P.162

Disponible en diferentes colores

Disponible en varios recubrimientos.
Consulte precio y plazo de entrega.

METAL — Chapa — Chapa - perfil pesado — ZINC

DIN-7504-K CP + ARVUL

Bote de plástico

CÓDIGO	MEDIDA	€/BOTE		PCS X BOTE
ABE144819CP	4,8 x 19 P14	**83,958**	8	1.250
ABE164819CP	4,8 x 19 P16	**86,786**	8	1.250
ABE165522CP	5,5 x 22 P16	**101,772**	8	1.250
ABE166325CP	6,3 x 25 P16	**83,419**	10	750

AUTO

Tornillo para viga autotaladrante con cabeza hexagonal

AUTO

Tornillo

Disponible en varios recubrimientos.
Consulte precio y plazo de entrega.

METAL — Chapa — Chapa - perfil pesado — Viga ipn — ZINC

CÓDIGO	MEDIDA	€/100		ESPESOR MÁX. A FIJAR	CAPACIDAD DE TALADRADO		
AUT0532	5,5 x 32	**12,744**	8	16	4,00-12,00	500	3.000
AUT0538	5,5 x 38	**13,930**	8	22	4,00-12,00	500	3.000

AUTO + ARVUL

Tornillo con arandela vulcanizada de acero-EPDM

Disponible en varios recubrimientos.
Consulte precio y plazo de entrega.

METAL — Chapa — Chapa - perfil pesado — Viga ipn — ZINC

CÓDIGO	MEDIDA	€/100		ESPESOR MÁX. A FIJAR	CAPACIDAD DE TALADRADO		
AUT016532	5,5 x 32 P16	**15,768**	8	14	4,00-12,00	500	2.000
AUT016538	5,5 x 38 P16	**16,786**	8	20	4,00-12,00	500	2.000

ABE BIMETAL

Tornillo autotaladrante inoxidable bimetal con cabeza hexagonal

ABE BIMETAL

Tornillo

METAL — Chapa — Chapa - perfil pesado — ATLANTIS — A2 INOX A

CÓDIGO	MEDIDA	€/100		CAPACIDAD DE TALADRADO		
BIE4825	4,8 x 25	**68,341**	8	1,75-4,40	500	6.000
BIE5525	5,5 x 25	**78,404**	8	1,75-5,25	500	6.000
BIE5532	5,5 x 32	**91,996**	8	1,75-5,25	500	3.000
BIE5538	5,5 x 38	**95,732**	8	1,75-5,25	500	3.000
BIE5550	5,5 x 50	**110,495**	8	1,75-5,25	500	2.000
BIE5558	5,5 x 58	**122,982**	8	1,75-5,25	250	1.500
BIE5565	5,5 x 65	**128,544**	8	1,75-5,25	250	1.500
BIE5580	5,5 x 80	**151,654**	8	1,75-5,25	250	1.000
BIE6325	6,3 x 25	**83,663**	10	2,50-6,00	500	3.000

ABE BIMETAL + ARVUL

Tornillo con arandela vulcanizada de acero-EPDM

METAL — Chapa — Chapa - perfil pesado — ATLANTIS — A2 INOX A

CÓDIGO	MEDIDA	€/100		CAPACIDAD DE TALADRADO		
BIE164825	4,8 x 25 P16	**77,998**	8	1,75-4,40	500	2.000
BIE165525	5,5 x 25 P16	**90,358**	8	1,75-5,25	500	2.000
BIE165532	5,5 x 32 P16	**105,033**	8	1,75-5,25	500	2.000
BIE165538	5,5 x 38 P16	**108,119**	8	1,75-5,25	500	1.500
BIE165550	5,5 x 50 P16	**126,110**	8	1,75-5,25	500	1.500
BIE165558	5,5 x 58 P16	**135,685**	8	1,75-5,25	250	1.500
BIE165565	5,5 x 65 P16	**141,210**	8	1,75-5,25	250	1.500
BIE165580	5,5 x 80 P16	**164,326**	8	1,75-5,25	250	1.000
BIE166325	6,3 x 25 P16	**96,116**	10	2,50-6,00	500	2.000

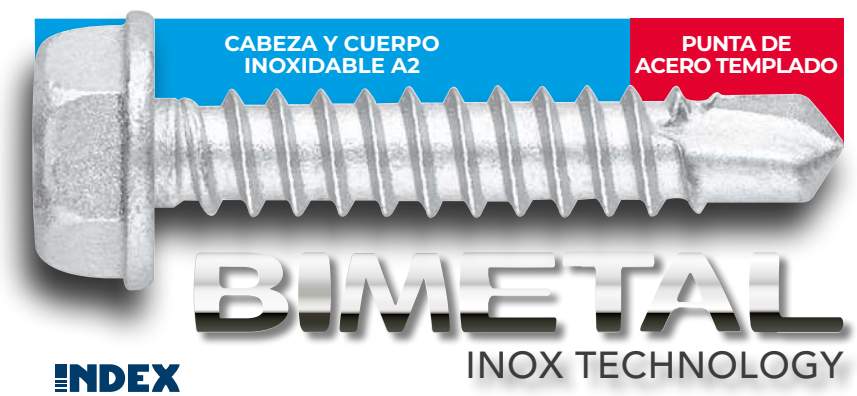

Los beneficios del tornillo broca de acero con la durabilidad anticorrosión de un inoxidable

RECUBRIMIENTO ATLANTIS C3-H

Tornillo viga autotaladrante inoxidable bimetal con cabeza hexagonal

AUTO BIMETAL

METAL — Chapa — Chapa - perfil pesado — Viga ipn — ATLANTIS — A2 INOX A

CÓDIGO	MEDIDA	€/100		ESPESOR MÁX. A FIJAR	CAPACIDAD DE TALADRADO		
BAUTO5540	5,5 x 40	**106,411**	8	10	4,00-12,00	500	3.000
BAUTO5550	5,5 x 50	**151,095**	8	20	4,00-12,00	500	3.000
BAUTO5565	5,5 x 65	**157,847**	8	35	4,00-12,00	250	1.500
BAUTO5580	5,5 x 80	**198,405**	8	50	4,00-12,00	250	1.000
BAUTO5510	5,5 x 100	**200,631**	8	70	4,00-12,00	100	600

AUTO BIMETAL

Tornillo

METAL — Chapa — Chapa - perfil pesado — Viga ipn — ATLANTIS — A2 INOX A

CÓDIGO	MEDIDA	€/100		ESPESOR MÁX. A FIJAR	CAPACIDAD DE TALADRADO		
BAUTO165540	5,5 x 40 P16	**128,867**	8	8	4,00-12,00	500	1.500
BAUTO165550	5,5 x 50 P16	**174,209**	8	18	4,00-12,00	500	1.500
BAUTO165565	5,5 x 65 P16	**179,998**	8	33	4,00-12,00	250	1.500
BAUTO165580	5,5 x 80 P16	**211,561**	8	48	4,00-12,00	250	1.000
BAUTO165510	5,5 x 100 P16	**223,048**	8	68	4,00-12,00	100	600

AUTO BIMETAL + ARVUL

Tornillo con arandela vulcanizada de acero-EPDM

Tornillo autotaladrante de punta reducida y cabeza hexagonal de 8 mms

DIN-7504-K RE

METAL — Chapa — Chapa - perfil pesado — Carpintería aluminio — ZINC

CÓDIGO	MEDIDA	€/100			
ARE4816	4,8 x 16	**3,996**	8	500	6.000
ARE4819	4,8 x 19	**4,288**	8	500	6.000
ARE5522	5,5 x 22	**6,163**	8	500	4.000
ARE6320	6,3 x 20	**6,829**	8	500	3.000
ARE6325	6,3 x 25	**8,021**	8	500	3.000
ARE6332	6,3 x 32	**10,526**	8	500	3.000
ARE6338	6,3 x 38	**11,236**	8	500	3.000
ARE6350	6,3 x 50	**13,698**	8	250	1.500
ARE6363	6,3 x 63	**16,484**	8	250	1.500
ARE6380	6,3 x 80	**21,568**	8	250	1.000

DIN-7504-K RE

Tornillo

P.162

Disponible en diferentes colores

Disponible en varios recubrimientos.
Consulte precio y plazo de entrega.

DIN-7504-K RE

Tornillo autotaladrante de punta reducida y cabeza hexagonal de 8 mms

DIN-7504-K RE + ARVUL

Tornillo con arandela vulcanizada de acero-EPDM

P.162
Disponible en diferentes colores

Disponible en varios recubrimientos.
Consulte precio y plazo de entrega.

METAL — Chapa — Chapa - perfil pesado — Carpintería aluminio — ZINC

CÓDIGO	MEDIDA	€/100			
ARE164816	4,8 x 16 P16	**9,655**	8	500	3.000
ARE164819	4,8 x 19 P16	**10,364**	8	500	3.000
ARE165522	5,5 x 22 P16	**11,718**	8	500	3.000
ARE166320	6,3 x 20 P16	**11,538**	8	500	3.000
ARE166325	6,3 x 25 P16	**12,600**	8	500	3.000
ARE166332	6,3 x 32 P16	**17,622**	8	500	2.000
ARE166338	6,3 x 38 P16	**17,089**	8	500	2.000
ARE166350	6,3 x 50 P16	**20,232**	8	250	1.500

Para espesores inferiores a 1,5 mm

AUE

Tornillo rosca chapa con cabeza hexagonal

AUE

Tornillo

P.162
Disponible en diferentes colores

Disponible en varios recubrimientos.
Consulte precio y plazo de entrega.

METAL — Chapa — Carpintería aluminio — ZINC

CÓDIGO	MEDIDA	€/100			
AUE6319	6,3 x 19	**6,426**	10	500	3.000
AUE6325	6,3 x 25	**6,955**	10	500	3.000
AUE6332	6,3 x 32	**8,258**	10	500	2.000
AUE6340	6,3 x 40	**9,205**	10	500	2.000
AUE6350	6,3 x 50	**10,595**	10	500	1.500
AUE6360	6,3 x 60	**12,798**	10	250	1.000
AUE6380	6,3 x 80	**17,136**	10	250	1.000
AUE6310	6,3 x 100	**22,338**	10	250	750
AUE6311	6,3 x 110	**27,011**	10	250	750
AUE6312	6,3 x 120	**28,829**	10	250	750
AUE6313	6,3 x 130	**35,446**	10	250	750
AUE6314	6,3 x 140	**40,637**	10	250	500
AUE6315	6,3 x 150	**49,946**	10	100	400

AUE + ARVUL

Tornillo con arandela vulcanizada de acero-EPDM

P.162
Disponible en diferentes colores

Disponible en varios recubrimientos.
Consulte precio y plazo de entrega.

METAL — Chapa — Carpintería aluminio — ZINC

CÓDIGO	MEDIDA	€/100			
AUE166319	6,3 x 19 P16	**11,678**	10	500	2.000
AUE166325	6,3 x 25 P16	**12,370**	10	500	2.000
AUE166332	6,3 x 32 P16	**13,720**	10	500	2.000
AUE166340	6,3 x 40 P16	**15,242**	10	500	1.500
AUE166350	6,3 x 50 P16	**16,999**	10	500	1.500
AUE166360	6,3 x 60 P16	**20,729**	10	250	1.000
AUE166380	6,3 x 80 P16	**26,449**	10	250	750
AUE186325	6,3 x 25 P18	**13,212**	10	500	2.000
AUE186332	6,3 x 32 P18	**15,156**	10	500	1.500
AUE186340	6,3 x 40 P18	**18,378**	10	500	1.500
AUE186350	6,3 x 50 P18	**18,612**	10	500	1.500
AUE186360	6,3 x 60 P18	**22,414**	10	250	1.000
AUE186380	6,3 x 80 P18	**29,052**	10	250	750
AUE186310	6,3 x 100 P18	**33,923**	10	250	750
AUE186311	6,3 x 110 P18	**38,444**	10	250	500
AUE186312	6,3 x 120 P18	**44,215**	10	100	400
AUE186313	6,3 x 130 P18	**51,685**	10	100	400
AUE186314	6,3 x 140 P18	**56,102**	10	100	400
AUE186315	6,3 x 150 P18	**57,463**	10	100	400
AUE256325	6,3 x 25 P25	**21,233**	10	500	1.500

Tornillo autotaladrante de cabeza hexagonal para panel sándwich

PS

PS 3

Punta broca estándar #3. Zincado

METAL | Chapa - perfil pesado | ZINC

CÓDIGO	MEDIDA	€/100		ESPESOR MÁX. A FIJAR	CAPACIDAD DE TALADRADO		
PS55060	5,5 / 6,3 x 60	**15,484**	8	44	1,50-6,00	500	1.500
PS55082	5,5 / 6,3 x 82	**21,046**	8	68	1,50-6,00	500	1.000
PS55098	5,5 / 6,3 x 98	**25,373**	8	84	1,50-6,00	500	1.000
PS55115	5,5 / 6,3 x 115	**28,890**	8	100	1,50-6,00	500	1.000
PS55130 *	5,5 / 6,3 x 130	**51,491**	8	115	1,50-6,00	200	400
PS55150 *	5,5 / 6,3 x 150	**68,105**	8	135	1,50-6,00	200	400
PS55180 *	5,5 / 6,3 x 180	**113,414**	8	165	1,50-6,00	200	400

* Disponible con arandela vulcanizada de acero-EPDM

PS 3 + ARVUL

Punta broca estándar #3 con arandela vulcanizada de acero-EPDM. Zincado

METAL | Chapa - perfil pesado | ZINC

CÓDIGO	MEDIDA	€/100		ESPESOR MÁX. A FIJAR	CAPACIDAD DE TALADRADO		
PS1655060	5,5 / 6,3 x 60 P16	**20,340**	8	42	1,50-6,00	500	1.000
PS1655082	5,5 / 6,3 x 82 P16	**25,423**	8	66	1,50-6,00	500	1.000
PS1655098	5,5 / 6,3 x 98 P16	**30,182**	8	82	1,50-6,00	500	1.000
PS1655115	5,5 / 6,3 x 115 P16	**34,898**	8	98	1,50-6,00	500	-

PS 3 + ARVUL A2 NEW

Punta broca estándar #3 con recubrimiento ATLANTIS C4-M y arandela inoxidable A2

METAL | Chapa - perfil pesado | ATLANTIS

CÓDIGO	MEDIDA	€/100		ESPESOR MÁX. A FIJAR	CAPACIDAD DE TALADRADO		
PS1955195	5,5/6,3 x 195 P19	**229,680**	8	185	1,50-6,00	200	400
PS1955230	5,5/6,3 x 230 P19	**322,412**	8	215	1,50-6,00	200	-

PS 5

Punta broca extra larga #5. Zincado

METAL | Chapa - perfil pesado | Viga ipn | ZINC

CÓDIGO	MEDIDA	€/100		ESPESOR MÁX. A FIJAR	CAPACIDAD DE TALADRADO		
PSL55075	5,5 / 6,3 x 75	**21,650**	8	45	6,00-12,00	500	1.500
PSL55085	5,5 / 6,3 x 85	**25,326**	8	55	6,00-12,00	500	1.000
PSL55105	5,5 / 6,3 x 105	**31,637**	8	75	6,00-12,00	500	1.000
PSL55130	5,5 / 6,3 x 130	**46,400**	8	100	6,00-12,00	250	750
PSL55150	5,5 / 6,3 x 150	**54,936**	8	120	6,00-12,00	250	750
PSL55175 *	5,5 / 6,3 x 175	**107,262**	8	145	6,00-12,00	200	400
PSL55200 *	5,5 / 6,3 x 200	**129,434**	8	170	6,00-12,00	200	400
PSL55230 *	5,5 / 6,3 x 230	**182,617**	8	200	6,00-12,00	200	400

* Disponible con arandela vulcanizada de acero-EPDM

PS 5 + ARVUL

Punta broca extra larga #5 con arandela vulcanizada de acero-EPDM. Zincado

METAL | Chapa - perfil pesado | Viga ipn | ZINC

CÓDIGO	MEDIDA	€/100		ESPESOR MÁX. A FIJAR	CAPACIDAD DE TALADRADO		
PSL1655075	5,5 / 6,3 x 75 P16	**26,341**	8	43	6,00-12,00	500	1.000
PSL1655085	5,5 / 6,3 x 85 P16	**30,517**	8	53	6,00-12,00	500	1.000
PSL1655105	5,5 / 6,3 x 105 P16	**36,824**	8	73	6,00-12,00	500	1.000
PSL1655130	5,5 / 6,3 x 130 P16	**52,045**	8	98	6,00-12,00	250	500
PSL1655150	5,5 / 6,3 x 150 P16	**60,584**	8	118	6,00-12,00	250	500

PS 5 + ARVUL A2 NEW

Punta broca extra larga #5 con recubrimiento ATLANTIS C4-M y arandela inoxidable A2

METAL | Chapa - perfil pesado | Viga ipn | ATLANTIS

CÓDIGO	MEDIDA	€/100		ESPESOR MÁX. A FIJAR	CAPACIDAD DE TALADRADO		
PSL1955255	5,5 / 6,3 x 255 P19	**449,003**	8	210	6,00-12,00	200	400
PSL1955285	5,5 / 6,3 x 285 P19	**789,084**	8	250	6,00-12,00	200	-

FIBR

Tornillo autotaladrante para fibrocemento, montado con arandela paraguas

METAL

Chapa | Chapa - perfil pesado | Viga ipn

CÓDIGO	MEDIDA	€/100		ESPESOR MÁX. A FIJAR	CAPACIDAD DE TALADRADO	
FI63115	6,3 x 115	**67,593**	8	85	1,50-6,00	250
FI63125	6,3 x 125	**71,939**	8	95	1,50-6,00	250
FI63110	6,3 x 110	**75,797**	8	75	6,00-12,00	250
FI63120	6,3 x 120	**77,429**	8	85	6,00-12,00	250
FI63130	6,3 x 130	**82,426**	8	95	6,00-12,00	250
FI63150	6,3 x 150	**82,415**	8	115	6,00-12,00	250
FI63160	6,3 x 160	**102,131**	8	125	6,00-12,00	250

ARVUL

Arandela vulcanizada de acero-EPDM

ARVUL

Recubrimiento ATLANTIS C2-M

METAL

CÓDIGO	MEDIDA	€/100	Ø INTERIOR ARANDELA		
ARANE14	P14	**2,925**	2,5	1.000	12.000
ARANE16	P16	**3,272**	2,7	1.000	6.000
ARANE18	P18	**4,168**	3,2	1.000	6.000
ARANE25	P25	**7,138**	3,3	500	3.000

Blister

CÓDIGO	MEDIDA	€/BOLSA	PCS.	BOLSAS
BZARANE14	P14	**1,857**	20	10
BZARANE16	P16	**1,857**	20	10
BZARANE18	P18	**1,857**	20	10

Caja con Ventana

CÓDIGO	MEDIDA	€/CAJA	PCS.	CAJAS
VARANE14	P14	**3,907**	100	8
VARANE16	P16	**4,333**	100	8
VARANE18	P18	**5,683**	100	8
VARANE25	P25	**10,022**	100	8

ARVUL A2

Inoxidable A2

INOXIDABLE

CÓDIGO	MEDIDA	€/100	Ø INTERIOR ARANDELA		
ARINO14	P14	**8,302**	2,5	1.000	12.000
ARINO16	P16	**9,390**	2,7	1.000	6.000
ARINO18	P18	**11,814**	3,2	1.000	6.000
ARINO25	P25	**21,843**	3,3	500	3.000
ARINOM30	P30	**30,529**	6,3	500	1.500

* **ARINOM30:** Especial instalaciones con anclaje MTH-A2, Ø6.

ATAP

Tapón de nylon de colores para tornillos con cabeza hexagonal

CÓDIGO		COLOR	€/100		
ATAPO08AR	8	RAL 1.001	**6,917**	1.000	2.000
ATAPO08RC	8	RAL 3.003	**6,917**	1.000	2.000
ATAPO08RT	8	RAL 3.011	**6,917**	1.000	2.000
ATAPO08VN	8	RAL 6.028	**6,917**	1.000	2.000
ATAPO08BP	8	RAL 9.010	**6,917**	1.000	2.000
ATAPO08NE	8	RAL 9.005	**6,917**	1.000	2.000
ATAPO08BO	8	RAL 9.002	**6,917**	1.000	2.000
ATAPO10AR	10	RAL 1.001	**6,917**	1.000	2.000
ATAPO10RC	10	RAL 3.003	**6,917**	1.000	2.000
ATAPO10RT	10	RAL 3.011	**6,917**	1.000	2.000
ATAPO10VN	10	RAL 6.028	**6,917**	1.000	2.000
ATAPO10BP	10	RAL 9.010	**6,917**	1.000	2.000
ATAPO10NE	10	RAL 9.005	**6,917**	1.000	2.000
ATAPO10BO	10	RAL 9.002	**6,917**	1.000	2.000

TORNILLOS BROCA, ROSCA CHAPA Y PVC

DIN-7504-N HP

Tornillo autotaladrante de cabeza alomada y huella PH

DIN-7504-N HP Z

Cincado. Huella PH

Disponible en varios recubrimientos.
Consulte precio y plazo de entrega.

METAL

Chapa

Chapa - perfil pesado

CÓDIGO	MEDIDA	€/100		ESPESOR MÁX. A FIJAR	CAPACIDAD DE TALADRADO		
ABR3509	3,5 x 9,5	1,250	PH2	2,8	0,70-2,25	1.000	24.000
ABR3511	3,5 x 11	1,456	PH2	4,2	0,70-2,25	1.000	24.000
ABR3513	3,5 x 13	1,518	PH2	6,2	0,70-2,25	1.000	24.000
ABR3516	3,5 x 16	1,621	PH2	9,2	0,70-2,25	1.000	16.000
ABR3519	3,5 x 19	1,734	PH2	12,1	0,70-2,25	1.000	12.000
ABR3522	3,5 x 22	1,940	PH2	15,1	0,70-2,25	1.000	12.000
ABR3525	3,5 x 25	2,178	PH2	18,1	0,70-2,25	500	12.000
ABR3532	3,5 x 32	2,728	PH2	25,1	0,70-2,25	500	6.000
ABR3913	3,9 x 13	1,819	PH2	5,8	0,70-2,40	1.000	16.000
ABR3916	3,9 x 16	1,954	PH2	8,8	0,70-2,40	1.000	12.000
ABR3919	3,9 x 19	2,174	PH2	11,7	0,70-2,40	1.000	12.000
ABR3925	3,9 x 25	2,673	PH2	17,7	0,70-2,40	500	8.000
ABR3932	3,9 x 32	3,219	PH2	24,5	0,70-2,40	500	6.000
ABR4213	4,2 x 13	1,932	PH2	4,3	1,75-3,00	1.000	12.000
ABR4216	4,2 x 16	2,116	PH2	7,3	1,75-3,00	1.000	12.000
ABR4219	4,2 x 19	2,398	PH2	10,3	1,75-3,00	1.000	12.000
ABR4222	4,2 x 22	2,728	PH2	13,3	1,75-3,00	500	8.000
ABR4225	4,2 x 25	2,831	PH2	17,7	1,75-3,00	500	6.000
ABR4232	4,2 x 32	3,318	PH2	24,5	1,75-3,00	500	6.000
ABR4238	4,2 x 38	3,898	PH2	30,5	1,75-3,00	500	6.000
ABR4250	4,2 x 50	4,972	PH2	41	1,75-3,00	500	3.000
ABR4813	4,8 x 13	2,790	PH2	3,7	1,75-4,40	1.000	8.000

CÓDIGO	MEDIDA	€/100		ESPESOR MÁX. A FIJAR	CAPACIDAD DE TALADRADO		
ABR4816	4,8 x 16	2,985	PH2	5,5	1,75-4,40	1.000	8.000
ABR4819	4,8 x 19	3,293	PH2	10,3	1,75-4,40	1.000	8.000
ABR4822	4,8 x 22	3,824	PH2	11,7	1,75-4,40	500	6.000
ABR4825	4,8 x 25	3,898	PH2	14,7	1,75-4,40	500	6.000
ABR4832	4,8 x 32	4,539	PH2	21,5	1,75-4,40	500	6.000
ABR4838	4,8 x 38	5,148	PH2	27,5	1,75-4,40	500	3.000
ABR4845	4,8 x 45	5,988	PH2	34,5	1,75-4,40	500	3.000
ABR4850	4,8 x 50	6,853	PH2	39,5	1,75-4,40	500	3.000
ABR4860	4,8 x 60	9,156	PH2	49,5	1,75-4,40	500	2.000
ABR4880	4,8 x 80	11,957	PH2	69,5	1,75-4,40	250	1.500
ABR4890	4,8 x 90	18,836	PH2	79,5	1,75-4,40	100	1.200
ABR4810	4,8 x 100	21,252	PH2	89,5	1,75-4,40	100	1.200
ABR4811	4,8 x 110	21,982	PH2	-	1,75-4,40	100	1.200
ABR4812	4,8 x 120	22,645	PH2	-	1,75-4,40	100	1.200
ABR5519	5,5 x 19	4,627	PH3	8,7	1,75-5,25	500	6.000
ABR5522	5,5 x 22	4,990	PH3	11,7	1,75-5,25	500	6.000
ABR5525	5,5 x 25	5,093	PH3	14,7	1,75-5,25	500	4.000
ABR5532	5,5 x 32	6,178	PH3	21,5	1,75-5,25	500	3.000
ABR5538	5,5 x 38	6,945	PH3	27,5	1,75-5,25	500	3.000
ABR5545	5,5 x 45	7,795	PH3	34,5	1,75-5,25	500	3.000
ABR5560	5,5 x 60	10,897	PH3	49,5	1,75-5,25	250	1.500
ABR5573	5,5 x 73	13,141	PH3	62,5	1,75-5,25	250	1.500

Blister

CÓDIGO	MEDIDA	€/BOLSA	PCS.	BOLSAS
BZABR3509	3,5 x 9,5	2,345	40	15
BZABR3513	3,5 x 13	2,345	40	15
BZABR3516	3,5 x 16	2,345	40	15
BZABR4213	4,2 x 13	2,345	40	15
BZABR4216	4,2 x 16	2,345	40	15
BZABR4219	4,2 x 19	2,345	40	15
BZABR4225	4,2 x 25	2,345	20	15
BZABR4232	4,2 x 32	2,345	20	15
BZABR4816	4,8 x 16	2,345	35	15
BZABR4819	4,8 x 19	2,345	35	15
BZABR4825	4,8 x 25	2,345	20	15
BZABR4832	4,8 x 32	2,345	20	15
BZABR4838	4,8 x 38	2,345	20	15
BZABR4845	4,8 x 45	2,345	20	15
BZABR4850	4,8 x 50	2,345	20	15
BZABR4860	4,8 x 60	2,345	20	15

Caja con Ventana

CÓDIGO	MEDIDA	€/CAJA	PCS.	CAJAS
VABR3509	3,5 x 9,5	4,644	275	8
VABR3511	3,5 x 11	4,820	250	8
VABR3513	3,5 x 13	5,079	250	8
VABR3516	3,5 x 16	4,936	225	8
VABR3519	3,5 x 19	5,224	225	8
VABR3525	3,5 x 25	5,195	180	8
VABR3913	3,9 x 13	6,030	250	8
VABR3916	3,9 x 16	5,184	200	8
VABR3919	3,9 x 19	5,702	200	8
VABR3925	3,9 x 25	5,317	150	8
VABR3932	3,9 x 32	8,535	200	8
VABR4213	4,2 x 13	5,332	200	8
VABR4216	4,2 x 16	5,670	200	8
VABR4219	4,2 x 19	5,627	175	8
VABR4222	4,2 x 22	6,235	175	8
VABR4225	4,2 x 25	4,741	125	8
VABR4232	4,2 x 32	4,039	90	8
VABR4238	4,2 x 38	3,950	75	8
VABR4250	4,2 x 50	3,603	50	8
VABR4813	4,8 x 13	4,673	125	8
VABR4816	4,8 x 16	4,954	125	8
VABR4819	4,8 x 19	4,784	110	8
VABR4822	4,8 x 22	4,608	90	8
VABR4825	4,8 x 25	4,698	90	8
VABR4832	4,8 x 32	4,561	75	8
VABR4838	4,8 x 38	3,794	55	8
VABR4845	4,8 x 45	4,010	50	8
VABR4850	4,8 x 50	3,675	40	8
VABR4860	4,8 x 60	4,903	40	8
VABR4880	4,8 x 80	4,128	25	8
VABR5532	5,5 x 32	4,133	50	8

Tornillo autotaladrante de cabeza alomada y huella PH — DIN-7504-N HP

INOXIDABLE

Chapa | Chapa - perfil pesado | Carpintería aluminio

DIN-7504-N HP A2

Inoxidable A2. Huella PH

CÓDIGO	MEDIDA	€/100		ESPESOR MÁX. A FIJAR	CAPACIDAD DE TALADRADO		
ABRA23509	3,5 x 9,5	**8,223**	PH2	2,85	0,70-2,25	1.000	24.000
ABRA23513	3,5 x 13	**9,922**	PH2	6,2	0,70-2,25	500	12.000
ABRA23519	3,5 x 19	**12,158**	PH2	12,1	0,70-2,25	500	12.000
ABRA24213	4,2 x 13	**11,620**	PH2	4,3	1,75-3,00	500	12.000
ABRA24216	4,2 x 16	**13,021**	PH2	7,3	1,75-3,00	500	12.000
ABRA24219	4,2 x 19	**13,856**	PH2	10,3	1,75-3,00	500	12.000
ABRA24225	4,2 x 25	**14,553**	PH2	16,3	1,75-3,00	250	6.000
ABRA24816	4,8 x 16	**18,231**	PH2	5,5	1,75-4,40	250	6.000
ABRA24819	4,8 x 19	**17,860**	PH2	8,7	1,75-4,40	250	6.000
ABRA24825	4,8 x 25	**19,843**	PH2	14,7	1,75-4,40	250	6.000
ABRA24832	4,8 x 32	**23,227**	PH2	21,5	1,75-4,40	250	4.000
ABRA24838	4,8 x 38	**25,428**	PH2	27,5	1,75-4,40	250	3.000
ABRA24850	4,8 x 50	**29,435**	PH2	39,5	1,75-4,40	250	3.000

METAL

Chapa | Chapa - perfil pesado

DIN-7504-N HP N

Cincado negro. Huella PH

Otras medidas, consultar precio y plazo

CÓDIGO	MEDIDA	€/100		ESPESOR MÁX. A FIJAR	CAPACIDAD DE TALADRADO		
NBR3509	3,5 x 9,5	**2,064**	PH2	2,85	0,70-2,25	1.000	24.000
NBR3513	3,5 x 13	**2,567**	PH2	6,2	0,70-2,25	1.000	24.000
NBR3516	3,5 x 16	**2,633**	PH2	9,2	0,70-2,25	1.000	16.000
NBR3519	3,5 x 19	**2,908**	PH2	12,1	0,70-2,25	1.000	12.000
NBR4213	4,2 x 13	**3,036**	PH2	4,3	1,75-3,00	1.000	12.000
NBR4216	4,2 x 16	**3,362**	PH2	7,3	1,75-3,00	1.000	12.000
NBR4219	4,2 x 19	**3,777**	PH2	10,3	1,75-3,00	1.000	12.000
NBR4225	4,2 x 25	**4,660**	PH2	16,3	1,75-3,00	500	6.000
NBR4232	4,2 x 32	**5,537**	PH2	23	1,75-3,00	500	6.000
NBR4238	4,2 x 38	**6,497**	PH2	29	1,75-3,00	500	6.000
NBR4816	4,8 x 16	**4,638**	PH2	5,5	1,75-4,40	1.000	8.000
NBR4819	4,8 x 19	**5,397**	PH2	8,7	1,75-4,40	1.000	8.000
NBR4825	4,8 x 25	**6,351**	PH2	14,7	1,75-4,40	500	6.000
NBR4832	4,8 x 32	**7,711**	PH2	21,5	1,75-4,40	500	6.000
NBR4838	4,8 x 38	**8,217**	PH2	27,5	1,75-4,40	500	3.000
NBR4845	4,8 x 45	**9,526**	PH2	34,5	1,75-4,40	500	3.000
NBR4850	4,8 x 50	**10,333**	PH2	39,5	1,75-4,40	500	3.000

METAL

Chapa | Chapa - perfil pesado

DIN-7504-N HP B

Pintado blanco. Huella PH

Otras medidas, consultar precio y plazo

CÓDIGO	MEDIDA	€/100		ESPESOR MÁX. A FIJAR	CAPACIDAD DE TALADRADO		
ABR3509BLE	3,5 x 9,5	**1,655**	PH2	2,85	0,70-2,25	1.000	24.000
ABR3513BLE	3,5 x 13	**4,559**	PH2	6,2	0,70-2,25	1.000	24.000
ABR3516BLE	3,5 x 16	**5,129**	PH2	9,2	0,70-2,25	1.000	16.000
ABR4213BLE	4,2x 13	**5,967**	PH2	4,3	1,75-3,00	1.000	12.000
ABR4216BLE	4,2 x 16	**6,623**	PH2	7,3	1,75-3,00	1.000	12.000
ABR4219BLE	4,2 x 19	**6,654**	PH2	10,3	1,75-3,00	1.000	12.000
ABR4825BLE	4,8 x 25	**9,541**	PH2	14,7	1,75-4,40	500	6.000

NEW

DIN-7504-N HT

Tornillo autotaladrante de cabeza alomada y huella TX/ OXBIT

GRATIS - 1 punta OXBIT en cada caja

METAL — Chapa — Chapa - perfil pesado — ZINC

CÓDIGO	MEDIDA	€/100		ESPESOR MÁX. A FIJAR	CAPACIDAD DE TALADRADO		
ABRT3509	3,5 x 9,5	1,580	TX15/ OXBIT15	2,8	0,70-2,25	1.000	24.000
ABRT3513	3,5 x 13	1,848	TX15/ OXBIT15	6,2	0,70-2,25	1.000	24.000
ABRT3516	3,5 x 16	1,972	TX15/ OXBIT15	9,2	0,70-2,25	1.000	16.000
ABRT3519	3,5 x 19	2,108	TX15/ OXBIT15	12,1	0,70-2,25	1.000	12.000
ABRT3913	3,9 x 13	2,211	TX15/ OXBIT15	15,1	0,70-2,25	1.000	16.000
ABRT3916	3,9 x 16	2,375	TX15/ OXBIT15	18,1	0,70-2,25	1.000	12.000
ABRT3919	3,9 x 19	2,643	TX15/ OXBIT15	25,1	0,70-2,25	1.000	12.000
ABRT3925	3,9 x 25	3,249	TX15/ OXBIT15	17,7	0,70-2,40	500	8.000
ABRT4213	4,2 x 13	2,350	TX20/ OXBIT20	4,3	1,75-3,00	1.000	12.000
ABRT4216	4,2 x 16	2,572	TX20/ OXBIT20	7,3	1,75-3,00	1.000	12.000
ABRT4219	4,2 x 19	2,918	TX20/ OXBIT20	10,3	1,75-3,00	1.000	12.000
ABRT4225	4,2 x 25	3,442	TX20/ OXBIT20	17,7	1,75-3,00	500	6.000
ABRT4232	4,2 x 32	4,034	TX20/ OXBIT20	24,5	1,75-3,00	500	6.000
ABRT4238	4,2 x 38	4,740	TX20/ OXBIT20	30,5	1,75-3,00	500	6.000
ABRT4250	4,2 x 50	5,803	TX20/ OXBIT20	41	1,75-3,00	500	3.000
ABRT4813	4,8 x 13	3,260	TX25/ OXBIT25	3,7	1,75-4,40	1.000	8.000
ABRT4816	4,8 x 16	3,485	TX25/ OXBIT25	5,5	1,75-4,40	1.000	8.000
ABRT4819	4,8 x 19	3,845	TX25/ OXBIT25	10,3	1,75-4,40	1.000	8.000

CÓDIGO	MEDIDA	€/100		ESPESOR MÁX. A FIJAR	CAPACIDAD DE TALADRADO		
ABRT4825	4,8 x 25	4,551	TX25/ OXBIT25	14,7	1,75-4,40	500	6.000
ABRT4832	4,8 x 32	5,300	TX25/ OXBIT25	21,5	1,75-4,40	500	6.000
ABRT4838	4,8 x 38	6,010	TX25/ OXBIT25	27,5	1,75-4,40	500	3.000
ABRT4845	4,8 x 45	6,916	TX25/ OXBIT25	34,5	1,75-4,40	500	3.000
ABRT4850	4,8 x 50	8,000	TX25/ OXBIT25	39,5	1,75-4,40	500	3.000
ABRT4860	4,8 x 60	10,686	TX25/ OXBIT25	49,5	1,75-4,40	500	2.000
ABRT4880	4,8 x 80	13,956	TX25/ OXBIT25	69,5	1,75-4,40	250	1.500
ABRT4890	4,8 x 90	21,985	TX25/ OXBIT25	79,5	1,75-4,40	100	1.200
ABRT4810	4,8 x 100	24,806	TX25/ OXBIT25	89,5	1,75-4,40	100	1.200
ABRT4811	4,8 x 110	25,659	TX25/ OXBIT25	-	1,75-4,40	100	1.200
ABRT4812	4,8 x 120	26,433	TX25/ OXBIT25	-	1,75-4,40	100	1.200
ABRT5519	5,5 x 19	5,400	TX25/ OXBIT25	8,7	1,75-5,25	500	6.000
ABRT5525	5,5 x 25	5,946	TX25/ OXBIT25	14,7	1,75-5,25	500	4.000
ABRT5532	5,5 x 32	7,212	TX25/ OXBIT25	21,5	1,75-5,25	500	3.000
ABRT5538	5,5 x 38	8,107	TX25/ OXBIT25	27,5	1,75-5,25	500	3.000
ABRT5560	5,5 x 60	12,719	TX25/ OXBIT25	49,5	1,75-5,25	250	1.500
ABRT5573	5,5 x 73	15,340	TX25/ OXBIT25	62,5	1,75-5,25	250	1.500

DIN-7504-N HC

Tornillo autotaladrante con cabeza alomada y huella cuadrada

GRATIS - 1 punta en cada caja

METAL — Chapa — Chapa - perfil pesado — Carpintería aluminio — ZINC

CÓDIGO	MEDIDA	€/100		ESPESOR MÁX. A FIJAR	CAPACIDAD DE TALADRADO		
ABRC3509	3,5 x 9,5	1,313	PC1	2,85	0,70-2,25	1.000	24.000
ABRC3513	3,5 x 13	1,595	PC1	6,2	0,70-2,25	1.000	24.000
ABRC3516	3,5 x 16	1,701	PC1	9,2	0,70-2,25	1.000	16.000
ABRC3519	3,5 x 19	1,822	PC1	12,1	0,70-2,25	1.000	12.000
ABRC3913	3,9 x 13	1,910	PC1	5,8	0,70-2,40	1.000	16.000
ABRC3916	3,9 x 16	2,053	PC1	8,8	0,70-2,40	1.000	12.000
ABRC3919	3,9 x 19	2,284	PC1	11,7	0,70-2,40	1.000	12.000
ABRC3925	3,9 x 25	2,809	PC1	17,7	0,70-2,40	500	8.000
ABRC3938	3,9 x 38	3,109	PC1	30,5	0,70-2,40	500	6.000
ABRC4213	4,2 x 13	2,028	PC2	4,3	1,75-3,00	1.000	12.000
ABRC4216	4,2 x 16	2,222	PC2	7,3	1,75-3,00	1.000	12.000
ABRC4219	4,2 x 19	2,519	PC2	10,3	1,75-3,00	1.000	12.000
ABRC4225	4,2 x 25	2,974	PC2	16,3	1,75-3,00	500	6.000
ABRC4232	4,2 x 32	3,483	PC2	23	1,75-3,00	500	6.000

CÓDIGO	MEDIDA	€/100		ESPESOR MÁX. A FIJAR	CAPACIDAD DE TALADRADO		
ABRC4238	4,2 x 38	4,092	PC2	29	1,75-3,00	500	6.000
ABRC4816	4,8 x 16	3,135	PC2	5,5	1,75-4,40	1.000	8.000
ABRC4819	4,8 x 19	3,458	PC2	8,7	1,75-4,40	1.000	8.000
ABRC4825	4,8 x 25	4,092	PC2	14,7	1,75-4,40	500	6.000
ABRC4832	4,8 x 32	4,767	PC2	21,5	1,75-4,40	500	6.000
ABRC4838	4,8 x 38	5,405	PC2	27,5	1,75-4,40	500	3.000
ABRC4845	4,8 x 45	6,288	PC2	34,5	1,75-4,40	500	3.000
ABRC4850	4,8 x 50	7,198	PC2	39,5	1,75-4,40	500	3.000
ABRC4860	4,8 x 60	9,614	PC2	49,5	1,75-4,40	500	2.000
ABRC4880	4,8 x 80	12,555	PC2	69,5	1,75-4,40	250	1.500
ABRC4890	4,8 x 90	19,778	PC2	79,5	1,75-4,40	100	1.200
ABRC4810	4,8 x 100	22,315	PC2	89,5	1,75-4,40	100	1.200
• ABRC5525	5,5 x 25	5,350	PC3	13	1,75-5,25	500	4.000
• ABRC5573	5,5 x 73	13,798	PC3	61	1,75-5,25	250	1.500

• Hasta fin de existencias

Tornillo autotaladrante con cabeza avellanada y huella PH

DIN-7504-P HP

METAL — Chapa — Chapa - perfil pesado — ZINC

DIN-7504-P HP Z

Cincado. Huella PH

CÓDIGO	MEDIDA	€/100		ESPESOR MÁX. A FIJAR	CAPACIDAD DE TALADRADO		
ABP3509	3,5 x 9,5	**1,727**	PH2	2,85	0,70-2,25	1.000	24.000
ABP3511	3,5 x 11	**1,401**	PH2	4,2	0,70-2,25	1.000	24.000
ABP3513	3,5 x 13	**1,415**	PH2	6,2	0,70-2,25	1.000	24.000
ABP3516	3,5 x 16	**1,562**	PH2	9,2	0,70-2,25	1.000	24.000
ABP3519	3,5 x 19	**1,855**	PH2	12,1	0,70-2,25	1.000	12.000
ABP3522	3,5 x 22	**2,112**	PH2	15,1	0,70-2,25	1.000	12.000
ABP3525	3,5 x 25	**2,108**	PH2	18,1	0,70-2,25	500	12.000
ABP3913	3,9 x 13	**1,628**	PH2	5,8	0,70-2,40	1.000	24.000
ABP3916	3,9 x 16	**1,808**	PH2	8,8	0,70-2,40	1.000	12.000
ABP3919	3,9 x 19	**2,050**	PH2	11,7	0,70-2,40	1.000	12.000
ABP3922	3,9 x 22	**2,303**	PH2	14,7	0,70-2,40	500	12.000
ABP3925	3,9 x 25	**2,310**	PH2	17,7	0,70-2,40	500	12.000
ABP3932	3,9 x 32	**2,779**	PH2	24,5	0,70-2,40	500	6.000
ABP3938	3,9 x 38	**3,252**	PH2	30,5	0,70-2,40	500	6.000
ABP4213	4,2 x 13	**1,826**	PH2	4,3	1,75-3,00	1.000	12.000
ABP4216	4,2 x 16	**2,050**	PH2	7,3	1,75-3,00	1.000	12.000
ABP4219	4,2 x 19	**2,222**	PH2	10,3	1,75-3,00	1.000	12.000
ABP4222	4,2 x 22	**2,457**	PH2	13,3	1,75-3,00	500	12.000
ABP4225	4,2 x 25	**2,779**	PH2	16,3	1,75-3,00	500	6.000
ABP4232	4,2 x 32	**3,208**	PH2	23	1,75-3,00	500	6.000
ABP4238	4,2 x 38	**3,817**	PH2	29	1,75-3,00	500	6.000
ABP4813	4,8 x 13	**2,515**	PH2	3,7	1,75-4,40	1.000	12.000
ABP4816	4,8 x 16	**2,724**	PH2	5,5	1,75-4,40	1.000	12.000
ABP4819	4,8 x 19	**2,878**	PH2	8,7	1,75-4,40	1.000	8.000
ABP4825	4,8 x 25	**3,274**	PH2	14,7	1,75-4,40	500	6.000
ABP4832	4,8 x 32	**4,319**	PH2	21,5	1,75-4,40	500	6.000
ABP4838	4,8 x 38	**4,990**	PH2	27,5	1,75-4,40	500	3.000
ABP4850	4,8 x 50	**6,259**	PH2	39,5	1,75-4,40	500	3.000
ABP5519	5,5 x 19	**4,162**	PH3	8,7	1,75-5,25	500	6.000
ABP5525	5,5 x 25	**4,671**	PH3	14,7	1,75-5,25	500	6.000
ABP5532	5,5 x 32	**5,889**	PH3	21,5	1,75-5,25	500	3.000
ABP5538	5,5 x 38	**6,651**	PH3	27,5	1,75-5,25	500	3.000
ABP5550	5,5 x 50	**8,551**	PH3	39,5	1,75-5,25	500	3.000

Blister

CÓDIGO	MEDIDA	€/BOLSA	PCS.	BOLSAS
BZABP3513	3,5 x 13	**2,345**	40	20
BZABP3516	3,5 x 16	**2,345**	40	20
BZABP4219	4,2 x 19	**2,345**	40	20
BZABP4225	4,2 x 25	**2,345**	20	20
BZABP4232	4,2 x 32	**2,345**	20	20

Caja con Ventana

CÓDIGO	MEDIDA	€/CAJA	PCS.	CAJAS
VABP3513	3,5 x 13	**4,734**	250	8
VABP3516	3,5 x 16	**4,706**	225	8
VABP3519	3,5 x 19	**4,917**	200	8
VABP3525	3,5 x 25	**5,079**	180	8
VABP3913	3,9 x 13	**4,366**	200	8
VABP3916	3,9 x 16	**4,784**	200	8
VABP3919	3,9 x 19	**4,760**	175	8
VABP3925	3,9 x 25	**4,633**	150	8
VABP3938	3,9 x 38	**4,356**	100	8
VABP4213	4,2 x 13	**4,270**	175	8
VABP4216	4,2 x 16	**4,760**	175	8
VABP4219	4,2 x 19	**5,152**	175	8
VABP4225	4,2 x 25	**4,644**	125	8
VABP4232	4,2 x 32	**3,917**	90	8
VABP4238	4,2 x 38	**3,816**	75	8
VABP4816	4,8 x 16	**4,558**	125	8
VABP4819	4,8 x 19	**3,932**	100	8
VABP4825	4,8 x 25	**3,945**	90	8
VABP4832	4,8 x 32	**4,382**	75	8
VABP4838	4,8 x 38	**5,108**	75	8
VABP5532	5,5 x 32	**3,939**	50	8

METAL — Chapa — Chapa - perfil pesado — BLACK

DIN-7504-P HP N

Cincado negro. Huella PH

CÓDIGO	MEDIDA	€/100		ESPESOR MÁX. A FIJAR	CAPACIDAD DE TALADRADO		
NBP3513	3,5 x 13	**2,266**	PH2	6,2	0,70-2,25	1.000	24.000
NBP3516	3,5 x 16	**2,475**	PH2	9,2	0,70-2,25	1.000	24.000
NBP3519	3,5 x 19	**2,801**	PH2	12,1	0,70-2,25	1.000	12.000
NBP3525	3,5 x 25	**3,542**	PH2	18,1	0,70-2,25	500	12.000
NBP4216	4,2 x 16	**3,084**	PH2	7,3	1,75-3,00	1.000	12.000
NBP4219	4,2 x 19	**3,762**	PH2	10,3	1,75-3,00	1.000	12.000
NBP4225	4,2 x 25	**4,272**	PH2	16,3	1,75-3,00	500	6.000
NBP4232	4,2 x 32	**4,990**	PH2	23	1,75-3,00	500	6.000
NBP4238	4,2 x 38	**6,673**	PH2	29	1,75-3,00	500	6.000
NBP4825	4,8 x 25	**6,211**	PH2	14,7	1,75-4,40	500	6.000
NBP4832	4,8 x 32	**7,491**	PH2	21,5	1,75-4,40	500	6.000
NBP4838	4,8 x 38	**8,628**	PH2	27,5	1,75-4,40	500	3.000
NBP4850	4,8 x 50	**10,160**	PH2	39,5	1,75-4,40	500	3.000

NEW

DIN-7504-P HT

Tornillo autotaladrante con cabeza avellanada y huella TX/OXBIT

GRATIS - 1 punta OXBIT en cada caja

METAL

Chapa

Chapa - perfil pesado

ZINC

CÓDIGO	MEDIDA	€/100		ESPESOR MÁX. A FIJAR	CAPACIDAD DE TALADRADO		
ABPT3513	3,5 x 13	**1,719**	TX15/OXBIT15	6,2	0,70-2,25	1.000	24.000
ABPT3516	3,5 x 16	**1,901**	TX15/OXBIT15	9,2	0,70-2,25	1.000	24.000
ABPT3519	3,5 x 19	**2,254**	TX15/OXBIT15	12,1	0,70-2,25	1.000	12.000
ABPT3913	3,9 x 13	**1,980**	TX15/OXBIT15	5,8	0,70-2,40	1.000	24.000
ABPT3916	3,9 x 16	**2,197**	TX15/OXBIT15	8,8	0,70-2,40	1.000	12.000
ABPT4213	4,2 x 13	**2,222**	TX20/OXBIT20	4,3	1,75-3,00	1.000	12.000
ABPT4216	4,2 x 16	**2,493**	TX20/OXBIT20	7,3	1,75-3,00	1.000	12.000
ABPT4219	4,2 x 19	**2,704**	TX20/OXBIT20	10,3	1,75-3,00	1.000	12.000
ABPT4225	4,2 x 25	**3,378**	TX20/OXBIT20	16,3	1,75-3,00	500	6.000
ABPT4232	4,2 x 32	**3,902**	TX20/OXBIT20	23	1,75-3,00	500	6.000
ABPT4819	4,8 x 19	**3,499**	TX25/OXBIT25	8,7	1,75-4,40	1.000	8.000
ABPT4825	4,8 x 25	**3,980**	TX25/OXBIT25	14,7	1,75-4,40	500	6.000
ABPT4832	4,8 x 32	**5,250**	TX25/OXBIT25	21,5	1,75-4,40	500	6.000
ABPT4838	4,8 x 38	**6,067**	TX25/OXBIT25	27,5	1,75-4,40	500	3.000
ABPT4850	4,8 x 50	**7,611**	TX25/OXBIT25	39,5	1,75-4,40	500	3.000

ABA

Tornillo autotaladrante con broca de dos alas, cabeza avellanada y huella PH. Cincado

Disponible en varios recubrimientos.
Consulte precio y plazo de entrega.

METAL

Madera - metal

ZINC

CÓDIGO	MEDIDA	€/100		ESPESOR MÁX. A FIJAR	CAPACIDAD DE TALADRADO		
ABA4832	4,8 x 32	**4,385**	PH2	16	1,75-4,00	500	6.000
ABA4838	4,8 x 38	**4,950**	PH2	22	1,75-4,00	500	6.000
ABA4845	4,8 x 45	**5,702**	PH2	29	1,75-4,00	500	3.000
ABA4850	4,8 x 50	**6,660**	PH2	34	1,75-4,00	500	3.000
ABA5538	5,5 x 38	**7,578**	PH2	19	1,75-5,00	500	3.000
ABA5545	5,5 x 45	**7,711**	PH2	26	1,75-5,00	500	3.000
ABA5555	5,5 x 55	**9,205**	PH2	36	1,75-5,00	500	3.000
ABA5565	5,5 x 65	**11,178**	PH2	46	1,75-5,00	500	2.000
ABA6360	6,3 x 60	**14,598**	PH2	40	2,50-6,00	250	1.500
ABA6370	6,3 x 70	**16,614**	PH2	50	2,50-6,00	250	1.500
ABA6385	6,3 x 85	**19,940**	PH2	65	2,50-6,00	250	1.000

ATA

Tornillo autotaladrante con broca de dos alas, cabeza avellanada y huella TX. Cincado

Disponible en varios recubrimientos.
Consulte precio y plazo de entrega.

METAL

Madera - metal

ZINC

CÓDIGO	MEDIDA	€/100		ESPESOR MÁX. A FIJAR	CAPACIDAD DE TALADRADO		
ATA4832	4,8 x 32	**4,735**	TX25	16	1,75-4,00	500	6.000
ATA4838	4,8 x 38	**5,342**	TX25	22	1,75-4,00	500	6.000
ATA4845	4,8 x 45	**6,155**	TX25	29	1,75-4,00	500	3.000
ATA4850	4,8 x 50	**7,187**	TX25	34	1,75-4,00	500	3.000
ATA5538	5,5 x 38	**8,180**	TX25	19	1,75-5,00	500	3.000
ATA5545	5,5 x 45	**8,325**	TX25	26	1,75-5,00	500	3.000
ATA5550	5,5 x 50	**9,706**	TX25	31	1,75-5,00	500	3.000
ATA5555	5,5 x 55	**9,936**	TX25	36	1,75-5,00	500	2.000
ATA5565	5,5 x 65	**12,070**	TX25	46	1,75-5,00	500	2.000
ATA6350	6,3 x 50	**14,183**	TX30	30	2,50-6,00	500	2.000
ATA6360	6,3 x 60	**15,759**	TX30	40	2,50-6,00	250	1.500
ATA6370	6,3 x 70	**17,939**	TX30	80	2,50-6,00	250	1.500
ATA6385	6,3 x 85	**21,529**	TX30	65	2,50-6,00	250	1.000
ATA6310	6,3 x 100	**31,023**	TX30	80	2,50-6,00	250	750

Tornillo punta broca, cabeza remache y huella PH. Cincado — RS

METAL — Chapa · Chapa - perfil pesado · Carpintería aluminio · ZINC

CÓDIGO	MEDIDA	€/100		ESPESOR MÁX. A FIJAR	CAPACIDAD DE TALADRADO		
RSZ3509	3,5 x 9	**3,420**	PH2	2,8	0,75 - 2,25	500	22.500
RSZ3513	3,5 x 13	**3,744**	PH2	6,2	0,75 - 2,25	500	22.500
RSZ3516	3,5 x 16	**4,140**	PH2	9,2	0,75 - 2,25	500	22.500
RSZ4213	4,2 x 13	**4,799**	PH2	4,3	1,75 - 3,00	500	22.500
RSZ4216	4,2 x 16	**4,997**	PH2	7,3	1,75 - 3,00	500	12.000
RSZ4219	4,2 x 19	**5,756**	PH2	10,3	1,75 - 3,00	500	12.000
RSZ4225	4,2 x 25	**7,481**	PH2	16,3	1,75 - 3,00	250	6.000
RSZ4232	4,2 x 32	**7,816**	PH2	23	1,75 - 3,00	250	6.000
RSZ4813	4,8 x 13	**7,186**	PH2	3,7	1,75 - 4,4	500	12.000
RSZ4816	4,8 x 16	**7,394**	PH2	5,5	1,75 - 4,4	250	11.250
RSZ4819	4,8 x 19	**8,388**	PH2	8,7	1,75 - 4,4	250	11.250
RSZ4825	4,8 x 25	**10,181**	PH2	14,7	1,75 - 4,4	250	6.000
RSZ4832	4,8 x 32	**10,854**	PH2	21,5	1,75 - 4,4	250	3.000
RSZ4838	4,8 x 38	**12,355**	PH2	27,5	1,75 - 4,4	250	3.000

PATENTADO

Disponible en varios recubrimientos.
Consulte precio y plazo de entrega.

Tornillo autotaladrante de cabeza extraplana y huella PH — BCP

BCP Z

Cincado. Huella PH

METAL — Chapa · Chapa - perfil pesado · Carpintería aluminio · ZINC

CÓDIGO	MEDIDA	€/100		ESPESOR MÁX. A FIJAR	CAPACIDAD DE TALADRADO		
BCPZ4214	4,2 x 14	**2,232**	PH2	6	0,70-2,00	500	12.000
BCPZ4223	4,2 x 23	**3,306**	PH2	15	0,70-2,00	500	12.000

Disponible en varios recubrimientos.
Consulte precio y plazo de entrega.

BCP A2

Inoxidable A2. Huella PH

INOXIDABLE — Chapa · Chapa - perfil pesado · Carpintería aluminio · A2 INOX

CÓDIGO	MEDIDA	€/100		ESPESOR MÁX. A FIJAR	CAPACIDAD DE TALADRADO		
BCPA24214	4,2 x 14	**18,724**	PH2	6	0,70-2,00	500	12.000

BCP N

Cincado negro. Huella PH

METAL — Chapa · Chapa - perfil pesado · Carpintería aluminio · BLACK

CÓDIGO	MEDIDA	€/100		ESPESOR MÁX. A FIJAR	CAPACIDAD DE TALADRADO		
BCPN4214	4,2 x 14	**3,365**	PH2	6	0,70-2,00	500	12.000
BCPN4223	4,2 x 23	**4,978**	PH2	15	0,70-2,00	500	12.000

BCP B

Pintado blanco. Huella PH

METAL — Chapa · Chapa - perfil pesado · Carpintería aluminio · WHITE

CÓDIGO	MEDIDA	€/100		ESPESOR MÁX. A FIJAR	CAPACIDAD DE TALADRADO		
BCPB4214	4,2 x 14	**5,335**	PH2	6	0,70-2,00	500	12.000
BCPB4223	4,2 x 23	**8,037**	PH2	15	0,70-2,00	500	12.000

BCP CB

Cabeza lacada blanca. Huella PH

METAL — Chapa · Chapa - perfil pesado · Carpintería aluminio · WHITE

CÓDIGO	MEDIDA	€/100		ESPESOR MÁX. A FIJAR	CAPACIDAD DE TALADRADO		
BCPZ4214BL	4,2 x 14	**9,160**	PH2	6	0,70-2,00	500	22.500
BCPZ4223BL	4,2 x 23	**11,498**	PH2	15	0,70-2,00	500	12.000

TAE

Tornillo autotaladrante de cabeza alomada baja y arandela estampada

TAEZ

Cincado. Huella PH

Disponible en varios recubrimientos.
Consulte precio y plazo de entrega.

METAL — Chapa — Chapa - perfil pesado — ZINC

CÓDIGO	MEDIDA	€/100		ESPESOR MÁX. A FIJAR	CAPACIDAD DE TALADRADO		
TAEZ4213	4,2 x 13	**3,487**	PH2	4,3	0,75 - 2,50	500	12.000
TAEZ4216	4,2 x 16	**3,851**	PH2	7,3	0,75 - 2,50	500	8.000
TAEZ4219	4,2 x 19	**4,293**	PH2	10,3	0,75 - 2,50	500	6.000
TAEZ4225	4,2 x 25	**4,392**	PH2	16,3	0,75 - 2,50	500	6.000
TAEZ4232	4,2 x 32	**5,042**	PH2	23	0,75 - 2,50	500	6.000

TAEN

Cincado negro. Huella PH

METAL — Chapa — Chapa - perfil pesado — BLACK

CÓDIGO	MEDIDA	€/100		ESPESOR MÁX. A FIJAR	CAPACIDAD DE TALADRADO		
TAEN4213	4,2 x 13	**5,996**	PH2	4,3	0,75 - 2,50	500	12.000
TAEN4216	4,2 x 16	**6,406**	PH2	7,3	0,75 - 2,50	500	8.000
TAEN4219	4,2 x 19	**7,812**	PH2	10,3	0,75 - 2,50	500	6.000
TAEN4225	4,2 x 25	**9,300**	PH2	16,3	0,75 - 2,50	500	6.000
TAEN4232	4,2 x 32	**10,625**	PH2	23	0,75 - 2,50	500	6.000

DIN-7981 HP

Tornillo rosca chapa con cabeza alomada y huella PH

DIN-7981 HP Z

Cincado. Huella PH

P.162
Disponible en diferentes colores

Disponible en varios recubrimientos.
Consulte precio y plazo de entrega.

METAL — Chapa — Chapa - perfil pesado — Carpintería aluminio — ZINC

CÓDIGO	MEDIDA	€/100			
T8129006	2,9 x 6,5	**0,950**	PH1	1.000	45.000
T8129009	2,9 x 9,5	**0,983**	PH1	1.000	30.000
T8129013	2,9 x 13	**1,126**	PH1	1.000	24.000
T8129016	2,9 x 16	**1,261**	PH1	1.000	24.000
T8129019	2,9 x 19	**1,368**	PH1	1.000	24.000
T8129022	2,9 x 22	**1,459**	PH1	1.000	12.000
T8129025	2,9 x 25	**1,764**	PH1	500	12.000
T8135006	3,5 x 6,5	**1,126**	PH2	1.000	24.000
T8135009	3,5 x 9,5	**1,133**	PH2	1.000	24.000
T8135013	3,5 x 13	**1,375**	PH2	500	15.000
T8135016	3,5 x 16	**1,525**	PH2	500	12.000
T8135019	3,5 x 19	**1,738**	PH2	500	12.000
T8135025	3,5 x 25	**2,273**	PH2	250	6.000
T8135032	3,5 x 32	**2,710**	PH2	250	6.000
T8139009	3,9 x 9,5	**1,412**	PH2	500	15.000
T8139013	3,9 x 13	**1,679**	PH2	500	12.000
T8139016	3,9 x 16	**1,859**	PH2	500	12.000
T8139019	3,9 x 19	**2,130**	PH2	500	12.000
T8139022	3,9 x 22	**2,273**	PH2	250	6.000
T8139025	3,9 x 25	**2,581**	PH2	250	6.000
T8139032	3,9 x 32	**2,966**	PH2	250	6.000
T8139038	3,9 x 38	**3,472**	PH2	250	6.000
T8139045	3,9 x 45	**4,184**	PH2	250	3.000
T8139050	3,9 x 50	**4,646**	PH2	250	3.000
T8142009	4,2 x 9,5	**1,778**	PH2	500	12.000
T8142013	4,2 x 13	**1,881**	PH2	500	12.000
T8142016	4,2 x 16	**2,160**	PH2	500	12.000
T8142019	4,2 x 19	**2,244**	PH2	500	8.000
T8142022	4,2 x 22	**2,838**	PH2	250	6.000
T8142025	4,2 x 25	**2,849**	PH2	250	6.000
T8142032	4,2 x 32	**3,333**	PH2	250	6.000
T8142038	4,2 x 38	**3,901**	PH2	250	3.000
T8142045	4,2 x 45	**4,462**	PH2	250	3.000
T8142050	4,2 x 50	**4,719**	PH2	250	3.000
T8142060	4,2 x 60	**6,479**	PH2	250	3.000
T8142070	4,2 x 70	**7,275**	PH2	250	1.500
T8142080	4,2 x 80	**8,664**	PH2	250	1.500
T8142090	4,2 x 90	**10,604**	PH2	250	1.500
T8148009	4,8 x 9,5	**2,482**	PH2	500	12.000
T8148013	4,8 x 13	**2,490**	PH2	500	8.000
T8148016	4,8 x 16	**2,787**	PH2	250	6.000
T8148019	4,8 x 19	**3,450**	PH2	250	6.000
T8148022	4,8 x 22	**3,637**	PH2	250	6.000

CÓDIGO	MEDIDA	€/100			
T8148025	4,8 x 25	**3,960**	PH2	250	6.000
T8148032	4,8 x 32	**4,286**	PH2	250	4.000
T8148038	4,8 x 38	**5,207**	PH2	250	3.000
T8148045	4,8 x 45	**5,793**	PH2	250	3.000
T8148050	4,8 x 50	**6,420**	PH2	250	3.000
T8148060	4,8 x 60	**8,085**	PH2	250	1.500
T8148070	4,8 x 70	**9,614**	PH2	100	1.200
T8148080	4,8 x 80	**11,803**	PH2	100	1.200
T8148090	4,8 x 90	**13,673**	PH2	100	1.200
T8148100	4,8 x 100	**14,872**	PH2	100	1.200
T8148110	4,8 x 110	**18,667**	PH2	100	1.200
T8148120	4,8 x 120	**22,040**	PH2	100	1.200
T8155013	5,5 x 13	**3,799**	PH3	250	6.000
T8155016	5,5 x 16	**3,887**	PH3	250	6.000
T8155019	5,5 x 19	**4,253**	PH3	250	6.000
T8155022	5,5 x 22	**4,928**	PH3	250	4.000
T8155025	5,5 x 25	**5,174**	PH3	250	4.000
T8155032	5,5 x 32	**5,947**	PH3	250	3.000
T8155038	5,5 x 38	**6,644**	PH3	250	3.000
T8155045	5,5 x 45	**7,605**	PH3	250	3.000
T8155050	5,5 x 50	**8,312**	PH3	250	1.500
T8155060	5,5 x 60	**10,512**	PH3	100	1.200
T8155070	5,5 x 70	**11,462**	PH3	100	1.200
T8155080	5,5 x 80	**14,293**	PH3	100	1.200
T8155090	5,5 x 90	**16,727**	PH3	100	1.200
T8155100	5,5 x 100	**19,547**	PH3	100	1.200
T8155110	5,5 x 110	**23,676**	PH3	100	1.200
T8155120	5,5 x 120	**25,469**	PH3	100	1.200
T8163016	6,3 x 16	**5,320**	PH3	250	4.000
T8163019	6,3 x 19	**5,881**	PH3	250	3.000
T8163022	6,3 x 22	**6,303**	PH3	250	3.000
T8163025	6,3 x 25	**6,600**	PH3	250	3.000
T8163032	6,3 x 32	**8,411**	PH3	250	3.000
T8163038	6,3 x 38	**9,339**	PH3	250	1.500
T8163045	6,3 x 45	**10,476**	PH3	250	1.500
T8163050	6,3 x 50	**12,155**	PH3	250	1.500
T8163060	6,3 x 60	**13,790**	PH3	100	1.200
T8163070	6,3 x 70	**15,686**	PH3	100	1.200
T8163080	6,3 x 80	**19,404**	PH3	100	1.200
T8163090	6,3 x 90	**25,307**	PH3	50	600
T8163100	6,3 x 100	**29,267**	PH3	50	600
T8163110	6,3 x 110	**32,102**	PH3	50	600
T8163120	6,3 x 120	**34,441**	PH3	50	600

BLISTER y CAJA VENTANA
Siguiente página

DIN-7981 HP

Tornillo rosca chapa con cabeza alomada y huella PH

Blister

CÓDIGO	MEDIDA	€/BOLSA	PCS.	BOLSAS
BZT8135009	3,5 x 9,5	**1,857**	40	20
BZT8135013	3,5 x 13	**1,857**	20	20
BZT8135016	3,5 x 16	**1,857**	20	20
BZT8135019	3,5 x 19	**1,857**	20	20
BZT8139013	3,9 x 13	**1,857**	20	20
BZT8139016	3,9 x 16	**1,857**	20	20
BZT8139019	3,9 x 19	**1,857**	20	20
BZT8139025	3,9 x 25	**1,857**	10	20
BZT8139032	3,9 x 32	**1,857**	10	20
BZT8142009	4,2 x 9,5	**1,857**	20	20
BZT8142013	4,2 x 13	**1,857**	20	20
BZT8142016	4,2 x 16	**1,857**	20	20
BZT8142019	4,2 x 19	**1,857**	20	20
BZT8142025	4,2 x 25	**1,857**	10	20
BZT8142032	4,2 x 32	**1,857**	10	20
BZT8142038	4,2 x 38	**1,857**	10	20
BZT8148016	4,8 x 16	**1,857**	10	20
BZT8148019	4,8 x 19	**1,857**	10	20
BZT8148025	4,8 x 25	**1,857**	10	20
BZT8148032	4,8 x 32	**1,857**	10	20
BZT8148038	4,8 x 38	**1,857**	10	20
BZT8148050	4,8 x 50	**1,857**	10	20
BZT8148060	4,8 x 60	**1,857**	10	20
BZT8155025	5,5 x 25	**1,857**	10	20
BZT8155032	5,5 x 32	**1,857**	10	20
BZT8155038	5,5 x 38	**1,857**	10	20
BZT8155050	5,5 x 50	**1,857**	10	20

Caja con Ventana

CÓDIGO	MEDIDA	€/CAJA	PCS.	CAJAS
VT8135009	3,5 x 9,5	**4,122**	250	8
VT8135013	3,5 x 13	**4,050**	200	8
VT8135016	3,5 x 16	**4,464**	200	8
VT8135019	3,5 x 19	**4,946**	200	8
VT8135025	3,5 x 25	**6,693**	200	8
VT8139009	3,9 x 9,5	**4,355**	200	8
VT8139013	3,9 x 13	**4,870**	200	8
VT8139016	3,9 x 16	**5,360**	200	8
VT8139019	3,9 x 19	**4,705**	150	8
VT8139022	3,9 x 22	**3,670**	100	8
VT8139025	3,9 x 25	**3,913**	100	8
VT8142009	4,2 x 9,5	**5,246**	200	8
VT8142013	4,2 x 13	**5,338**	200	8
VT8142016	4,2 x 16	**6,480**	200	8
VT8142019	4,2 x 19	**5,054**	150	8
VT8142022	4,2 x 22	**4,180**	100	8
VT8142025	4,2 x 25	**4,118**	100	8
VT8142032	4,2 x 32	**4,857**	100	8
VT8142038	4,2 x 38	**4,291**	75	8
VT8142050	4,2 x 50	**3,696**	50	8
VT8148009	4,8 x 9,5	**5,141**	150	8
VT8148013	4,8 x 13	**5,354**	150	8
VT8148016	4,8 x 16	**4,096**	100	8
VT8148019	4,8 x 19	**4,658**	100	8
VT8148025	4,8 x 25	**5,533**	100	8
VT8148032	4,8 x 32	**6,073**	100	8
VT8148038	4,8 x 38	**7,676**	100	8
VT8148045	4,8 x 45	**6,066**	70	8
VT8148050	4,8 x 50	**4,730**	50	8
VT8148060	4,8 x 60	**5,958**	50	8
VT8148070	4,8 x 70	**5,670**	40	8
VT8148080	4,8 x 80	**4,451**	25	8
VT8155019	5,5 x 19	**6,178**	100	8
VT8155025	5,5 x 25	**6,750**	90	8
VT8155032	5,5 x 32	**8,662**	100	8
VT8155038	5,5 x 38	**7,416**	75	8

DIN-7981 HP Z

Cincado. Huella PH

P.162

Disponible en diferentes colores

Disponible en varios recubrimientos. Consulte precio y plazo de entrega.

CAJA PROFESIONAL
Página anterior

METAL — Chapa — Chapa - per- fil pesado — Carpintería aluminio — Z WHITE

CÓDIGO	MEDIDA	€/100			
T813509BLE	3,5 x 9,5	**3,626**	PH2	1.000	24.000
T814213BLE	4,2 x 13	**5,768**	PH2	500	12.000
T814225BLE	4,2 x 25	**9,040**	PH2	250	6.000

DIN-7981 HP B

Pintado blanco. Huella PH

METAL — Chapa — Chapa - per- fil pesado — Carpintería aluminio — Z BLACK

CÓDIGO	MEDIDA	€/100			
TZN812909	2,9 x 9,5	**1,657**	PH1	1.000	30.000
TZN813513	3,5 x 13	**2,229**	PH2	500	15.000
TZN813516	3,5 x 16	**2,728**	PH2	500	12.000
TZN813519	3,5 x 19	**3,098**	PH2	500	12.000
TZN813525	3,5 x 25	**4,209**	PH2	250	6.000
TZN814216	4,2 x 16	**3,564**	PH2	500	12.000
TZN814219	4,2 x 19	**3,861**	PH2	500	8.000
TZN814225	4,2 x 25	**4,330**	PH2	250	6.000
TZN814232	4,2 x 32	**6,079**	PH2	250	6.000
TZN814238	4,2 x 38	**6,882**	PH2	250	3.000
TZN814816	4,8 x 16	**4,968**	PH2	250	6.000
TZN814819	4,8 x 19	**5,478**	PH2	250	6.000
TZN814822	4,8 x 22	**5,823**	PH2	250	6.000
TZN814825	4,8 x 25	**5,775**	PH2	250	6.000
TZN814838	4,8 x 38	**8,499**	PH2	250	3.000
TZN814850	4,8 x 50	**12,104**	PH2	250	3.000

DIN-7981 HP N

Cincado negro. Huella PH

DIN-7982 HP Tornillo rosca chapa con cabeza avellanada y huella PH

DIN-7982 HP Z

Cincado. Huella PH

P.162
Disponible en diferentes colores

Disponible en varios recubrimientos.
Consulte precio y plazo de entrega.

METAL — Chapa · Chapa - perfil pesado · Carpintería aluminio · ZINC

CÓDIGO	MEDIDA	€/100			
T8229006	2,9 x 6,5	**1,016**	PH1	1.000	45.000
T8229009	2,9 x 9,5	**0,997**	PH1	1.000	45.000
T8229013	2,9 x 13	**1,008**	PH1	1.000	45.000
T8229016	2,9 x 16	**1,041**	PH1	1.000	24.000
T8229019	2,9 x 19	**1,283**	PH1	1.000	24.000
T8229022	2,9 x 22	**1,298**	PH1	1.000	24.000
T8229025	2,9 x 25	**1,624**	PH1	500	12.000
T8235009	3,5 x 9,5	**1,115**	PH2	1.000	24.000
T8235013	3,5 x 13	**1,250**	PH2	500	22.500
T8235016	3,5 x 16	**1,382**	PH2	500	22.500
T8235019	3,5 x 19	**1,558**	PH2	500	12.000
T8235022	3,5 x 22	**1,731**	PH2	500	12.000
T8235025	3,5 x 25	**2,119**	PH2	250	11.250
T8235032	3,5 x 32	**2,523**	PH2	250	6.000
T8235038	3,5 x 38	**2,860**	PH2	250	6.000
T8239009	3,9 x 9,5	**1,368**	PH2	500	22.500
T8239013	3,9 x 13	**1,437**	PH2	500	12.000
T8239016	3,9 x 16	**1,661**	PH2	500	12.000
T8239019	3,9 x 19	**1,830**	PH2	500	12.000
T8239022	3,9 x 22	**2,277**	PH2	250	6.000
T8239025	3,9 x 25	**2,479**	PH2	250	6.000
T8239032	3,9 x 32	**3,003**	PH2	250	6.000
T8239038	3,9 x 38	**3,282**	PH2	250	6.000
T8239045	3,9 x 45	**3,799**	PH2	250	3.000
T8239050	3,9 x 50	**4,455**	PH2	250	3.000
T8242013	4,2 x 13	**1,606**	PH2	500	15.000
T8242016	4,2 x 16	**1,782**	PH2	500	12.000
T8242019	4,2 x 19	**2,079**	PH2	500	12.000
T8242022	4,2 x 22	**2,556**	PH2	250	11.250
T8242025	4,2 x 25	**2,658**	PH2	250	6.000
T8242032	4,2 x 32	**3,230**	PH2	250	6.000
T8242038	4,2 x 38	**3,678**	PH2	250	6.000
T8242045	4,2 x 45	**4,250**	PH2	250	3.000

CÓDIGO	MEDIDA	€/100			
T8242050	4,2 x 50	**4,836**	PH2	250	3.000
T8242060	4,2 x 60	**5,995**	PH2	250	3.000
T8242070	4,2 x 70	**7,238**	PH2	250	3.000
T8248013	4,8 x 13	**2,196**	PH2	500	12.000
T8248016	4,8 x 16	**2,504**	PH2	250	11.250
T8248019	4,8 x 19	**3,018**	PH2	250	6.000
T8248022	4,8 x 22	**3,241**	PH2	250	6.000
T8248025	4,8 x 25	**3,678**	PH2	250	6.000
T8248032	4,8 x 32	**4,107**	PH2	250	6.000
T8248038	4,8 x 38	**5,031**	PH2	250	3.000
T8248045	4,8 x 45	**5,680**	PH2	250	3.000
T8248050	4,8 x 50	**6,787**	PH2	250	3.000
T8248060	4,8 x 60	**7,726**	PH2	250	1.500
T8248070	4,8 x 70	**9,453**	PH2	100	2.400
T8255013	5,5 x 13	**3,084**	PH3	250	7.500
T8255016	5,5 x 16	**3,458**	PH3	250	6.000
T8255019	5,5 x 19	**3,901**	PH3	250	6.000
T8255022	5,5 x 22	**4,543**	PH3	250	6.000
T8255025	5,5 x 25	**4,792**	PH3	250	6.000
T8255032	5,5 x 32	**5,639**	PH3	250	3.000
T8255038	5,5 x 38	**6,292**	PH3	250	3.000
T8255045	5,5 x 45	**7,476**	PH3	250	3.000
T8255050	5,5 x 50	**9,181**	PH3	250	1.500
T8255060	5,5 x 60	**10,633**	PH3	100	1.200
T8255070	5,5 x 70	**11,961**	PH3	100	1.200
T8263025	6,3 x 25	**6,824**	PH3	250	3.000
T8263032	6,3 x 32	**8,602**	PH3	250	3.000
T8263038	6,3 x 38	**8,884**	PH3	250	3.000
T8263045	6,3 x 45	**9,038**	PH3	250	1.500
T8263050	6,3 x 50	**10,835**	PH3	250	1.500
T8263060	6,3 x 60	**15,136**	PH3	100	1.200
T8263070	6,3 x 70	**15,829**	PH3	100	1.200

Blister

CÓDIGO	MEDIDA	€/BOLSA	PCS.	BOLSAS
BZT8242019	4,2 x 19	**1,857**	20	20
BZT8242025	4,2 x 25	**1,857**	10	20
BZT8248025	4,8 x 25	**1,857**	10	20
BZT8248038	4,8 x 38	**1,857**	10	20

Caja con Ventana

CÓDIGO	MEDIDA	€/CAJA	PCS.	CAJAS
VT8235009	3,5 x 9,5	**4,135**	250	8
VT8235013	3,5 x 13	**3,596**	200	8
VT8235016	3,5 x 16	**3,950**	200	8
VT8235019	3,5 x 19	**4,377**	200	8
VT8235025	3,5 x 25	**2,970**	100	8
VT8239016	3,9 x 16	**4,636**	200	8
VT8239019	3,9 x 19	**5,087**	200	8
VT8239022	3,9 x 22	**3,531**	100	8
VT8239025	3,9 x 25	**3,762**	100	8
VT8242016	4,2 x 16	**4,986**	200	8
VT8242019	4,2 x 19	**5,713**	200	8
VT8242025	4,2 x 25	**3,794**	100	8
VT8242032	4,2 x 32	**4,518**	100	8
VT8248019	4,8 x 19	**4,166**	100	8
VT8248025	4,8 x 25	**5,170**	100	8
VT8248032	4,8 x 32	**5,486**	95	8
VT8248038	4,8 x 38	**5,659**	80	8
VT8255032	5,5 x 32	**6,023**	75	8
VT8255038	5,5 x 38	**6,264**	70	8

Tornillo rosca chapa con cabeza extraplana y huella PH

CP

METAL

Chapa | Chapa - perfil pesado | Carpintería aluminio

CP Z

Cincado. Huella PH

CÓDIGO	MEDIDA	€/100		ESPESOR MÁX. A FIJAR		
TCPZ4213	4,2 x 13	**1,862**	PH2	6	500	12.000
TCPZ4222	4,2 x 22	**2,678**	PH2	15	500	12.000
TCPZ4232	4,2 x 32	**3,567**	PH2	25	500	6.000

Disponible en varios recubrimientos.
Consulte precio y plazo de entrega.

INOXIDABLE

Chapa | Chapa - perfil pesado | Carpintería aluminio

CP A2

Inoxidable A2. Huella PH

CÓDIGO	MEDIDA	€/100		ESPESOR MÁX. A FIJAR		
TCPA24213	4,2 x 13	**8,302**	PH2	6	500	12.000
TCPA24222	4,2 x 22	**16,107**	PH2	15	500	12.000
TCPA24232	4,2 x 32	**20,629**	PH2	25	500	6.000

METAL

Chapa | Chapa - perfil pesado | Carpintería aluminio

CP B

Pintado blanco. Huella PH

CÓDIGO	MEDIDA	€/100		ESPESOR MÁX. A FIJAR		
TCPB4213	4,2 x 13	**5,112**	PH2	6	500	12.000
TCPB4222	4,2 x 22	**7,876**	PH2	15	500	12.000
TCPB4232	4,2 x 32	**10,664**	PH2	25	500	6.000

METAL

Chapa | Chapa - perfil pesado | Carpintería aluminio

CP N

Cincado negro. Huella PH

CÓDIGO	MEDIDA	€/100		ESPESOR MÁX. A FIJAR		
TCPN4213	4,2 x 13	**2,909**	PH2	6	500	12.000
TCPN4222	4,2 x 22	**4,375**	PH2	15	500	12.000
TCPN4232	4,2 x 32	**6,069**	PH2	25	500	6.000

T-CO

Tornillería lacada en colores

LACADO DE TORNILLOS COMPLETO

DIÁMETRO	LONGITUD	CANTIDAD MÍNIMA
Min. 2,9 mm - Max. 5,5 mm	Min. 6,5 mm - Max. 32 mm	15 Kgs (*)

(*) Por medida y color

Colores disponibles

RAL 3005	Rojo vino	RAL 9005	Negro intenso
RAL 5009	Azul azur	RAL 9010	Blanco puro
RAL 6005	Verde musgo		

LACADO DE TORNILLOS SOLO CABEZA

DIÁMETRO	LONGITUD	CANTIDAD MÍNIMA
Min. 3,9 mm - Max. 6,3 mm	Min. 13 mm - Max. 90 mm	(*)

(*) Consultar cantidad mínima

Colores disponibles

RAL 1000	Crema Bidasoa	RAL 7016	Gris antracita
RAL 1001	Beige	RAL 7022	Gris sombra
RAL 1007	Amarillo narciso	RAL 7024	Gris grafita
RAL 1011	Beige pardo	RAL 7032	Gris guijarro
RAL 1015	Marfil claro	RAL 7033	Gris cemento
RAL 3002	Rojo carmin	RAL 7034	Gris amarillento
RAL 3003	Rojo rubí	RAL 7035	Gris luminoso
RAL 3004	Rojo púrpura	RAL 8003	Pardo arcilla
RAL 3005	Rojo vino	RAL 8004	Pardo cobre
RAL 3009	Rojo óxido	RAL 8012	Pardo rojo
RAL 3011	Rojo pardo	RAL 8014	Sepia
RAL 3020	Rojo tráfico	RAL 8017	Chocolate
RAL 5002	Azul ultramar	RAL 8019	Pardo grisáceo
RAL 5003	Azul zafiro	RAL 8025	Pardo pálido
RAL 5005	Azul señales	RAL 9002	Blanco grisáceo
RAL 5008	Azul grisáceo	RAL 9003	Blanco señales
RAL 5009	Azul azur	RAL 9005	Negro intenso
RAL 5010	Azul genciana	RAL 9006	Aluminio blanco
RAL 5011	Azul acero	RAL 9007	Aluminio gris
RAL 5019	Azul capri	RAL 9010	Blanco puro
RAL 6005	Verde musgo	RAL 9011	Negro grafito
RAL 6021	Verde pálido	RAL 9016	Blanco tráfico
RAL 6028	Verde pino	RAL 9018	Blanco papiro
RAL 7011	Gris hierro		

Ponemos a su disposición una amplia gama de tornillos, que podrá lacar a su gusto entre los colores disponibles.

144 DIN-7504-K

147 DIN-7504-K RE

152 DIN-7504-N HP

158 DIN-7981 HP

148 AUE

160 DIN-7982 HP

Tornillos para carpintería de PVC

PVC

PVC-10 Z

Cincado. Diámetro de cabeza 7,5 mm

Disponible en varios recubrimientos.
Consulte precio y plazo de entrega.

METAL | Carpintería pvc | ZINC

CÓDIGO	MEDIDA	€/100			
P103930Z	3,9 x 30	**2,857**	PH2	1.000	12.000
P103938Z	3,9 x 38	**3,099**	PH2	500	6.000
P103945Z	3,9 x 45	**4,002**	PH2	500	3.000

PVC-20 B

Bicromatado. Diámetro de cabeza 7 mm

METAL | Carpintería pvc | YELLOW

CÓDIGO	MEDIDA	€/100			
P204325	4,3 x 25	**2,368**	PH2	1.000	12.000
P204330	4,3 x 30	**2,575**	PH2	1.000	6.000
P204338	4,3 x 38	**3,231**	PH2	500	6.000
P204345	4,3 x 45	**3,656**	PH2	500	3.000
P204355	4,3 x 55	**4,458**	PH2	500	3.000

PVC-20 Z

Cincado. Diámetro de cabeza 7 mm

Disponible en varios recubrimientos.
Consulte precio y plazo de entrega.

METAL | Carpintería pvc | ZINC

CÓDIGO	MEDIDA	€/100			
P204316Z	4,3 x 16	**1,844**	PH2	1.000	24.000
P204319Z	4,3 x 19	**2,004**	PH2	1.000	12.000
P204322Z	4,3 x 22	**2,044**	PH2	1.000	12.000
P204325Z	4,3 x 25	**2,368**	PH2	1.000	12.000
P204330Z	4,3 x 30	**2,575**	PH2	1.000	6.000
P204338Z	4,3 x 38	**3,231**	PH2	500	6.000
P204345Z	4,3 x 45	**3,649**	PH2	500	3.000
P204355Z	4,3 x 55	**4,458**	PH2	500	3.000

PVC-30

Bicromatado. Tornillo de reparación, diámetro de cabeza de 7,5 mm

METAL | Carpintería pvc | YELLOW

CÓDIGO	MEDIDA	€/100			
P304825	4,8 x 25	**4,844**	PH2	500	6.000
P304838	4,8 x 38	**6,844**	PH2	500	6.000

PVC-40 B

Bicromatado. Punta broca piloto

METAL | Carpintería pvc | YELLOW

CÓDIGO	MEDIDA	€/100			
P403916	3,9 x 16	**2,322**	PH2	1.000	16.000
P403919	3,9 x 19	**2,482**	PH2	1.000	12.000
P403925	3,9 x 25	**2,860**	PH2	1.000	12.000
P403932	3,9 x 32	**3,592**	PH2	1.000	6.000
P403938	3,9 x 38	**4,030**	PH2	500	6.000

PVC

Tornillos para carpintería de PVC

PVC-40 Z

Cincado. Punta broca piloto

Disponible en varios recubrimientos.
Consulte precio y plazo de entrega.

METAL | Carpintería pvc | ZINC

CÓDIGO	MEDIDA	€/100			
P403913Z	3,9 x 13	**1,780**	PH2	1.000	24.000
P403916Z	3,9 x 16	**2,333**	PH2	1.000	16.000
P403919Z	3,9 x 19	**2,493**	PH2	1.000	12.000
P403925Z	3,9 x 25	**2,903**	PH2	1.000	12.000
P403932Z	3,9 x 32	**3,524**	PH2	1.000	6.000
P403938Z	3,9 x 38	**3,970**	PH2	500	6.000

PVC-50 B

Bicromatado. Rosca métrica, punta broca

METAL | Carpintería pvc | YELLOW

CÓDIGO	MEDIDA	€/100			
P50M416	M4 x 16	**2,390**	PH2	1.000	16.000
P50M419	M4 x 19	**2,903**	PH2	1.000	12.000
P50M425	M4 x 25	**3,435**	PH2	1.000	12.000
P50M432	M4 x 32	**3,881**	PH2	1.000	6.000
P50M438	M4 x 38	**4,747**	PH2	500	6.000

PVC-50 Z

Cincado. Rosca métrica, punta broca

Disponible en varios recubrimientos.
Consulte precio y plazo de entrega.

METAL | Carpintería pvc | ZINC

CÓDIGO	MEDIDA	€/100			
P50M413Z	M4 x 13	**2,229**	PH2	1.000	24.000
P50M416Z	M4 x 16	**2,390**	PH2	1.000	16.000
P50M419Z	M4 x 19	**2,889**	PH2	1.000	12.000
P50M425Z	M4 x 25	**3,435**	PH2	1.000	12.000
P50M432Z	M4 x 32	**3,881**	PH2	1.000	6.000

PVC-70

Bicromatado. Cabeza especial para tapón

METAL | Carpintería pvc | YELLOW

CÓDIGO	MEDIDA	€/100			
P704855	4,8 x 55	**8,435**	PH2	500	3.000
P704865	4,8 x 65	**11,121**	PH2	500	2.000
P704880	4,8 x 80	**14,028**	PH2	250	1.500
P704895	4,8 x 95	**19,927**	PH2	250	1.500

PVC-70 TP

Tapón de nylon: blanco y negro para tornillo PVC-70

METAL | Carpintería pvc | NYLON

CÓDIGO	DIÁMETRO	COLOR	€/100		
P70TPBL	13	**2,946**	**2,753**	1.000	24.000
P70TPNG	13	**2,946**	**2,753**	1.000	24.000

PVC-90

Bicromatado. Cabeza alomada baja con arandela

METAL | Carpintería pvc | YELLOW

CÓDIGO	MEDIDA	€/100			
P903510	3,5 x 10	**2,821**	PH2	1.000	24.000
P904017	4 x 17	**3,699**	PH2	1.000	12.000

Tornillos para carpintería de PVC

PVC

METAL | Carpintería pvc | ZINC

CÓDIGO	MEDIDA	€/100			
P100VEK	VEKAPLAST 4,8 x 10	**15,087**	PH2	500	6.000

PVC-VEK

VEKAPLAST con cabeza especial

Disponible en varios recubrimientos.
Consulte precio y plazo de entrega.

METAL | Carpintería pvc | B YELLOW

CÓDIGO	MEDIDA	€/100			
P100VEK13	VEKAPLAST 4 x 10	**13,971**	PH2	500	12.000

PVC-VEK 13

VEKAPLAST con cabeza especial

METAL | Carpintería pvc | B YELLOW

CÓDIGO	MEDIDA	€/100			
P100VEK10	VEKAPLAST 4 x 10	**12,501**	PH2	500	

PVC-VEK 10

VEKAPLAST con cabeza especial

METAL | Carpintería pvc | ZINC

CÓDIGO	MEDIDA	€/100			
P100KOM10	KOMMERLING 5,5 x 10	**15,465**	PH2	500	6.000

PVC-KOM 10

KOMMERLING con cabeza especial

Disponible en varios recubrimientos.
Consulte precio y plazo de entrega.

TORNILLOS PARA MADERA

TEX

Tirafondo de alto rendimiento

TEX-BP

Bicromatado. Huella PZ

MADERA

CÓDIGO	MEDIDA	€/100		UD. MIN. VENTA		
•TEXBP25010	2,5 x 10	**1,005**	PZ1	2.000	1.000	45.000
•TEXBP25012	2,5 x 12	**1,050**	PZ1	2.000	1.000	45.000
•TEXBP25016	2,5 x 16	**1,183**	PZ1	2.000	1.000	45.000
TEXBP25020	2,5 x 20	**1,306**	PZ1	2.000	1.000	24.000
TEXBP25025	2,5 x 25	**1,456**	PZ1	2.000	1.000	24.000
•TEXBP30010	3 x 10	**1,197**	PZ1	2.000	1.000	45.000
•TEXBP30012	3 x 12	**1,264**	PZ1	2.000	1.000	45.000
•TEXBP30015	3 x 15	**1,365**	PZ1	2.000	1.000	24.000
•TEXBP30016	3 x 16	**1,397**	PZ1	2.000	1.000	24.000
•TEXBP30020	3 x 20	**1,544**	PZ1	2.000	1.000	24.000
TEXBP30025	3 x 25	**1,593**	PZ1	2.000	1.000	24.000
TEXBP30030	3 x 30	**2,153**	PZ1	2.000	1.000	12.000
TEXBP30035	3 x 35	**2,482**	PZ1	2.000	1.000	12.000
TEXBP30040	3 x 40	**3,000**	PZ1	2.000	1.000	6.000
TEXBP30045	3 x 45	**3,273**	PZ1	1.000	500	6.000
•TEXBP35010	3,5 x 10	**1,316**	PZ2	2.000	1.000	24.000
•TEXBP35012	3,5 x 12	**1,421**	PZ2	2.000	1.000	24.000
•TEXBP35015	3,5 x 15	**1,512**	PZ2	2.000	1.000	24.000
•TEXBP35016	3,5 x 16	**1,645**	PZ2	2.000	1.000	24.000
•TEXBP35020	3,5 x 20	**1,796**	PZ2	2.000	1.000	24.000
TEXBP35025	3,5 x 25	**2,076**	PZ2	2.000	1.000	12.000
TEXBP35030	3,5 x 30	**2,401**	PZ2	2.000	1.000	12.000
TEXBP35035	3,5 x 35	**3,014**	PZ2	2.000	1.000	12.000
TEXBP35040	3,5 x 40	**3,119**	PZ2	1.000	500	6.000
TEXBP35045	3,5 x 45	**4,358**	PZ2	1.000	500	6.000
TEXBP35050	3,5 x 50	**5,285**	PZ2	1.000	500	6.000
•TEXBP40012	4 x 12	**1,757**	PZ2	2.000	1.000	24.000
•TEXBP40015	4 x 15	**1,925**	PZ2	2.000	1.000	24.000
•TEXBP40016	4 x 16	**1,876**	PZ2	2.000	1.000	24.000
•TEXBP40020	4 x 20	**2,153**	PZ2	2.000	1.000	12.000
•TEXBP40025	4 x 25	**2,531**	PZ2	2.000	1.000	12.000
TEXBP40030	4 x 30	**2,881**	PZ2	2.000	1.000	6.000
TEXBP40035	4 x 35	**3,182**	PZ2	1.000	500	6.000
TEXBP40040	4 x 40	**3,486**	PZ2	1.000	500	3.000
TEXBP40045	4 x 45	**4,351**	PZ2	1.000	500	3.000
TEXBP40050	4 x 50	**4,372**	PZ2	1.000	500	3.000
TEXBP40055	4 x 55	**6,034**	PZ2	500	250	1.500

CÓDIGO	MEDIDA	€/100		UD. MIN. VENTA		
TEXBP40060	4 x 60	**6,535**	PZ2	500	250	3.000
TEXBP40070	4 x 70	**7,392**	PZ2	500	250	1.500
TEXBP40080	4 x 80	**8,656**	PZ2	500	250	1.500
•TEXBP45016	4,5 x 16	**2,401**	PZ2	2.000	1.000	12.000
•TEXBP45020	4,5 x 20	**2,758**	PZ2	2.000	1.000	12.000
•TEXBP45025	4,5 x 25	**3,206**	PZ2	2.000	1.000	12.000
•TEXBP45030	4,5 x 30	**3,483**	PZ2	1.000	500	6.000
TEXBP45035	4,5 x 35	**4,095**	PZ2	1.000	500	6.000
TEXBP45040	4,5 x 40	**4,347**	PZ2	1.000	500	3.000
TEXBP45045	4,5 x 45	**5,187**	PZ2	500	250	3.000
TEXBP45050	4,5 x 50	**5,425**	PZ2	500	250	3.000
TEXBP45060	4,5 x 60	**7,452**	PZ2	500	250	1.500
TEXBP45070	4,5 x 70	**9,818**	PZ2	500	250	1.500
TEXBP45080	4,5 x 80	**12,037**	PZ2	200	100	1.200
•TEXBP50025	5 x 25	**4,316**	PZ2	2.000	1.000	6.000
•TEXBP50030	5 x 30	**4,512**	PZ2	1.000	500	6.000
TEXBP50035	5 x 35	**4,830**	PZ2	1.000	500	6.000
TEXBP50040	5 x 40	**5,299**	PZ2	1.000	500	6.000
TEXBP50045	5 x 45	**6,157**	PZ2	500	250	3.000
TEXBP50050	5 x 50	**6,608**	PZ2	500	250	3.000
TEXBP50060	5 x 60	**8,222**	PZ2	500	250	1.500
TEXBP50070	5 x 70	**9,653**	PZ2	400	200	1.200
TEXBP50080	5 x 80	**12,856**	PZ2	200	100	1.200
TEXBP50090	5 x 90	**13,216**	PZ2	200	100	1.200
TEXBP50100	5 x 100	**17,532**	PZ2	200	100	1.200
TEXBP50110	5 x 110	**19,835**	PZ2	200	100	1.200
TEXBP50120	5 x 120	**22,488**	PZ2	200	100	1.200
•TEXBP60040	6 x 40	**10,101**	PZ3	500	250	3.000
•TEXBP60045	6 x 45	**10,752**	PZ3	500	250	3.000
•TEXBP60050	6 x 50	**11,998**	PZ3	500	250	1.500
TEXBP60060	6 x 60	**13,097**	PZ3	500	250	1.500
TEXBP60070	6 x 70	**14,501**	PZ3	200	100	1.200
TEXBP60080	6 x 80	**18,291**	PZ3	200	100	1.200
TEXBP60090	6 x 90	**21,487**	PZ3	200	100	600
TEXBP60100	6 x 100	**21,683**	PZ3	200	100	600
TEXBP60110	6 x 110	**29,148**	PZ3	200	100	600
TEXBP60120	6 x 120	**32,669**	PZ3	200	100	600

• Medidas sin CE

Blister

CÓDIGO	MEDIDA	€/BOLSA	PCS.	BOLSAS
BZTXBP30016	3 x 16	**2,345**	40	20
BZTXBP30020	3 x 20	**2,345**	40	20
BZTXBP30025	3 x 25	**2,345**	40	20
BZTXBP30030	3 x 30	**2,345**	40	20
BZTXBP35016	3,5 x 16	**2,345**	40	20
BZTXBP35020	3,5 x 20	**2,345**	40	20
BZTXBP35025	3,5 x 25	**2,345**	40	20
BZTXBP35030	3,5 x 30	**2,345**	40	20
BZTXBP35035	3,5 x 35	**2,345**	20	20
BZTXBP35040	3,5 x 40	**2,345**	20	20
BZTXBP35050	3,5 x 50	**2,345**	20	20
BZTXBP40025	4 x 25	**2,345**	40	20
BZTXBP40030	4 x 30	**2,345**	20	20
BZTXBP40035	4 x 35	**2,345**	20	20
BZTXBP40040	4 x 40	**2,345**	20	20
BZTXBP40045	4 x 45	**2,345**	20	20
BZTXBP40050	4 x 50	**2,345**	10	20
BZTXBP40060	4 x 60	**2,345**	10	20
BZTXBP45030	4,5 x 30	**2,345**	20	20
BZTXBP45035	4,5 x 35	**2,345**	20	20
BZTXBP45040	4,5 x 40	**2,345**	20	20
BZTXBP45045	4,5 x 45	**2,345**	10	20
BZTXBP45050	4,5 x 50	**2,345**	10	20
BZTXBP45060	4,5 x 60	**2,345**	10	20
BZTXBP45070	4,5 x 70	**2,345**	10	20
BZTXBP50030	5 x 30	**2,345**	10	20
BZTXBP50035	5 x 35	**2,345**	10	20
BZTXBP50040	5 x 40	**2,345**	10	20
BZTXBP50050	5 x 50	**2,345**	10	20
BZTXBP50060	5 x 60	**2,345**	10	20
BZTXBP50070	5 x 70	**2,345**	4	20
BZTXBP50080	5 x 80	**2,345**	4	20
BZTXBP60050	6 x 50	**2,345**	10	20
BZTXBP60060	6 x 60	**2,345**	10	20
BZTXBP60070	6 x 70	**2,345**	4	20
BZTXBP60080	6 x 80	**2,345**	4	20

Caja con Ventana

CÓDIGO	MEDIDA	€/CAJA	PCS.	CAJAS
VTEXBP30016	3 x 16	**3,998**	200	8
VTEXBP30020	3 x 20	**4,422**	200	8
VTEXBP30025	3 x 25	**4,467**	200	8
VTEXBP30030	3 x 30	**5,090**	170	8
VTEXBP30040	3 x 40	**5,005**	120	8
VTEXBP35016	3,5 x 16	**4,723**	200	8
VTEXBP35020	3,5 x 20	**5,151**	200	8
VTEXBP35025	3,5 x 25	**5,052**	170	8
VTEXBP35030	3,5 x 30	**5,159**	150	8
VTEXBP35035	3,5 x 35	**4,323**	100	8
VTEXBP35040	3,5 x 40	**3,252**	75	8
VTEXBP35050	3,5 x 50	**5,513**	75	8
VTEXBP40025	4 x 25	**4,569**	125	8
VTEXBP40030	4 x 30	**4,241**	100	8
VTEXBP40035	4 x 35	**3,317**	75	8
VTEXBP40040	4 x 40	**3,528**	75	8
VTEXBP40045	4 x 45	**4,537**	75	8
VTEXBP40050	4 x 50	**3,038**	50	8
VTEXBP40060	4 x 60	**4,544**	50	8
VTEXBP45030	4,5 x 30	**4,983**	100	8
VTEXBP45035	4,5 x 35	**4,395**	75	8
VTEXBP45040	4,5 x 40	**4,407**	75	8
VTEXBP45045	4,5 x 45	**3,898**	50	8
VTEXBP45050	4,5 x 50	**3,813**	50	8
VTEXBP45060	4,5 x 60	**5,455**	50	8
VTEXBP45070	4,5 x 70	**6,692**	50	8
VTEXBP50030	5 x 30	**4,751**	75	8
VTEXBP50035	5 x 35	**5,041**	75	8
VTEXBP50040	5 x 40	**3,973**	50	8
VTEXBP50050	5 x 50	**4,596**	50	8
VTEXBP50060	5 x 60	**2,891**	25	8
VTEXBP50070	5 x 70	**3,619**	25	8
VTEXBP50080	5 x 80	**4,386**	25	8
VTEXBP50090	5 x 90	**4,730**	25	8
VTEXBP60050	6 x 50	**6,545**	40	8
VTEXBP60060	6 x 60	**5,358**	30	8
VTEXBP60070	6 x 70	**4,034**	20	8
VTEXBP60080	6 x 80	**5,089**	20	8

Tirafondo de alto rendimiento TEX

MADERA

Panel de madera

Madera fina

Madera pino

Madera noble

ZINC

TEX-ZP

Cincado. Huella PZ

CÓDIGO	MEDIDA	€/100		UD. MIN. VENTA		
•TEXZP25010	2,5 x 10	1,005	PZ1	2.000	1.000	45.000
•TEXZP25012	2,5 x 12	1,050	PZ1	2.000	1.000	45.000
•TEXZP25016	2,5 x 16	1,183	PZ1	2.000	1.000	45.000
TEXZP25020	2,5 x 20	1,306	PZ1	2.000	1.000	45.000
TEXZP25025	2,5 x 25	1,456	PZ1	2.000	1.000	45.000
•TEXZP30010	3 x 10	1,197	PZ1	2.000	1.000	45.000
•TEXZP30012	3 x 12	1,264	PZ1	2.000	1.000	45.000
•TEXZP30015	3 x 15	1,365	PZ1	2.000	1.000	24.000
•TEXZP30016	3 x 16	1,397	PZ1	2.000	1.000	24.000
•TEXZP30020	3 x 20	1,544	PZ1	2.000	1.000	24.000
TEXZP30025	3 x 25	1,593	PZ1	2.000	1.000	24.000
TEXZP30030	3 x 30	2,153	PZ1	2.000	1.000	12.000
TEXZP30035	3 x 35	2,482	PZ1	2.000	1.000	12.000
TEXZP30040	3 x 40	3,000	PZ1	2.000	1.000	6.000
TEXZP30045	3 x 45	3,273	PZ1	1.000	500	6.000
•TEXZP35010	3,5 x 10	1,316	PZ2	2.000	1.000	24.000
•TEXZP35012	3,5 x 12	1,421	PZ2	2.000	1.000	24.000
•TEXZP35015	3,5 x 15	1,512	PZ2	2.000	1.000	24.000
•TEXZP35016	3,5 x 16	1,645	PZ2	2.000	1.000	24.000
•TEXZP35020	3,5 x 20	1,796	PZ2	2.000	1.000	24.000
TEXZP35025	3,5 x 25	2,076	PZ2	2.000	1.000	12.000
TEXZP35030	3,5 x 30	2,401	PZ2	2.000	1.000	12.000
TEXZP35035	3,5 x 35	3,014	PZ2	2.000	1.000	12.000
TEXZP35040	3,5 x 40	3,119	PZ2	1.000	500	6.000
TEXZP35045	3,5 x 45	4,358	PZ2	1.000	500	6.000
TEXZP35050	3,5 x 50	5,285	PZ2	1.000	500	6.000
•TEXZP40012	4 x 12	1,757	PZ2	2.000	1.000	24.000
•TEXZP40015	4 x 15	1,925	PZ2	2.000	1.000	24.000
•TEXZP40016	4 x 16	1,876	PZ2	2.000	1.000	24.000
•TEXZP40020	4 x 20	2,153	PZ2	2.000	1.000	12.000
•TEXZP40025	4 x 25	2,531	PZ2	2.000	1.000	12.000
TEXZP40030	4 x 30	2,881	PZ2	2.000	1.000	6.000
TEXZP40035	4 x 35	3,182	PZ2	1.000	500	6.000
TEXZP40040	4 x 40	3,486	PZ2	1.000	500	3.000
TEXZP40045	4 x 45	4,351	PZ2	1.000	500	3.000
TEXZP40050	4 x 50	4,372	PZ2	1.000	500	3.000
TEXZP40055	4 x 55	6,034	PZ2	500	250	3.000

CÓDIGO	MEDIDA	€/100		UD. MIN. VENTA		
TEXZP40060	4 x 60	6,535	PZ2	500	250	3.000
TEXZP40070	4 x 70	7,392	PZ2	500	250	1.500
TEXZP40080	4 x 80	8,656	PZ2	500	250	1.500
•TEXZP45016	4,5 x 16	2,401	PZ2	2.000	1.000	12.000
•TEXZP45020	4,5 x 20	2,758	PZ2	2.000	1.000	12.000
•TEXZP45025	4,5 x 25	3,206	PZ2	2.000	1.000	12.000
•TEXZP45030	4,5 x 30	3,483	PZ2	1.000	500	6.000
TEXZP45035	4,5 x 35	4,095	PZ2	1.000	500	6.000
TEXZP45040	4,5 x 40	4,347	PZ2	1.000	500	3.000
TEXZP45045	4,5 x 45	5,187	PZ2	500	250	3.000
TEXZP45050	4,5 x 50	5,425	PZ2	500	250	3.000
TEXZP45060	4,5 x 60	7,452	PZ2	500	250	1.500
TEXZP45070	4,5 x 70	9,818	PZ2	500	250	1.500
TEXZP45080	4,5 x 80	12,037	PZ2	200	100	1.200
•TEXZP50025	5 x 25	4,316	PZ2	2.000	1.000	6.000
•TEXZP50030	5 x 30	4,512	PZ2	1.000	500	6.000
TEXZP50035	5 x 35	4,830	PZ2	1.000	500	6.000
TEXZP50040	5 x 40	5,299	PZ2	1.000	500	6.000
TEXZP50045	5 x 45	6,157	PZ2	500	250	3.000
TEXZP50050	5 x 50	6,608	PZ2	500	250	3.000
TEXZP50060	5 x 60	8,222	PZ2	500	250	1.500
TEXZP50070	5 x 70	9,653	PZ2	400	200	1.200
TEXZP50080	5 x 80	12,856	PZ2	200	100	1.200
TEXZP50090	5 x 90	13,216	PZ2	200	100	1.200
TEXZP50100	5 x 100	17,532	PZ2	200	100	1.200
TEXZP50110	5 x 110	19,835	PZ2	200	100	1.200
TEXZP50120	5 x 120	22,488	PZ2	200	100	1.200
•TEXZP60040	6 x 40	10,101	PZ3	500	250	3.000
•TEXZP60045	6 x 45	10,752	PZ3	500	250	3.000
•TEXZP60050	6 x 50	11,998	PZ3	500	250	1.500
TEXZP60060	6 x 60	13,097	PZ3	500	250	1.500
TEXZP60070	6 x 70	14,501	PZ3	200	100	600
TEXZP60080	6 x 80	18,291	PZ3	200	100	1.200
TEXZP60090	6 x 90	21,487	PZ3	200	100	1.200
TEXZP60100	6 x 100	21,683	PZ3	200	100	600
TEXZP60110	6 x 110	29,148	PZ3	200	100	600
TEXZP60120	6 x 120	32,669	PZ3	200	100	600

• Medidas sin CE

Disponible en varios recubrimientos.
Consulte precio y plazo de entrega.

Blister

CÓDIGO	MEDIDA	€/BOLSA	PCS.	BOLSAS
BZTXZP30016	3 x 16	2,345	40	20
BZTXZP30020	3 x 20	2,345	40	20
BZTXZP30025	3 x 25	2,345	40	20
BZTXZP30030	3 x 30	2,345	40	20
BZTXZP35016	3,5 x 16	2,345	40	20
BZTXZP35020	3,5 x 20	2,345	40	20
BZTXZP35025	3,5 x 25	2,345	40	20
BZTXZP35030	3,5 x 30	2,345	40	20
BZTXZP35035	3,5 x 35	2,345	20	20
BZTXZP35040	3,5 x 40	2,345	20	20
BZTXZP35050	3,5 x 50	2,345	20	20
BZTXZP40025	4 x 25	2,345	40	20
BZTXZP40030	4 x 30	2,345	20	20
BZTXZP40035	4 x 35	2,345	20	20
BZTXZP40040	4 x 40	2,345	20	20
BZTXZP40045	4 x 45	2,345	20	20
BZTXZP40050	4 x 50	2,345	10	20
BZTXZP40060	4 x 60	2,345	10	20
BZTXZP45030	4,5 x 30	2,345	20	20
BZTXZP45035	4,5 x 35	2,345	20	20
BZTXZP45040	4,5 x 40	2,345	20	20
BZTXZP45045	4,5 x 45	2,345	10	20
BZTXZP45050	4,5 x 50	2,345	10	20
BZTXZP45060	4,5 x 60	2,345	10	20
BZTXZP45070	4,5 x 70	2,345	10	20
BZTXZP50030	5 x 30	2,345	10	20
BZTXZP50035	5 x 35	2,345	10	20
BZTXZP50040	5 x 40	2,345	10	20
BZTXZP50050	5 x 50	2,345	10	20
BZTXZP50060	5 x 60	2,345	10	20
BZTXZP50070	5 x 70	2,345	4	20
BZTXZP50080	5 x 80	2,345	4	20
BZTXZP60050	6 x 50	2,345	10	20
BZTXZP60060	6 x 60	2,345	10	20
BZTXZP60070	6 x 70	2,345	4	20
BZTXZP60080	6 x 80	2,345	4	20

Caja con Ventana

CÓDIGO	MEDIDA	€/CAJA	PCS.	CAJAS
VTEXZP30016	3 x 16	3,998	200	8
VTEXZP30020	3 x 20	4,422	200	8
VTEXZP30025	3 x 25	4,467	200	8
VTEXZP30030	3 x 30	5,090	170	8
VTEXZP30040	3 x 40	5,005	120	8
VTEXZP35016	3,5 x 16	4,723	200	8
VTEXZP35020	3,5 x 20	5,151	200	8
VTEXZP35025	3,5 x 25	5,052	170	8
VTEXZP35030	3,5 x 30	5,159	150	8
VTEXZP35035	3,5 x 35	4,323	100	8
VTEXZP35040	3,5 x 40	3,252	75	8
VTEXZP35050	3,5 x 50	5,513	75	8
VTEXZP40025	4 x 25	4,569	125	8
VTEXZP40030	4 x 30	4,241	100	8
VTEXZP40035	4 x 35	3,317	75	8
VTEXZP40040	4 x 40	3,528	75	8
VTEXZP40045	4 x 45	4,537	75	8
VTEXZP40050	4 x 50	3,038	50	8
VTEXZP40060	4 x 60	4,544	50	8
VTEXZP45030	4,5 x 30	4,983	100	8
VTEXZP45035	4,5 x 35	4,395	75	8
VTEXZP45040	4,5 x 40	4,407	75	8
VTEXZP45045	4,5 x 45	3,898	50	8
VTEXZP45050	4,5 x 50	3,813	50	8
VTEXZP45060	4,5 x 60	5,455	50	8
VTEXZP45070	4,5 x 70	6,692	50	8
VTEXZP50030	5 x 30	4,751	75	8
VTEXZP50035	5 x 35	5,041	75	8
VTEXZP50040	5 x 40	3,973	50	8
VTEXZP50045	5 x 45	4,506	50	8
VTEXZP50050	5 x 50	4,596	50	8
VTEXZP50060	5 x 60	2,891	25	8
VTEXZP50070	5 x 70	3,619	25	8
VTEXZP50080	5 x 80	4,386	25	8
VTEXZP60050	6 x 50	6,545	40	8
VTEXZP60060	6 x 60	5,358	30	8
VTEXZP60070	6 x 70	4,034	20	8
VTEXZP60080	6 x 80	5,089	20	8

TEX

Tirafondo de alto rendimiento

TEX-BT

Bicromatado. Huella TX

MADERA

Panel de madera

Madera fina

Madera pino

Madera noble

CÓDIGO	MEDIDA	€/100		UD. MIN. VENTA		
•TEXBT30016	3 x 16	1,733	TX10	2.000	1.000	24.000
•TEXBT30020	3 x 20	1,887	TX10	2.000	1.000	24.000
TEXBT30025	3 x 25	2,331	TX10	2.000	1.000	24.000
TEXBT30030	3 x 30	2,660	TX10	2.000	1.000	12.000
TEXBT30035	3 x 35	2,898	TX10	2.000	1.000	12.000
TEXBT30040	3 x 40	3,220	TX10	2.000	1.000	6.000
•TEXBT35012	3,5 x 12	1,992	TX15	2.000	1.000	24.000
•TEXBT35016	3,5 x 16	2,100	TX15	2.000	1.000	24.000
•TEXBT35020	3,5 x 20	2,258	TX15	2.000	1.000	24.000
TEXBT35025	3,5 x 25	2,821	TX15	2.000	1.000	12.000
TEXBT35030	3,5 x 30	3,052	TX15	2.000	1.000	12.000
TEXBT35035	3,5 x 35	3,430	TX15	2.000	1.000	12.000
TEXBT35040	3,5 x 40	4,155	TX15	1.000	500	6.000
TEXBT35045	3,5 x 45	4,554	TX15	1.000	500	6.000
TEXBT35050	3,5 x 50	4,792	TX15	1.000	500	6.000
•TEXBT40016	4 x 16	2,079	TX20	2.000	1.000	24.000
•TEXBT40020	4 x 20	2,366	TX20	2.000	1.000	12.000
•TEXBT40025	4 x 25	2,811	TX20	2.000	1.000	12.000
TEXBT40030	4 x 30	3,171	TX20	2.000	1.000	6.000
TEXBT40035	4 x 35	3,532	TX20	1.000	500	6.000
TEXBT40040	4 x 40	3,801	TX20	1.000	500	3.000
TEXBT40045	4 x 45	4,788	TX20	1.000	500	3.000
TEXBT40050	4 x 50	4,809	TX20	1.000	500	3.000
TEXBT40055	4 x 55	6,636	TX20	500	250	1.500
TEXBT40060	4 x 60	7,252	TX20	500	250	3.000
TEXBT40070	4 x 70	8,131	TX20	500	250	1.500
TEXBT45025	4,5 x 25	3,728	TX20	2.000	1.000	12.000
TEXBT45030	4,5 x 30	3,829	TX20	1.000	500	6.000
TEXBT45035	4,5 x 35	4,505	TX20	1.000	500	6.000
TEXBT45040	4,5 x 40	4,491	TX20	1.000	500	3.000
TEXBT45045	4,5 x 45	5,537	TX20	500	250	3.000
TEXBT45050	4,5 x 50	5,737	TX20	500	250	3.000
TEXBT45060	4,5 x 60	8,271	TX20	500	250	1.500
TEXBT45070	4,5 x 70	10,815	TX20	500	250	1.500
TEXBT45080	4,5 x 80	13,808	TX20	200	100	1.200
TEXBT50030	5 x 30	5,061	TX25	1.000	500	6.000
TEXBT50035	5 x 35	5,429	TX25	1.000	500	6.000
TEXBT50040	5 x 40	5,936	TX25	1.000	500	6.000
TEXBT50045	5 x 45	7,081	TX25	500	250	3.000
TEXBT50050	5 x 50	7,410	TX25	500	250	3.000
TEXBT50060	5 x 60	9,314	TX25	500	250	1.500
TEXBT50070	5 x 70	10,815	TX25	400	200	1.200
TEXBT50080	5 x 80	14,399	TX25	200	100	1.200
TEXBT50090	5 x 90	14,952	TX25	200	100	1.200
TEXBT50100	5 x 100	19,635	TX25	200	100	1.200
TEXBT50120	5 x 120	25,200	TX25	200	100	1.200
TEXBT60040	6 x 40	11,022	TX30	500	250	3.000

CÓDIGO		MEDIDA	€/100		UD. MIN. VENTA		
TEXBT60045		6 x 45	11,876	TX30	500	250	3.000
TEXBT60050		6 x 50	13,171	TX30	500	250	1.500
TEXBT60060		6 x 60	15,064	TX30	500	250	1.500
TEXBT60070		6 x 70	16,695	TX30	200	100	1.200
TEXBT60080		6 x 80	20,349	TX30	200	100	1.200
TEXBT60090		6 x 90	23,436	TX30	200	100	600
TEXBT60100		6 x 100	24,938	TX30	200	100	600
TEXBT60110		6 x 110	32,820	TX30	200	100	600
TEXBT60120		6 x 120	37,506	TX30	200	100	1.200
TEXBT60130		6 x 130	37,818	TX30	200	100	600
TEXBT60140		6 x 140	44,793	TX30	200	100	600
TEXBT60150		6 x 150	50,904	TX30	200	100	600
TEXBT60160		6 x 160	63,133	TX30	100	100	600
TEXBT60180		6 x 180	79,660	TX30	100	100	800
TEXBT60200		6 x 200	102,673	TX30	100	100	800
TEXBT60220		6 x 220	113,138	TX30	100	100	-
TEXBT60240		6 x 240	128,079	TX30	100	100	-
TEXBT60260		6 x 260	152,040	TX30	100	100	-
TEXBT60280		6 x 280	169,127	TX30	100	100	-
TEXBT60300		6 x 300	181,265	TX30	100	100	-
TEXBT80080		8 x 80	40,264	TX40	200	100	600
TEXBT80100		8 x 100	43,173	TX40	100	50	300
TEXBT80120		8 x 120	64,068	TX40	100	50	300
TEXBT80140		8 x 140	68,534	TX40	50	50	300
TEXBT80160		8 x 160	100,335	TX40	50	50	300
TEXBT80180		8 x 180	106,579	TX40	50	50	150
TEXBT80200		8 x 200	120,008	TX40	50	50	400
TEXBT80220		8 x 220	142,968	TX40	50	50	400
TEXBT80240		8 x 240	156,468	TX40	50	50	400
TEXBT80260		8 x 260	183,246	TX40	50	50	-
TEXBT80280		8 x 280	196,676	TX40	50	50	-
TEXBT80300		8 x 300	201,891	TX40	50	50	200
TEXBT80320		8 x 320	248,427	TX40	50	50	-
TEXBT80340		8 x 340	277,316	TX40	50	50	-
TEXBT80360		8 x 360	306,390	TX40	50	50	-
TEXBT80380		8 x 380	353,308	TX40	50	50	-
TEXBT80400		8 x 400	371,081	TX40	50	50	-
TEXBT10080		10 x 80	66,861	TX40	50	50	-
TEXBT10100		10 x 100	84,781	TX40	50	50	-
TEXBT10120		10 x 120	106,281	TX40	50	50	-
TEXBT10140		10 x 140	128,202	TX40	50	50	-
TEXBT10160		10 x 160	149,709	TX40	50	50	-
TEXBT10180		10 x 180	201,261	TX40	50	50	-
TEXBT10200		10 x 200	226,100	TX40	50	50	-
TEXBT10220		10 x 220	249,620	TX40	50	50	-
TEXBT10240		10 x 240	275,380	TX40	50	50	-

• Medidas sin CE

Tirafondo de alto rendimiento TEX

MADERA

Panel de madera | Madera fina | Madera pino | Madera noble

TEX-ZT

Cincado. Huella TX

CÓDIGO	MEDIDA	€/100		UD. MIN. VENTA		
•TEXZT30016	3 x 16	1,733	TX10	2.000	1.000	24.000
•TEXZT30020	3 x 20	1,887	TX10	2.000	1.000	24.000
•TEXZT30025	3 x 25	2,331	TX10	2.000	1.000	24.000
TEXZT30030	3 x 30	2,660	TX10	2.000	1.000	12.000
TEXZT30035	3 x 35	2,898	TX10	2.000	1.000	12.000
TEXZT30040	3 x 40	3,220	TX10	2.000	1.000	6.000
•TEXZT35012	3,5 x 12	1,992	TX15	2.000	1.000	24.000
•TEXZT35016	3,5 x 16	2,100	TX15	2.000	1.000	24.000
•TEXZT35020	3,5 x 20	2,258	TX15	2.000	1.000	24.000
TEXZT35025	3,5 x 25	2,821	TX15	2.000	1.000	12.000
TEXZT35030	3,5 x 30	3,052	TX15	2.000	1.000	12.000
TEXZT35035	3,5 x 35	3,430	TX15	2.000	1.000	12.000
TEXZT35040	3,5 x 40	4,155	TX15	1.000	500	6.000
TEXZT35045	3,5 x 45	4,554	TX15	1.000	500	6.000
TEXZT35050	3,5 x 50	4,792	TX15	1.000	500	6.000
•TEXZT40016	4 x 16	2,079	TX20	2.000	1.000	24.000
•TEXZT40020	4 x 20	2,366	TX20	2.000	1.000	12.000
•TEXZT40025	4 x 25	2,811	TX20	2.000	1.000	12.000
TEXZT40030	4 x 30	3,171	TX20	2.000	1.000	6.000
TEXZT40035	4 x 35	3,532	TX20	1.000	500	6.000
TEXZT40040	4 x 40	3,801	TX20	1.000	500	6.000
TEXZT40045	4 x 45	4,788	TX20	1.000	500	6.000
TEXZT40050	4 x 50	4,809	TX20	1.000	500	6.000
TEXZT40055	4 x 55	6,636	TX20	500	250	3.000
TEXZT40060	4 x 60	7,252	TX20	500	250	3.000
TEXZT40070	4 x 70	8,131	TX20	500	250	1.500
TEXZT45030	4,5 x 30	3,829	TX20	1.000	500	6.000
TEXZT45035	4,5 x 35	4,505	TX20	1.000	500	6.000
TEXZT45040	4,5 x 40	4,491	TX20	1.000	500	3.000
TEXZT45050	4,5 x 50	5,737	TX20	500	250	3.000
TEXZT45060	4,5 x 60	8,271	TX20	500	250	1.500

CÓDIGO	MEDIDA	€/100		UD. MIN. VENTA		
TEXZT45070	4,5 x 70	10,815	TX20	500	250	1.500
TEXZT45080	4,5 x 80	13,808	TX20	200	100	1.200
TEXZT50030	5 x 30	5,061	TX25	1.000	500	6.000
TEXZT50035	5 x 35	5,429	TX25	1.000	500	6.000
TEXZT50040	5 x 40	5,936	TX25	1.000	500	6.000
TEXZT50045	5 x 45	7,081	TX25	500	250	3.000
TEXZT50050	5 x 50	7,410	TX25	500	250	3.000
TEXZT50060	5 x 60	9,314	TX25	500	250	1.500
TEXZT50070	5 x 70	10,815	TX25	400	200	1.200
TEXZT50080	5 x 80	14,399	TX25	200	100	1.200
TEXZT50090	5 x 90	14,952	TX25	200	100	1.200
TEXZT50100	5 x 100	19,635	TX25	200	100	1.200
TEXZT60050	6 x 50	13,171	TX30	500	250	1.500
TEXZT60060	6 x 60	15,064	TX30	500	250	1.500
TEXZT60070	6 x 70	16,695	TX30	200	100	1.200
TEXZT60080	6 x 80	20,349	TX30	200	100	1.200
TEXZT60090	6 x 90	23,436	TX30	200	100	600
TEXZT60100	6 x 100	24,938	TX30	200	100	600
TEXZT60110	6 x 110	32,820	TX30	200	100	600
TEXZT60120	6 x 120	37,506	TX30	200	100	600
TEXZT60130	6 x 130	37,818	TX30	100	100	600
TEXZT60140	6 x 140	44,793	TX30	100	100	600
TEXZT60150	6 x 150	50,904	TX30	100	100	600
TEXZT60160	6 x 160	63,133	TX30	100	100	600
TEXZT60180	6 x 180	79,660	TX30	100	100	800
TEXZT60200	6 x 200	102,673	TX30	100	100	300
TEXZT60220	6 x 220	113,138	TX30	100	100	-
TEXZT60240	6 x 240	128,079	TX30	100	100	600
TEXZT60260	6 x 260	152,040	TX30	100	100	-
TEXZT60280	6 x 280	169,127	TX30	100	100	-
TEXZT60300	6 x 300	181,265	TX30	100	100	-

• Medidas sin CE

Disponible en varios recubrimientos.
Consulte precio y plazo de entrega.

INOXIDABLE

Panel de madera | Madera fina | Madera pino | Madera noble

TEX-A2

Inoxidable A2. Huella TX

CÓDIGO	MEDIDA	€/100			
TEXA250050	5 x 50	24,395	TX25	250	3.000
TEXA250060	5 x 60	29,313	TX25	100	2.400
TEXA250070	5 x 70	33,222	TX25	100	2.400

Blister

CÓDIGO	MEDIDA	€/BOLSA	PCS.	BOLSAS
BZTXA250050	5 x 50	2,345	4	20
BZTXA250060	5 x 60	2,345	4	20
BZTXA250070	5 x 70	2,345	2	20

Caja con Ventana

CÓDIGO	MEDIDA	€/CAJA	PCS.	CAJAS
VTEXA250050	5 x 50	6,524	20	8
VTEXA250060	5 x 60	7,838	20	8
VTEXA250070	5 x 70	8,885	20	8

Expositor

Tornillería para madera

BLISTER

CAJA CON VENTANA

CAJA PROFESIONAL

DIMENSIONES
Ancho: 100 cm
Alto: 240 cm

TEX

Tirafondo de alto rendimiento

MADERA

CÓDIGO	MEDIDA	€/100			
TECBT60080	6 x 80	**26,219**	TX30	200	1.200
TECBT60100	6 x 100	**30,524**	TX30	100	1.200
TECBT60120	6 x 120	**48,325**	TX30	100	600
TECBT60140	6 x 140	**57,712**	TX30	100	600
TECBT60160	6 x 160	**81,340**	TX30	100	400
TECBT60180	6 x 180	**102,638**	TX30	100	-
TECBT60200	6 x 200	**132,286**	TX40	100	-
TECBT80080	8 x 80	**51,874**	TX40	50	600
TECBT80100	8 x 100	**53,725**	TX40	50	300
TECBT80120	8 x 120	**82,541**	TX40	50	300
TECBT80140	8 x 140	**85,985**	TX40	50	300
TECBT80160	8 x 160	**125,314**	TX40	50	200
TECBT80180	8 x 180	**130,456**	TX40	50	-
TECBT80200	8 x 200	**146,892**	TX40	50	-
TECBT80220	8 x 220	**184,202**	TX40	50	-

CÓDIGO	MEDIDA	€/100			
TECBT80240	8 x 240	**191,517**	TX40	50	-
TECBT80260	8 x 260	**224,298**	TX40	50	-
TECBT80280	8 x 280	**240,734**	TX40	50	-
TECBT80300	8 x 300	**257,411**	TX40	50	-
TECBT10100	10 x 100	**103,772**	TX40	50	300
TECBT10120	10 x 120	**130,088**	TX40	50	300
TECBT10140	10 x 140	**156,916**	TX40	50	300
TECBT10160	10 x 160	**183,246**	TX40	50	200
TECBT10180	10 x 180	**246,341**	TX40	50	-
TECBT10200	10 x 200	**276,745**	TX40	25	-
TECBT10220	10 x 220	**305,536**	TX40	25	-
TECBT10240	10 x 240	**337,064**	TX40	25	-
TECBT10260	10 x 260	**374,371**	TX40	25	-
TECBT10280	10 x 280	**420,025**	TX40	25	-
TECBT10300	10 x 300	**459,942**	TX40	25	-

TEC-BT

Cabeza ancha bicromatado.
Huella TX

MADERA

CÓDIGO	MEDIDA	€/100		
TEXABM06	Ø6	**41,031**	100	2.400
TEXABM08	Ø8	**52,892**	100	2.400
TEXABM10	Ø10	**89,737**	100	1.200

TEX-AB

Arandela cónica para combinar con TEX-BT o TEX-BP

Mayor rendimiento

Mejora las prestaciones mediante una mayor superficie de fijación.

INDEXwood V1

SOFTWARE DE DISEÑO PARA EL CÁLCULO DE ESTRUCTURAS DE MADERA

Permite realizar cálculos de fijaciones estructurales en madera con tirafondos, de acuerdo con el Eurocódigo 5 (norma EN 1995-1-1).

TEX

TIRAFONDO DE ALTAS PRESTACIONES PARA MADERA

CARACTERÍSTICAS TORNILLOS TEX • TABLA COMPARATIVA

TECBT	TEXBT	TEXBP	TEXZT	TEXZP	Ø	LONGITUD TORNILLO	LONGITUD ROSCA	LIMPIADOR	PUNTA ULTRA AFILADA	HUELLA
-	-	TEXBP25010	-	TEXZP25010	2,5	10	COMPLETA	-	-	PZ1
-	-	TEXBP25012	-	TEXZP25012		12				
-	-	TEXBP25016	-	TEXZP25016		16				
-	-	TEXBP25020	-	TEXZP25020		20				
-	-	TEXBP25025	-	TEXZP25025		25				
-	-	TEXBP30010	-	TEXZP30010	3	10	COMPLETA	-	-	PZ1
-	-	TEXBP30012	-	TEXZP30012		12				
-	-	TEXBP30015	-	TEXZP30015		15				
-	TEXBT30016	TEXBP30016	TEXZT30016	TEXZP30016		16				
-	TEXBT30020	TEXBP30020	TEXZT30020	TEXZP30020		20				
-	TEXBT30025	TEXBP30025	TEXZT30025	TEXZP30025		25				
-	TEXBT30030	TEXBP30030	TEXZT30030	TEXZP30030		30				
-	TEXBT30035	TEXBP30035	TEXZT30035	TEXZP30035		35				
-	TEXBT30040	TEXBP30040	TEXZT30040	TEXZP30040		40				
-	-	TEXBP30045	-	TEXZP30045		45				
-	-	TEXBP35010	-	TEXZP35010	3,5	10	COMPLETA	-	-	PZ2
-	TEXBT35012	TEXBP35012	TEXZT35012	TEXZP35012		12				
-	-	TEXBP35015	-	TEXZP35015		15				
-	TEXBT35016	TEXBP35016	TEXZT35016	TEXZP35016		16				
-	TEXBT35020	TEXBP35020	TEXZT35020	TEXZP35020		20				
-	TEXBT35025	TEXBP35025	TEXZT35025	TEXZP35025		25				
-	TEXBT35030	TEXBP35030	TEXZT35030	TEXZP35030		30				
-	TEXBT35035	TEXBP35035	TEXZT35035	TEXZP35035		35				
-	TEXBT35040	TEXBP35040	TEXZT35040	TEXZP35040		40	30			
-	TEXBT35045	TEXBP35045	TEXZT35045	TEXZP35045		45				
-	TEXBT35050	TEXBP35050	TEXZT35050	TEXZP35050		50				
-	-	TEXBP40012	-	TEXZP40012	4	12	COMPLETA	-	-	TX20 / PZ2
-	-	TEXBP40015	-	TEXZP40015		15				
-	TEXBT40016	TEXBP40016	TEXZT40016	TEXZP40016		16				
-	TEXBT40020	TEXBP40020	TEXZT40020	TEXZP40020		20				
-	TEXBT40025	TEXBP40025	TEXZT40025	TEXZP40025		25				
-	TEXBT40030	TEXBP40030	TEXZT40030	TEXZP40030		30				
-	TEXBT40035	TEXBP40035	TEXZT40035	TEXZP40035		35				
-	TEXBT40040	TEXBP40040	TEXZT40040	TEXZP40040		40				
-	TEXBT40045	TEXBP40045	TEXZT40045	TEXZP40045		45	30	SI		
-	TEXBT40050	TEXBP40050	TEXZT40050	TEXZP40050		50				
-	TEXBT40055	TEXBP40055	TEXZT40055	TEXZP40055		55	40			
-	TEXBT40060	TEXBP40060	TEXZT40060	TEXZP40060		60				
-	TEXBT40070	TEXBP40070	TEXZT40070	TEXZP40070		70				
-	-	TEXBP40080	-	TEXZP40080		80				
-	-	TEXBP45016	-	TEXZP45016	4,5	16	COMPLETA	-	-	T20 / PZ2
-	-	TEXBP45020	-	TEXZP45020		20				
-	TEXBT45025	TEXBP45025	-	TEXZP45025		25				
-	TEXBT45030	TEXBP45030	TEXZT45030	TEXZP45030		30				
-	TEXBT45035	TEXBP45035	TEXZT45035	TEXZP45035		35				
-	TEXBT45040	TEXBP45040	TEXZT45040	TEXZP45040		40				
-	TEXBT45045	TEXBP45045	-	TEXZP45045		45	30	SI		
-	TEXBT45050	TEXBP45050	TEXZT45050	TEXZP45050		50				
-	TEXBT45060	TEXBP45060	TEXZT45060	TEXZP45060		60	40			
-	TEXBT45070	TEXBP45070	TEXZT45070	TEXZP45070		70				
-	TEXBT45080	TEXBP45080	TEXZT45080	TEXZP45080		80				

TECBT	TEXBT	TEXBP	TEXZT	TEXZP	Ø	LONGITUD TORNILLO	LONGITUD ROSCA	LIMPIADOR	PUNTA ULTRA AFILADA	HUELLA
-	-	TEXBP50025	-	TEXZP50025		25				
-	TEXBT50030	TEXBP50030	TEXZT50030	TEXZP50030		30	COMPLETA	-		
-	TEXBT50035	TEXBP50035	TEXZT50035	TEXZP50035		35				
-	TEXBT50040	TEXBP50040	TEXZT50040	TEXZP50040		40				
-	TEXBT50045	TEXBP50045	TEXZT50045	TEXZP50045		45	30			
-	TEXBT50050	TEXBP50050	TEXZT50050	TEXZP50050		50				
-	TEXBT50060	TEXBP50060	TEXZT50060	TEXZP50060	5	60			SI	TX25 / PZ2
-	TEXBT50070	TEXBP50070	TEXZT50070	TEXZP50070		70	40			
-	TEXBT50080	TEXBP50080	TEXZT50080	TEXZP50080		80		SI		
-	TEXBT50090	TEXBP50090	TEXZT50090	TEXZP50090		90				
-	TEXBT50100	TEXBP50100	TEXZT50100	TEXZP50100		100				
-	-	TEXBP50110	-	TEXZP50110		110	70			
-	TEXBT50120	TEXBP50120	-	TEXZP50120		120				
-	TEXBT60040	TEXBP60040	-	TEXZP60040		40		-		
-	TEXBT60045	TEXBP60045	-	TEXZP60045		45	30			
-	TEXBT60050	TEXBP60050	TEXZT60050	TEXZP60050		50				
-	TEXBT60060	TEXBP60060	TEXZT60060	TEXZP60060		60				
-	TEXBT60070	TEXBP60070	TEXZT60070	TEXZP60070		70	40			
TECBT60080	TEXBT60080	TEXBP60080	TEXZT60080	TEXZP60080		80				
-	TEXBT60090	TEXBP60090	TEXZT60090	TEXZP60090		90				
TECBT60100	TEXBT60100	TEXBP60100	TEXZT60100	TEXZP60100		100				
-	TEXBT60110	TEXBP60110	TEXZT60110	TEXZP60110		110				
TECBT60120	TEXBT60120	TEXBP60120	TEXZT60120	TEXZP60120		120				
-	TEXBT60130	-	TEXZT60130	-	6	130		SI	SI	TX30 / PZ2
TECBT60140	TEXBT60140	-	TEXZT60140	-		140				
-	TEXBT60150	-	TEXZT60150	-		150				
TECBT60160	TEXBT60160	-	TEXZT60160	-		160				
TECBT60180	TEXBT60180	-	TEXZT60180	-		180	70			
TECBT60200	TEXBT60200	-	TEXZT60200	-		200				
-	TEXBT60220	-	TEXZT60220	-		220				
-	TEXBT60240	-	TEXZT60240	-		240				
-	TEXBT60260	-	TEXZT60260	-		260				
-	TEXBT60280	-	TEXZT60280	-		280				
-	TEXBT60300	-	TEXZT60300	-		300				
TECBT80080	TEXBT80080	-	-	-		80	40			
TECBT80100	TEXBT80100	-	-	-		100	70			
TECBT80120	TEXBT80120	-	-	-		120				
TECBT80140	TEXBT80140	-	-	-		140				
TECBT80160	TEXBT80160	-	-	-		160				
TECBT80180	TEXBT80180	-	-	-		180				
TECBT80200	TEXBT80200	-	-	-		200				
TECBT80220	TEXBT80220	-	-	-		220				
TECBT80240	TEXBT80240	-	-	-	8	240		SI	SI	TX40
TECBT80260	TEXBT80260	-	-	-		260	80			
TECBT80280	TEXBT80280	-	-	-		280				
TECBT80300	TEXBT80300	-	-	-		300				
-	TEXBT80320	-	-	-		320				
-	TEXBT80340	-	-	-		340				
-	TEXBT80360	-	-	-		360				
-	TEXBT80380	-	-	-		380				
-	TEXBT80400	-	-	-		400				
-	TEXBT10080	-	-	-		80	40			
TECBT10100	TEXBT10100	-	-	-		100				
TECBT10120	TEXBT10120	-	-	-		120				
TECBT10140	TEXBT10140	-	-	-		140				
TECBT10160	TEXBT10160	-	-	-		160				
TECBT10180	TEXBT10180	-	-	-		180				
TECBT10200	TEXBT10200	-	-	-		200				
TECBT10220	TEXBT10220	-	-	-		220				
TECBT10240	TEXBT10240	-	-	-	10	240		SI	SI	TX40
TECBT10260	-	-	-	-		260	80			
TECBT10280	-	-	-	-		280				
TECBT10300	-	-	-	-		300				
-	-	-	-	-		320				
-	-	-	-	-		340				
-	-	-	-	-		360				
-	-	-	-	-		380				
-	-	-	-	-		400				
-	-	-	-	-		450				

TP-PO

Tirafondo de cabeza avellanada. PZ

TP-PO B

Bicromatado. Huella PZ

MADERA

Panel de madera | Madera fina | Madera pino

CÓDIGO	MEDIDA	€/100		LONGITUD DE LA ROSCA (mm)	UD. MIN. VENTA		
•TPP025010	2,5 x 10	**0,855**	PZ1	Total	2.000	1.000	45.000
•TPP025012	2,5 x 12	**0,862**	PZ1	Total	2.000	1.000	45.000
•TPP025016	2,5 x 16	**0,963**	PZ1	Total	2.000	1.000	45.000
TPP025020	2,5 x 20	**1,090**	PZ1	Total	2.000	1.000	24.000
TPP025025	2,5 x 25	**1,172**	PZ1	Total	2.000	1.000	24.000
•TPP030012	3 x 12	**0,765**	PZ1	Total	2.000	1.000	45.000
•TPP030016	3 x 16	**0,885**	PZ1	Total	2.000	1.000	24.000
•TPP030020	3 x 20	**0,997**	PZ1	Total	2.000	1.000	24.000
TPP030025	3 x 25	**1,161**	PZ1	Total	2.000	1.000	12.000
TPP030030	3 x 30	**1,247**	PZ1	Total	2.000	1.000	12.000
TPP030040	3 x 40	**1,643**	PZ1	Total	2.000	1.000	6.000
•TPP035016	3,5 x 16	**0,978**	PZ2	Total	2.000	1.000	24.000
•TPP035020	3,5 x 20	**1,161**	PZ2	Total	2.000	1.000	12.000
TPP035025	3,5 x 25	**1,337**	PZ2	Total	2.000	1.000	12.000
TPP035030	3,5 x 30	**1,467**	PZ2	Total	2.000	1.000	12.000
TPP035035	3,5 x 35	**1,837**	PZ2	Total	1.000	500	6.000
TPP035040	3,5 x 40	**1,997**	PZ2	Total	1.000	500	6.000
TPP035050	3,5 x 50	**2,610**	PZ2	Total	500	250	3.000
•TPP040016	4 x 16	**1,258**	PZ2	Total	2.000	1.000	16.000
•TPP040020	4 x 20	**1,497**	PZ2	Total	2.000	1.000	12.000
•TPP040025	4 x 25	**1,665**	PZ2	Total	2.000	1.000	12.000
TPP040030	4 x 30	**1,982**	PZ2	Total	1.000	500	6.000
TPP040035	4 x 35	**2,191**	PZ2	Total	1.000	500	6.000
TPP040040	4 x 40	**2,363**	PZ2	Total	1.000	500	6.000
TPP040045	4 x 45	**2,975**	PZ2	Total	1.000	500	3.000
TPP040050	4 x 50	**3,255**	PZ2	Total	500	250	3.000
TPP040060	4 x 60	**3,771**	PZ2	Total	500	250	3.000
TPP040070	4 x 70	**4,648**	PZ2	Parcial-52	500	250	3.000
•TPP045020	4,5 x 20	**1,889**	PZ2	Total	1.000	500	12.000
•TPP045025	4,5 x 25	**2,244**	PZ2	Total	1.000	500	6.000
•TPP045030	4,5 x 30	**2,542**	PZ2	Total	1.000	500	6.000
TPP045035	4,5 x 35	**2,766**	PZ2	Total	1.000	500	6.000
TPP045040	4,5 x 40	**3,054**	PZ2	Total	1.000	500	3.000
TPP045045	4,5 x 45	**3,771**	PZ2	Total	500	250	3.000
TPP045050	4,5 x 50	**4,017**	PZ2	Total	500	250	3.000
TPP045060	4,5 x 60	**4,730**	PZ2	Total	500	250	3.000
TPP045070	4,5 x 70	**5,787**	PZ2	Parcial-52	500	250	1.500
TPP045080	4,5 x 80	**7,220**	PZ2	Parcial-52	200	100	1.200
•TPP050020	5 x 20	**2,330**	PZ2	Total	1.000	500	6.000
•TPP050025	5 x 25	**2,774**	PZ2	Total	1.000	500	6.000
•TPP050030	5 x 30	**3,136**	PZ2	Total	500	250	6.000
TPP050035	5 x 35	**3,539**	PZ2	Total	500	250	3.000
TPP050040	5 x 40	**3,886**	PZ2	Total	500	250	3.000
TPP050045	5 x 45	**4,491**	PZ2	Total	500	250	3.000
TPP050050	5 x 50	**4,741**	PZ2	Total	500	250	3.000
TPP050060	5 x 60	**5,764**	PZ2	Total	500	250	1.500
TPP050070	5 x 70	**7,138**	PZ2	Parcial-52	200	100	1.200
TPP050080	5 x 80	**8,135**	PZ2	Parcial-52	200	100	1.200
TPP050090	5 x 90	**9,666**	PZ2	Parcial-60	200	100	1.200
TPP050100	5 x 100	**10,438**	PZ2	Parcial-60	200	100	1.200
TPP050120	5 x 120	**15,743**	PZ2	Parcial-75	200	100	1.200
•TPP060040	6 x 40	**5,880**	PZ3	Total	500	250	3.000
TPP060050	6 x 50	**6,772**	PZ3	Total	500	250	1.500
TPP060060	6 x 60	**7,885**	PZ3	Total	500	250	1.500
TPP060070	6 x 70	**10,222**	PZ3	Parcial-52	200	100	1.200
TPP060080	6 x 80	**11,599**	PZ3	Parcial-52	200	100	1.200
TPP060090	6 x 90	**13,209**	PZ3	Parcial-60	200	100	1.200
TPP060100	6 x 100	**15,023**	PZ3	Parcial-60	100	100	1.200
TPP060110	6 x 110	**17,771**	PZ3	Parcial-70	100	100	600
TPP060120	6 x 120	**18,894**	PZ3	Parcial-70/75	100	100	600
TPP060130	6 x 130	**22,161**	PZ3	Parcial-70/75	100	100	600
TPP060140	6 x 140	**24,935**	PZ3	Parcial-70/75	100	100	600
TPP060150	6 x 150	**26,970**	PZ3	Parcial-70/75	100	100	600
TPP060160	6 x 160	**30,042**	PZ3	Parcial-70/75	100	100	400
TPP060180	6 x 180	**43,945**	PZ3	Parcial-70/75	100	100	300
TPP060200	6 x 200	**57,217**	PZ3	Parcial-70/75	100	100	300
TPP060220	6 x 220	**82,649**	PZ3	Parcial-70/75	100	100	300

• Medidas sin CE

Más gama siguiente página

TP-PO

Tirafondo de cabeza avellanada. PZ

Blister

CÓDIGO	MEDIDA	€/BOLSA	PCS.	BOLSAS
BZTPP025016	2,5 x 16	**1,857**	40	20
BZTPP025020	2,5 x 20	**1,857**	40	20
BZTPP025025	2,5 x 25	**1,857**	40	20
BZTPP030016	3 x 16	**1,857**	40	20
BZTPP030020	3 x 20	**1,857**	40	20
BZTPP030025	3 x 25	**1,857**	40	20
BZTPP030030	3 x 30	**1,857**	40	20
BZTPP035016	3,5 x 16	**1,857**	40	20
BZTPP035020	3,5 x 20	**1,857**	40	20
BZTPP035025	3,5 x 25	**1,857**	40	20
BZTPP035030	3,5 x 30	**1,857**	40	20
BZTPP035035	3,5 x 35	**1,857**	20	20
BZTPP035040	3,5 x 40	**1,857**	20	20
BZTPP035050	3,5 x 50	**1,857**	20	20
BZTPP040016	4 x 16	**1,857**	40	20
BZTPP040020	4 x 20	**1,857**	40	20
BZTPP040025	4 x 25	**1,857**	40	20
BZTPP040030	4 x 30	**1,857**	20	20
BZTPP040035	4 x 35	**1,857**	20	20
BZTPP040040	4 x 40	**1,857**	20	20
BZTPP040045	4 x 45	**1,857**	20	20
BZTPP040050	4 x 50	**1,857**	10	20
BZTPP040060	4 x 60	**1,857**	10	20
BZTPP045030	4,5 x 30	**1,857**	20	20
BZTPP045035	4,5 x 35	**1,857**	20	20
BZTPP045040	4,5 x 40	**1,857**	20	20
BZTPP045045	4,5 x 45	**1,857**	10	20
BZTPP045050	4,5 x 50	**1,857**	10	20
BZTPP045060	4,5 x 60	**1,857**	10	20
BZTPP045070	4,5 x 70	**1,857**	10	20
BZTPP050030	5 x 30	**1,857**	10	20
BZTPP050035	5 x 35	**1,857**	10	20
BZTPP050040	5 x 40	**1,857**	10	20
BZTPP050050	5 x 50	**1,857**	10	20
BZTPP050060	5 x 60	**1,857**	10	20
BZTPP050070	5 x 70	**1,857**	4	20
BZTPP050080	5 x 80	**1,857**	4	20
BZTPP050100	5 x 100	**1,857**	4	20
BZTPP060040	6 x 40	**1,857**	10	20
BZTPP060050	6 x 50	**1,857**	10	20
BZTPP060060	6 x 60	**1,857**	10	20
BZTPP060070	6 x 70	**1,857**	4	20
BZTPP060080	6 x 80	**1,857**	4	20
BZTPP060090	6 x 90	**1,857**	4	20
BZTPP060100	6 x 100	**1,857**	4	20

Caja con Ventana

CÓDIGO	MEDIDA	€/CAJA	PCS.	CAJAS
VTPP030016	3 x 16	**3,323**	250	8
VTPP030020	3 x 20	**3,710**	250	8
VTPP030025	3 x 25	**4,246**	250	8
VTPP030030	3 x 30	**4,463**	250	8
VTPP030040	3 x 40	**5,819**	250	8
VTPP035016	3,5 x 16	**3,574**	250	8
VTPP035020	3,5 x 20	**4,151**	250	8
VTPP035025	3,5 x 25	**4,730**	250	8
VTPP035030	3,5 x 30	**5,206**	250	8
VTPP035035	3,5 x 35	**4,144**	150	8
VTPP035040	3,5 x 40	**4,502**	150	8
VTPP035050	3,5 x 50	**3,963**	100	8
VTPP040016	4 x 16	**4,634**	250	8
VTPP040020	4 x 20	**5,409**	250	8
VTPP040025	4 x 25	**6,138**	250	8
VTPP040030	4 x 30	**4,928**	175	8
VTPP040035	4 x 35	**4,763**	150	8
VTPP040040	4 x 40	**5,228**	150	8
VTPP040045	4 x 45	**6,383**	150	8
VTPP040050	4 x 50	**4,804**	100	8
VTPP040060	4 x 60	**5,456**	100	8
VTPP045030	4,5 x 30	**5,514**	150	8
VTPP045035	4,5 x 35	**5,882**	150	8
VTPP045040	4,5 x 40	**6,498**	150	8
VTPP045045	4,5 x 45	**4,909**	90	8
VTPP045050	4,5 x 50	**5,816**	100	8
VTPP045060	4,5 x 60	**5,481**	80	8
VTPP045070	4,5 x 70	**4,928**	60	8
VTPP050030	5 x 30	**4,496**	100	8
VTPP050035	5 x 35	**5,027**	100	8
VTPP050040	5 x 40	**5,514**	100	8
VTPP050050	5 x 50	**6,729**	100	8
VTPP050060	5 x 60	**6,674**	80	8
VTPP050070	5 x 70	**3,616**	35	8
VTPP050080	5 x 80	**3,534**	30	8
VTPP050090	5 x 90	**4,111**	30	8
VTPP060040	6 x 40	**8,341**	100	8
VTPP060050	6 x 50	**7,689**	80	8
VTPP060060	6 x 60	**6,850**	60	8
VTPP060070	6 x 70	**4,397**	30	8
VTPP060080	6 x 80	**4,661**	30	8

TP-PO B

Bicromatado. Huella PZ

Más gama página anterior

TP-PO

Tirafondo de cabeza avellanada. PZ

TP-PO Z

Cincado. Huella PZ

Disponible en varios recubrimientos.
Consulte precio y plazo de entrega.

MADERA

Panel de madera

Madera fina

Madera pino

CÓDIGO	MEDIDA	€/100		LONGITUD DE LA ROSCA (mm)	UD. MIN. VENTA		
•TPPOZ25010	2,5 x 10	**0,855**	PZ1	Total	2.000	1.000	45.000
•TPPOZ25012	2,5 x 12	**0,862**	PZ1	Total	2.000	1.000	45.000
•TPPOZ25016	2,5 x 16	**0,963**	PZ1	Total	2.000	1.000	45.000
TPPOZ25020	2,5 x 20	**1,090**	PZ1	Total	2.000	1.000	24.000
TPPOZ25025	2,5 x 25	**1,172**	PZ1	Total	2.000	1.000	24.000
•TPPOZ30012	3 x 12	**0,765**	PZ1	Total	2.000	1.000	45.000
•TPPOZ30016	3 x 16	**0,885**	PZ1	Total	2.000	1.000	24.000
•TPPOZ30020	3 x 20	**0,997**	PZ1	Total	2.000	1.000	24.000
TPPOZ30025	3 x 25	**1,161**	PZ1	Total	2.000	1.000	12.000
TPPOZ30030	3 x 30	**1,247**	PZ1	Total	2.000	1.000	12.000
TPPOZ30040	3 x 40	**1,643**	PZ1	Total	2.000	1.000	6.000
•TPPOZ35016	3,5 x 16	**0,978**	PZ2	Total	2.000	1.000	24.000
•TPPOZ35020	3,5 x 20	**1,161**	PZ2	Total	2.000	1.000	12.000
TPPOZ35025	3,5 x 25	**1,337**	PZ2	Total	2.000	1.000	12.000
TPPOZ35030	3,5 x 30	**1,467**	PZ2	Total	2.000	1.000	12.000
TPPOZ35035	3,5 x 35	**1,837**	PZ2	Total	1.000	500	6.000
TPPOZ35040	3,5 x 40	**1,997**	PZ2	Total	1.000	500	6.000
TPPOZ35050	3,5 x 50	**2,610**	PZ2	Total	500	250	3.000
•TPPOZ40016	4 x 16	**1,258**	PZ2	Total	2.000	1.000	16.000
•TPPOZ40020	4 x 20	**1,497**	PZ2	Total	2.000	1.000	12.000
•TPPOZ40025	4 x 25	**1,665**	PZ2	Total	2.000	1.000	12.000
TPPOZ40030	4 x 30	**1,982**	PZ2	Total	1.000	500	6.000
TPPOZ40035	4 x 35	**2,191**	PZ2	Total	1.000	500	6.000
TPPOZ40040	4 x 40	**2,363**	PZ2	Total	1.000	500	6.000
TPPOZ40045	4 x 45	**2,975**	PZ2	Total	1.000	500	3.000
TPPOZ40050	4 x 50	**3,255**	PZ2	Total	500	250	3.000
TPPOZ40060	4 x 60	**3,771**	PZ2	Total	500	250	3.000
TPPOZ40070	4 x 70	**4,648**	PZ2	Parcial-52	500	250	1.500
•TPPOZ45020	4,5 x 20	**1,889**	PZ2	Total	1.000	500	12.000
•TPPOZ45025	4,5 x 25	**2,244**	PZ2	Total	1.000	500	6.000
•TPPOZ45030	4,5 x 30	**2,542**	PZ2	Total	1.000	500	6.000
TPPOZ45035	4,5 x 35	**2,766**	PZ2	Total	1.000	500	6.000
TPPOZ45040	4,5 x 40	**3,054**	PZ2	Total	1.000	500	3.000
TPPOZ45045	4,5 x 45	**3,771**	PZ2	Total	500	250	3.000
TPPOZ45050	4,5 x 50	**4,017**	PZ2	Total	500	250	3.000
TPPOZ45060	4,5 x 60	**4,730**	PZ2	Total	500	250	3.000
TPPOZ45070	4,5 x 70	**5,787**	PZ2	Parcial-52	500	250	1.500
TPPOZ45080	4,5 x 80	**7,220**	PZ2	Parcial-52	200	100	1.200
•TPPOZ50020	5 x 20	**2,330**	PZ2	Total	1.000	500	6.000
•TPPOZ50025	5 x 25	**2,774**	PZ2	Total	1.000	500	6.000
•TPPOZ50030	5 x 30	**3,136**	PZ2	Total	500	250	6.000
TPPOZ50035	5 x 35	**3,539**	PZ2	Total	500	250	3.000
TPPOZ50040	5 x 40	**3,886**	PZ2	Total	500	250	3.000
TPPOZ50045	5 x 45	**4,491**	PZ2	Total	500	250	3.000
TPPOZ50050	5 x 50	**4,741**	PZ2	Total	500	250	3.000
TPPOZ50060	5 x 60	**5,764**	PZ2	Total	500	250	1.500
TPPOZ50070	5 x 70	**7,138**	PZ2	Parcial-52	200	100	1.200
TPPOZ50080	5 x 80	**8,135**	PZ2	Parcial-52	200	100	1.200
TPPOZ50090	5 x 90	**9,666**	PZ2	Parcial-60	200	100	1.200
TPPOZ50100	5 x 100	**10,438**	PZ2	Parcial-60	200	100	1.200
TPPOZ50120	5 x 120	**15,743**	PZ2	Parcial-75	200	100	1.200
•TPPOZ60040	6 x 40	**5,880**	PZ3	Total	500	250	3.000
TPPOZ60050	6 x 50	**6,772**	PZ3	Total	500	250	1.500
TPPOZ60060	6 x 60	**7,885**	PZ3	Total	500	250	1.500
TPPOZ60070	6 x 70	**10,222**	PZ3	Parcial-52	200	100	1.200
TPPOZ60080	6 x 80	**11,599**	PZ3	Parcial-52	200	100	1.200
TPPOZ60090	6 x 90	**13,209**	PZ3	Parcial-60	200	100	1.200
TPPOZ60100	6 x 100	**15,023**	PZ3	Parcial-60	100	100	1.200
TPPOZ60110	6 x 110	**17,771**	PZ3	Parcial-70	100	100	600

• Medidas sin CE

Más gama siguiente página

TP-PO

Tirafondo de cabeza avellanada. PZ

TP-PO Z

Cincado. Huella PZ

Caja con Ventana

CÓDIGO	MEDIDA	€/CAJA	PCS.	CAJAS
VTPOZ30025	3 x 25	**4,246**	250	8
VTPOZ30030	3 x 30	**4,463**	250	8
VTPOZ35016	3,5 x 16	**3,574**	250	8
VTPOZ35020	3,5 x 20	**4,151**	250	8
VTPOZ35025	3,5 x 25	**4,730**	250	8
VTPOZ35030	3,5 x 30	**5,206**	250	8
VTPOZ35035	3,5 x 35	**4,144**	150	8
VTPOZ35040	3,5 x 40	**4,502**	150	8
VTPOZ35050	3,5 x 50	**3,963**	100	8
VTPOZ40016	4 x 16	**4,634**	250	8
VTPOZ40020	4 x 20	**5,409**	250	8
VTPOZ40025	4 x 25	**6,138**	250	8
VTPOZ40030	4 x 30	**4,928**	175	8
VTPOZ40035	4 x 35	**4,763**	150	8
VTPOZ40040	4 x 40	**5,228**	150	8
VTPOZ40045	4 x 45	**6,383**	150	8
VTPOZ40050	4 x 50	**4,804**	100	8
VTPOZ40060	4 x 60	**5,456**	100	8
VTPOZ45030	4,5 x 30	**5,514**	150	8
VTPOZ45035	4,5 x 35	**5,882**	150	8
VTPOZ45040	4,5 x 40	**6,498**	150	8
VTPOZ45045	4,5 x 45	**4,909**	90	8
VTPOZ45050	4,5 x 50	**5,816**	100	8
VTPOZ45060	4,5 x 60	**5,481**	80	8
VTPOZ45070	4,5 x 70	**4,928**	60	8
VTPOZ50030	5 x 30	**4,496**	100	8
VTPOZ50035	5 x 35	**5,027**	100	8
VTPOZ50040	5 x 40	**5,514**	100	8
VTPOZ50050	5 x 50	**6,729**	100	8
VTPOZ50060	5 x 60	**6,674**	80	8
VTPOZ50070	5 x 70	**3,616**	35	8
VTPOZ50080	5 x 80	**3,534**	30	8
VTPOZ50090	5 x 90	**4,111**	30	8
VTPOZ60060	6 x 60	**6,850**	60	8
VTPOZ60070	6 x 70	**4,397**	30	8
VTPOZ60080	6 x 80	**4,661**	30	8

Disponible en varios recubrimientos.
Consulte precio y plazo de entrega.

Más gama página anterior

TP-TO

Tirafondo de cabeza avellanada. Huella TX

Disponible en varios recubrimientos.
Consulte precio y plazo de entrega.

MADERA

CÓDIGO	MEDIDA	€/100		UD. MIN. VENTA		
TPTO30025	3 x 25	**1,445**	TX10	2.000	1.000	12.000
TPTO30030	3 x 30	**1,669**	TX10	2.000	1.000	12.000
•TPTO35015	3,5 x 15	**1,228**	TX15	2.000	1.000	24.000
•TPTO35017	3,5 x 17	**1,281**	TX15	2.000	1.000	24.000
•TPTO35020	3,5 x 20	**1,486**	TX15	2.000	1.000	12.000
TPTO35025	3,5 x 25	**1,751**	TX15	2.000	1.000	12.000
TPTO35030	3,5 x 30	**1,911**	TX15	2.000	1.000	12.000
TPTO35040	3,5 x 40	**2,643**	TX15	1.000	500	6.000
TPTO35050	3,5 x 50	**3,214**	TX15	1.000	500	3.000
•TPTO40020	4 x 20	**1,997**	TX20	2.000	1.000	12.000
•TPTO40025	4 x 25	**2,311**	TX20	2.000	1.000	12.000
TPTO40030	4 x 30	**2,766**	TX20	1.000	500	6.000
TPTO40035	4 x 35	**3,151**	TX20	1.000	500	6.000
TPTO40040	4 x 40	**3,409**	TX20	1.000	500	6.000
TPTO40045	4 x 45	**3,838**	TX20	1.000	500	6.000
TPTO40050	4 x 50	**4,379**	TX20	500	250	3.000
TPTO40060	4 x 60	**4,599**	TX20	500	250	3.000
TPTO40070	4 x 70	**6,022**	TX20	500	250	1.500
•TPTO45030	4,5 x 30	**3,341**	TX20	1.000	500	6.000
TPTO45035	4,5 x 35	**3,614**	TX20	1.000	500	6.000
TPTO45040	4,5 x 40	**4,174**	TX20	1.000	500	6.000
TPTO45045	4,5 x 45	**4,891**	TX20	500	250	3.000
TPTO45050	4,5 x 50	**5,492**	TX20	500	250	3.000
TPTO45060	4,5 x 60	**6,306**	TX20	500	250	3.000
TPTO45070	4,5 x 70	**7,411**	TX20	500	250	1.500

CÓDIGO	MEDIDA	€/100		UD. MIN. VENTA		
•TPTO50030	5 x 30	**4,297**	TX25	500	250	6.000
•TPTO50035	5 x 35	**4,689**	TX25	500	250	6.000
TPTO50040	5 x 40	**5,264**	TX25	500	250	3.000
TPTO50045	5 x 45	**5,962**	TX25	500	250	3.000
TPTO50050	5 x 50	**6,388**	TX25	500	250	3.000
TPTO50060	5 x 60	**7,325**	TX25	500	250	1.500
TPTO50070	5 x 70	**9,542**	TX25	200	100	1.200
TPTO50080	5 x 80	**11,028**	TX25	200	100	1.200
TPTO50090	5 x 90	**12,047**	TX25	200	100	1.200
TPTO50100	5 x 100	**13,074**	TX25	200	100	1.200
TPTO50120	5 x 120	**18,099**	TX25	200	100	1.200
TPTO60060	6 x 60	**10,199**	TX30	500	250	1.500
TPTO60070	6 x 70	**12,197**	TX30	200	100	1.200
TPTO60080	6 x 80	**15,030**	TX30	200	100	1.200
TPTO60090	6 x 90	**18,402**	TX30	200	100	1.200
TPTO60100	6 x 100	**19,805**	TX30	100	100	1.200
TPTO60110	6 x 110	**23,091**	TX30	100	100	600
TPTO60120	6 x 120	**24,830**	TX30	100	100	600
TPTO60130	6 x 130	**29,598**	TX30	100	100	600
TPTO60140	6 x 140	**32,835**	TX30	100	100	600
TPTO60150	6 x 150	**37,781**	TX30	100	100	600
TPTO60160	6 x 160	**41,832**	TX30	100	100	400
TPTO60180	6 x 180	**56,060**	TX30	100	100	300
TPTO60200	6 x 200	**67,293**	TX30	100	100	300
TPTO60220	6 x 220	**89,917**	TX30	100	100	300

• Medidas sin CE

Caja con Ventana

CÓDIGO	MEDIDA	€/CAJA	PCS.	CAJAS
VTPTO30025	3 x 25	**4,683**	250	8
VTPTO30030	3 x 30	**5,475**	250	8
VTPTO35015	3,5 x 15	**4,242**	250	8
VTPTO35020	3,5 x 20	**5,071**	250	8
VTPTO35025	3,5 x 25	**5,858**	250	8
VTPTO35030	3,5 x 30	**6,523**	250	8
VTPTO35040	3,5 x 40	**5,412**	150	8
VTPTO35050	3,5 x 50	**4,524**	100	8
VTPTO40020	4 x 20	**6,818**	250	8
VTPTO40025	4 x 25	**7,895**	250	8
VTPTO40030	4 x 30	**6,604**	175	8
VTPTO40035	4 x 35	**6,459**	150	8
VTPTO40040	4 x 40	**6,983**	150	8
VTPTO40045	4 x 45	**7,854**	150	8
VTPTO40050	4 x 50	**5,987**	100	8
VTPTO40060	4 x 60	**6,287**	100	8
VTPTO45030	4,5 x 30	**6,710**	150	8

CÓDIGO	MEDIDA	€/CAJA	PCS.	CAJAS
VTPTO45035	4,5 x 35	**7,409**	150	8
VTPTO45040	4,5 x 40	**8,557**	150	8
VTPTO45045	4,5 x 45	**6,014**	90	8
VTPTO45050	4,5 x 50	**7,499**	100	8
VTPTO45060	4,5 x 60	**6,889**	80	8
VTPTO45070	4,5 x 70	**6,074**	60	8
VTPTO50030	5 x 30	**5,872**	100	8
VTPTO50035	5 x 35	**6,399**	100	8
VTPTO50040	5 x 40	**7,734**	100	8
VTPTO50050	5 x 50	**8,730**	100	8
VTPTO50060	5 x 60	**8,007**	80	8
VTPTO50070	5 x 70	**4,563**	35	8
VTPTO50080	5 x 80	**4,518**	30	8
VTPTO50090	5 x 90	**4,937**	30	8
VTPTO60060	6 x 60	**8,359**	60	8
VTPTO60070	6 x 70	**4,996**	30	8
VTPTO60080	6 x 80	**6,160**	30	8

Tirafondo con cabeza avellanada inoxidable A2. Huella PZ — TP-A2

INOXIDABLE

CÓDIGO	MEDIDA	€/100			
TPA230016	3 x 16	**3,854**	PZ1	200	9.000
TPA230025	3 x 25	**4,925**	PZ1	200	9.000
TPA235020	3,5 x 20	**6,500**	PZ2	200	9.000
TPA235025	3,5 x 25	**7,021**	PZ2	200	9.000
TPA235030	3,5 x 30	**8,750**	PZ2	200	9.000
TPA235040	3,5 x 40	**12,436**	PZ2	200	4.800
TPA240030	4 x 30	**10,633**	PZ2	200	9.000
TPA240040	4 x 40	**12,555**	PZ2	200	4.800
TPA240050	4 x 50	**19,705**	PZ2	200	4.800
TPA245030	4,5 x 30	**12,485**	PZ2	200	4.800
TPA245050	4,5 x 50	**19,947**	PZ2	200	2.400
TPA250050	5 x 50	**25,155**	PZ2	200	2.400
TPA250070	5 x 70	**34,283**	PZ2	200	2.400

Tirafondo de cabeza alomada, bicromatado. Huella PZ — TR-PO

MADERA

CÓDIGO	MEDIDA	€/100			
TRPO30016	3 x 16	**1,588**	PZ1	1.000	24.000
TRPO30020	3 x 20	**1,789**	PZ1	1.000	12.000
TRPO35016	3,5 x 16	**2,086**	PZ2	1.000	24.000
TRPO35020	3,5 x 20	**2,409**	PZ2	1.000	12.000
TRPO35025	3,5 x 25	**2,585**	PZ2	1.000	12.000
TRPO35030	3,5 x 30	**2,853**	PZ2	1.000	12.000
TRPO35035	3,5 x 35	**2,996**	PZ2	500	6.000
TRPO40016	4 x 16	**2,647**	PZ2	1.000	12.000
TRPO40020	4 x 20	**2,765**	PZ2	1.000	12.000
TRPO40025	4 x 25	**3,172**	PZ2	1.000	12.000
TRPO40030	4 x 30	**3,571**	PZ2	500	6.000
TRPO40035	4 x 35	**3,802**	PZ2	500	6.000
TRPO40040	4 x 40	**4,385**	PZ2	500	6.000
TRPO40050	4 x 50	**5,694**	PZ2	250	3.000
TRPO45016	4,5 x 16	**3,241**	PZ2	500	12.000
TRPO45020	4,5 x 20	**3,641**	PZ2	500	8.000
TRPO45025	4,5 x 25	**4,308**	PZ2	500	6.000
TRPO45030	4,5 x 30	**4,829**	PZ2	500	6.000
TRPO45035	4,5 x 35	**5,577**	PZ2	500	6.000
TRPO45040	4,5 x 40	**5,815**	PZ2	500	3.000
TRPO45045	4,5 x 45	**6,442**	PZ2	250	3.000
TRPO50020	5 x 20	**4,866**	PZ2	500	6.000
TRPO50030	5 x 30	**5,661**	PZ2	250	6.000
TRPO50040	5 x 40	**6,607**	PZ2	250	3.000
TRPO50050	5 x 50	**8,342**	PZ2	250	3.000

DIN-571

Tornillo con rosca para madera y aglomerado y cabeza hexagonal

DIN-571

Cincado

Disponible en varios recubrimientos.
Consulte precio y plazo de entrega.

MADERA

Madera fina

Madera pino

CÓDIGO	MEDIDA	€/100			
TB05030	5 x 30	4,476	8	200	4.800
TB05040	5 x 40	5,682	8	200	2.400
TB05050	5 x 50	6,683	8	200	2.400
TB05060	5 x 60	7,545	8	200	2.400
TB06025	6 x 25	5,062	10	200	2.400
TB06030	6 x 30	5,619	10	200	2.400
TB06035	6 x 35	6,444	10	200	2.400
TB06040	6 x 40	6,925	10	200	2.400
TB06045	6 x 45	7,582	10	200	2.400
TB06050	6 x 50	8,288	10	200	2.400
TB06060	6 x 60	9,770	10	200	1.200
TB06070	6 x 70	11,241	10	200	1.200
TB06080	6 x 80	12,313	10	200	1.200
TB06090	6 x 90	14,504	10	100	1.200
TB06100	6 x 100	15,202	10	100	1.200
TB06110	6 x 110	20,029	10	100	1.200
TB06120	6 x 120	20,089	10	100	800
TB07030	7 x 30	9,124	12	200	2.400
TB07040	7 x 40	11,122	12	200	1.600
TB07050	7 x 50	12,917	12	200	1.200
TB07060	7 x 60	15,064	12	100	1.200
TB07070	7 x 70	16,714	12	100	1.200
TB07080	7 x 80	18,420	12	100	800
TB07090	7 x 90	18,734	12	100	400
TB07100	7 x 100	21,175	12	100	600
TB07120	7 x 120	25,894	12	100	600
•TB08030	8 x 30	10,801	13	200	1.200
TB08040	8 x 40	12,790	13	200	1.200
TB08045	8 x 45	13,421	13	200	1.200
TB08050	8 x 50	14,717	13	200	1.200
TB08060	8 x 60	16,800	13	200	1.200
TB08070	8 x 70	19,103	13	200	800
TB08080	8 x 80	21,321	13	200	800
TB08090	8 x 90	24,965	13	100	600
TB08100	8 x 100	26,999	13	100	600
TB08110	8 x 110	27,806	13	100	600
TB08120	8 x 120	30,423	13	100	600

CÓDIGO	MEDIDA	€/100			
TB08130	8 x 130	33,570	13	100	400
TB08140	8 x 140	35,627	13	100	400
TB08150	8 x 150	37,516	13	100	400
TB08160	8 x 160	39,581	13	100	400
TB08180	8 x 180	51,509	13	100	300
TB08200	8 x 200	54,096	13	100	300
•TB10040	10 x 40	24,995	17	100	600
TB10050	10 x 50	26,006	17	100	600
TB10060	10 x 60	28,362	17	100	600
TB10070	10 x 70	33,436	17	100	600
TB10080	10 x 80	36,015	17	100	400
TB10090	10 x 90	41,731	17	100	400
TB10100	10 x 100	43,303	17	100	400
TB10110	10 x 110	47,380	17	50	300
TB10120	10 x 120	52,229	17	50	300
TB10130	10 x 130	55,022	17	50	300
TB10140	10 x 140	65,673	17	50	200
TB10150	10 x 150	70,276	17	50	200
TB10160	10 x 160	75,018	17	50	200
TB10180	10 x 180	82,219	17	50	150
TB10200	10 x 200	90,444	17	50	150
TB12060	12 x 60	46,409	19	50	300
TB12070	12 x 70	48,940	19	50	300
TB12080	12 x 80	55,671	19	50	300
TB12090	12 x 90	59,326	19	50	300
TB12100	12 x 100	65,953	19	50	300
TB12120	12 x 120	80,177	19	50	200
TB12130	12 x 130	86,128	19	50	100
TB12140	12 x 140	92,669	19	50	100
TB12150	12 x 150	95,962	19	50	200
TB12160	12 x 160	102,540	19	50	200
TB12180	12 x 180	122,901	19	50	150
TB12200	12 x 200	139,974	19	50	150
TB12220	12 x 220	152,690	19	50	100
TB12240	12 x 240	163,770	19	50	100
TB12260	12 x 260	179,532	19	50	100
TB14100	14 x 100	117,910	22	50	200

• Medidas sin CE

Blister

CÓDIGO	MEDIDA	€/BOLSA	PCS.	BOLSAS
BZTB05030	5 x 30	1,857	4	20
BZTB05040	5 x 40	1,857	4	20
BZTB05050	5 x 50	1,857	4	20
BZTB06030	6 x 30	1,857	4	20
BZTB06040	6 x 40	1,857	4	20
BZTB06050	6 x 50	1,857	4	20
BZTB06060	6 x 60	1,857	4	20
BZTB06070	6 x 70	1,857	4	20
BZTB06080	6 x 80	1,857	4	20
BZTB07050	7 x 50	1,857	4	20
BZTB07060	7 x 60	1,857	4	20
BZTB07070	7 x 70	1,857	4	20
BZTB08040	8 x 40	1,857	4	20
BZTB08050	8 x 50	1,857	4	20
BZTB08060	8 x 60	1,857	4	20
BZTB08070	8 x 70	1,857	4	20
BZTB08080	8 x 80	1,857	4	15
BZTB08090	8 x 90	1,857	2	15
BZTB08100	8 x 100	1,857	2	15
BZTB10050	10 x 50	1,857	2	15
BZTB10060	10 x 60	1,857	2	15
BZTB10080	10 x 80	1,857	2	15

Caja con Ventana

CÓDIGO	MEDIDA	€/CAJA	PCS.	CAJAS
VTB05040	5 x 40	3,842	50	8
VTB05050	5 x 50	4,518	50	8
VTB06040	6 x 40	4,782	50	8
VTB06050	6 x 50	4,485	40	8
VTB06060	6 x 60	3,930	30	8
VTB07050	7 x 50	4,304	25	8
VTB07060	7 x 60	4,095	20	8
VTB07070	7 x 70	4,430	20	8
VTB07080	7 x 80	4,672	20	8
VTB08050	8 x 50	4,023	20	8
VTB08060	8 x 60	4,595	20	8
VTB08070	8 x 70	5,222	20	8
VTB08080	8 x 80	4,370	15	8
VTB08090	8 x 90	3,330	10	8
VTB08100	8 x 100	3,583	10	8
VTB10070	10 x 70	4,499	10	8
VTB10080	10 x 80	4,774	10	8
VTB10090	10 x 90	5,533	10	8
VTB10100	10 x 100	5,827	10	8

DIN-571

Tornillo con rosca para madera y aglomerado y cabeza hexagonal

INOXIDABLE

Madera fina | Madera pino

DIN-571 A2

Inoxidable A2

CÓDIGO	MEDIDA	€/100			
TBA206040	6 x 40	**31,157**	10	100	2.400
TBA206050	6 x 50	**37,065**	10	100	1.200
TBA206060	6 x 60	**42,154**	10	100	1.200
TBA206070	6 x 70	**47,656**	10	100	1.200
TBA208050	8 x 50	**69,139**	13	100	1.200
TBA208060	8 x 60	**76,087**	13	100	1.200
TBA208070	8 x 70	**85,964**	13	100	600
TBA208080	8 x 80	**96,250**	13	100	600
TBA210080	10 x 80	**162,876**	17	100	400

MADERA

Madera fina | Madera pino

571 TR

Con rosca completa

CÓDIGO	MEDIDA	€/100			
TBR06050	6 x 50	**8,554**	10	200	1.200
TBR06060	6 x 60	**10,076**	10	200	1.200
TBR06070	6 x 70	**11,594**	10	200	1.200
TBR08050	8 x 50	**15,176**	13	200	1.200
TBR08060	8 x 60	**17,325**	13	200	800
TBR08070	8 x 70	**19,701**	13	200	800
TBR08080	8 x 80	**21,985**	13	200	800
TBR10060	10 x 60	**29,249**	17	100	600
TBR10080	10 x 80	**37,143**	17	100	400

INV

Tornillo inviolable de huella TX

MADERA

Madera fina | Madera pino

INV Z

Cincado

CÓDIGO	MEDIDA	€/100		UD. MIN. VENTA		
•INVZ6040	6 x 40	**21,980**	TX40	200	100	1.200
INVZ6050	6 x 50	**23,254**	TX40	200	100	1.200
INVZ6060	6 x 60	**24,741**	TX40	200	100	600
INVZ6070	6 x 70	**29,417**	TX40	200	100	600
•INVZ7030	7 x 30	**20,370**	TX40	200	100	1.200
•INVZ7040	7 x 40	**20,765**	TX40	200	100	1.200
INVZ7050	7 x 50	**21,029**	TX40	200	100	1.200
INVZ7060	7 x 60	**24,057**	TX40	200	100	600
INVZ7070	7 x 70	**24,384**	TX40	200	100	600
INVZ7080	7 x 80	**29,396**	TX40	200	100	600
INVZ7090	7 x 90	**33,770**	TX40	200	100	600

•Medidas sin CE

Disponible en varios recubrimientos.
Consulte precio y plazo de entrega.

Blister

CÓDIGO	MEDIDA	€/BOLSA	PCS.	BOLSAS
BZINVZ7060	7 x 60	**2,345**	4	20
BZINVZ7070	7 x 70	**2,345**	4	20
BZINVZ7080	7 x 80	**2,345**	4	15

Caja con Ventana

CÓDIGO	MEDIDA	€/CAJA	PCS.	CAJAS
VINVZ7060	7 x 60	**5,009**	15	8
VINVZ7070	7 x 70	**5,129**	15	8

INV

Tornillo inviolable de huella TX

INV A2

Inoxidable A2

INOXIDABLE

Madera fina · Madera pino

CÓDIGO	MEDIDA	€/100			
•INVA27050	7 x 50	**80,549**	TX40	100	1.200
•INVA27060	7 x 60	**93,377**	TX40	100	600
INVA27070	7 x 70	**95,666**	TX40	100	600
INVA27080	7 x 80	**105,623**	TX40	100	600

• Medidas sin CE

INV N

Cincado negro

MADERA

Madera fina · Madera pino

CÓDIGO	MEDIDA	€/100			
•INVN6040	6 x 40	**25,994**	TX40	100	1.200
INVN6050	6 x 50	**26,828**	TX40	100	1.200
INVN6060	6 x 60	**29,712**	TX40	100	600
INVN6070	6 x 70	**32,596**	TX40	100	600
•INVN7030	7 x 30	**29,403**	TX40	100	1.200
•INVN7040	7 x 40	**30,667**	TX40	100	1.200
INVN7050	7 x 50	**33,774**	TX40	100	1.200
INVN7060	7 x 60	**37,468**	TX40	100	600
INVN7070	7 x 70	**39,597**	TX40	100	600
INVN7080	7 x 80	**43,476**	TX40	100	600
INVN7090	7 x 90	**46,587**	TX40	100	600

• Medidas sin CE

Blister

CÓDIGO	MEDIDA	€/BOLSA	PCS.	BOLSAS
BZINVN7060	7 x 60	**2,345**	4	20
BZINVN7070	7 x 70	**2,345**	4	20
BZINVN7080	7 x 80	**2,345**	2	15

Caja con Ventana

CÓDIGO	MEDIDA	€/CAJA	PCS.	CAJAS
VINVN7060	7 x 60	**7,993**	15	8
VINVN7070	7 x 70	**8,439**	15	8

ESTRINV Z

Estrella inviolable. Cincada

MADERA

CÓDIGO	MEDIDA	€/100	UD. MIN. VENTA	
ESTRINV40Z	Cincada	**4,024**	400	100

ESTRINV N

Estrella inviolable. Negra

MADERA

CÓDIGO	MEDIDA	€/100	UD. MIN. VENTA	
ESTRINV40N	Cincada negra	**4,717**	400	100

Tornillo de ensamblar — TRE

NEW

MADERA — Madera pino · Madera fina · Madera noble

TRE-Z

Cincado

CÓDIGO	MEDIDA	€/100		
TREZ05050	Ø5 x 50	6,695	300	1.800
TREZ07050	Ø7 x 50	11,182	200	2.400

Blister

CÓDIGO	MEDIDA	€/BOLSA	PCS.	BOLSAS
BZTREZ05050	Ø5 x 50	1,857	4	20
BZTREZ07050	Ø7 x 50	1,857	4	20

Caja con Ventana

CÓDIGO	MEDIDA	€/CAJA	PCS.	CAJAS
VTREZ05050	Ø5 x 50	4,463	50	8
VTREZ07050	Ø7 x 50	4,292	30	8

MADERA — Madera pino · Madera fina · Madera noble

TRE-PV

Pavonado

CÓDIGO	MEDIDA	€/100		
TREPV05050	Ø5 x 50	7,653	300	1.800
TREPV07050	Ø7 x 50	11,182	200	2.400

Blister

CÓDIGO	MEDIDA	€/BOLSA	PCS.	BOLSAS
BZTREPV0550	Ø5 x 50	1,857	4	20
BZTREPV0750	Ø7 x 50	1,857	4	20

Caja con Ventana

CÓDIGO	MEDIDA	€/CAJA	PCS.	CAJAS
VTREPV05050	Ø5 x 50	4,978	50	8
VTREPV07050	Ø7 x 50	4,463	30	8

Tornillo cubierta metal madera — FS

MADERA — Chapa - madera · Madera fina · Madera pino

FS Z

Cincado

CÓDIGO	MEDIDA	€/100			
AFZN144819	4,8 x 19 P14	10,677	8	250	3.000
AFZN144828	4,8 x 28 P14	12,540	8	250	3.000
AFZN144835	4,8 x 35 P14	13,090	8	250	3.000

MADERA — Chapa - madera · Madera fina · Madera pino

FS 3009

RAL 3009. Rojo teja

CÓDIGO	MEDIDA	€/100			
AFRT144819	4,8 x 19 P14 3009	13,028	8	250	3.000
AFRT144828	4,8 x 28 P14 3009	14,458	8	250	3.000
AFRT144835	4,8 x 35 P14 3009	17,274	8	250	3.000

MADERA — Chapa - madera · Madera fina · Madera pino

FS 3011

RAL 3011. Rojo pardo

CÓDIGO	MEDIDA	€/100			
AFRD144819	4,8 x 19 P14 3011	13,028	8	250	3.000
AFRD144828	4,8 x 28 P14 3011	14,458	8	250	3.000
AFRD144835	4,8 x 35 P14 3011	17,274	8	250	3.000

FS

Tornillo cubierta metal madera

FS 5010

RAL 5010. Azul genciana

MADERA · Chapa - madera · Madera fina · Madera pino · RAL 5010

CÓDIGO	MEDIDA	€/100			
•AFAZ144819	4,8 x 19 P14 5010	**13,028**	8	250	3.000
•AFAZ144828	4,8 x 28 P14 5010	**14,458**	8	250	3.000
•AFAZ144835	4,8 x 35 P14 5010	**17,274**	8	250	3.000

• Hasta fin de existencias

FS 6005

RAL 6005. Verde musgo

MADERA · Chapa - madera · Madera fina · Madera pino · RAL 6005

CÓDIGO	MEDIDA	€/100			
AFVE144819	4,8 x 19 P14 6005	**13,028**	8	250	3.000
AFVE144828	4,8 x 28 P14 6005	**14,458**	8	250	3.000
AFVE144835	4,8 x 35 P14 6005	**17,274**	8	250	3.000

FS 8004

RAL 8004. Marrón cobre

MADERA · Chapa - madera · Madera fina · Madera pino · RAL 8004

CÓDIGO	MEDIDA	€/100			
AFMC144819	4,8 x 19 P14 8004	**13,028**	8	250	3.000
AFMC144828	4,8 x 28 P14 8004	**14,458**	8	250	3.000
AFMC144835	4,8 x 35 P14 8004	**17,274**	8	250	3.000

FS 8017

RAL 8017. Marrón chocolate

MADERA · Chapa - madera · Madera fina · Madera pino · RAL 8017

CÓDIGO	MEDIDA	€/100			
AFMD144819	4,8 x 19 P14 8017	**13,028**	8	250	3.000
AFMD144828	4,8 x 28 P14 8017	**14,458**	8	250	3.000
AFMD144835	4,8 x 35 P14 8017	**17,274**	8	250	3.000

FS 8019

RAL 8019. Gris pardo

MADERA · Chapa - madera · Madera fina · Madera pino · RAL 8019

CÓDIGO	MEDIDA	€/100			
AFPG144819	4,8 x 19 P14 8019	**13,028**	8	250	3.000
AFPG144828	4,8 x 28 P14 8019	**14,458**	8	250	3.000
AFPG144835	4,8 x 35 P14 8019	**17,274**	8	250	3.000

Tornillo cubierta metal madera — FS

MADERA

Chapa - madera | Madera fina | Madera pino

RAL 9006

FS 9006

RAL 9006. Gris aluminio

CÓDIGO	MEDIDA	€/100			
AFGR144819	4,8 x 19 P14 9006	**13,028**	8	250	3.000
AFGR144828	4,8 x 28 P14 9006	**14,458**	8	250	3.000
AFGR144835	4,8 x 35 P14 9006	**17,274**	8	250	3.000

MADERA

Chapa - madera | Madera fina | Madera pino

RAL 9010

FS 9010

RAL 9010. Blanco

CÓDIGO	MEDIDA	€/100			
AFBL144819	4,8 x 19 P14 9010	**13,028**	8	250	3.000
AFBL144828	4,8 x 28 P14 9010	**14,458**	8	250	3.000
AFBL144835	4,8 x 35 P14 9010	**17,274**	8	250	3.000

MADERA

Chapa - madera | Madera fina | Madera pino

RAL 9011

FS 9011

RAL 9011. Negro

CÓDIGO	MEDIDA	€/100			
AFNE144819	4,8 x 19 P14 9011	**13,028**	8	250	3.000
AFNE144828	4,8 x 28 P14 9011	**14,458**	8	250	3.000
AFNE144835	4,8 x 35 P14 9011	**17,274**	8	250	3.000

Tornillo de cabeza cilíndrica especial extraplana, con rosca de doble hilo para aluminio. Cincado y huella TX — FIMA

MADERA

Chapa | Chapa - perfil pesado | Carpintería aluminio

ZINC

CÓDIGO	MEDIDA	€/100			
TFI4825	4,8 x 25	**4,947**	TX20	500	6.000
TFI4835	4,8 x 35	**5,881**	TX20	500	6.000
TFI4845	4,8 x 45	**7,567**	TX20	500	3.000
TFI4855	4,8 x 55	**8,855**	TX20	500	3.000
TFI4865	4,8 x 65	**10,527**	TX20	250	1.500
TFI4875	4,8 x 75	**12,597**	TX20	250	1.500
TFI4890	4,8 x 90	**18,856**	TX20	250	1.500

PUNTAS, ALCAYATAS Y HEMBRILLAS

AL Alcayatas

NEW AL-RE

Alcayata redonda de acero

MULTIMATERIAL

CÓDIGO	MEDIDA	€/100		
ALRE20015	2 x 15 x 7	**0,611**	500	22.500
ALRE25020	2,5 x 20 x 12	**1,322**	500	22.500
ALRE25025	2,5 x 25 x 12	**1,449**	500	22.500
ALRE25030	2,5 x 30 x 12	**1,888**	300	7.200
ALRE35040	3,5 x 40 x 14	**4,649**	300	7.200
ALRE35050	3,5 x 50 x 14	**4,893**	300	7.200
ALRE40060	4 x 60 x 16	**6,729**	200	4.800
ALRE40070	4 x 70 x 16	**8,470**	200	1.200
ALRE40080	4 x 80 x 16	**9,462**	100	1.200

Blister

CÓDIGO	MEDIDA	€/BOLSA	PCS.	BOLSAS
BZALRE20015	2 x 15 x 7	**1,857**	25	20
BZALRE25020	2,5 x 20 x 12	**1,857**	25	20
BZALRE25025	2,5 x 25 x 12	**1,857**	25	20
BZALRE25030	2,5 x 30 x 12	**1,857**	15	20
BZALRE35040	3,5 x 40 x 14	**1,857**	15	20
BZALRE35050	3,5 x 50 x 14	**1,857**	15	20
BZALRE40060	4 x 60 x 16	**1,857**	10	20
BZALRE40070	4 x 70 x 16	**1,857**	6	20
BZALRE40080	4 x 80 x 16	**1,857**	4	20

Caja con Ventana

CÓDIGO	MEDIDA	€/CAJA	PCS.	CAJAS
VALRE25020	2,5 x 20 x 12	**2,506**	125	8
VALRE25030	2,5 x 30 x 12	**2,712**	100	8
VALRE35040	3,5 x 40 x 14	**6,283**	100	8
VALRE35050	3,5 x 50 x 14	**6,386**	100	8
VALRE40060	4 x 60 x 16	**4,532**	50	8
VALRE40070	4 x 70 x 16	**5,699**	50	8
VALRE40080	4 x 80 x 16	**3,845**	30	8

NEW AL-PL

Alcayata plana de acero

MULTIMATERIAL

CÓDIGO	MEDIDA	#	€/100		
ALPL45060	4,5 x 60 x 20	4	**37,993**	100	-
ALPL45080	4,5 x 80 x 20	5	**48,101**	100	-
ALPL45100	4,5 x 100 x 20	6	**66,813**	100	-
ALPL50120	5 x 120 x 25	7	**98,880**	100	-

Blister

CÓDIGO	MEDIDA	€/BOLSA	PCS.	BOLSAS
BZALPL45060	4,5 x 60 x 20	**3,231**	4	20
BZALPL45080	4,5 x 80 x 20	**3,231**	4	20
BZALPL45100	4,5 x 100 x 20	**3,231**	2	15
BZALPL50120	5 x 120 x 25	**3,231**	2	10

Alcayatas AL

MULTIMATERIAL

Madera pino | Madera fina | Madera noble

AL-RO

Alcayata roscada de acero

02 P. 373 Info. Técnica

CÓDIGO	MEDIDA	€/100	ØD	L1	B	L2	ØD		
ALRO14025	14x25 (2,6 x 17 x10)	**2,925**	2,6	17	17	10	2	500	22.500
ALRO16030	16x30 (3,1 x 20 x 10)	**3,306**	3,1	20	20	10	2,4	300	13.500
ALRO17040	17x40 (3,5 x 29 x 13)	**4,649**	3,5	29	29	13	2,7	300	7.200
ALRO18040	18x40 (3,7 x 28 x 14)	**5,246**	3,7	28	28	14	2,9	300	7.200
ALRO18050	18x50 (3,7 x 37 x 15)	**5,699**	3,7	37	37	15	2,9	300	7.200
ALRO19050	19x50 (4,4 x 37 x 15)	**7,399**	4,4	37	37	15	3,4	200	4.800
ALRO19060	19x60 (4,4 x 46 x 17)	**7,958**	4,4	46	46	17	3,4	200	4.800
ALRO19070	19x70 (4,4 x 55 x 18)	**8,916**	4,4	55	55	18	3,4	200	2.400
ALRO20060	20x60 (5 x 44 x 20)	**9,747**	5	44	44	20	3,9	200	2.400
ALRO20070	20x70 (5 x 53 x 20)	**10,448**	5	53	53	20	3,9	200	1.600
ALRO20080	20x80 (5 x 63 x 21)	**11,701**	5	63	63	21	3,9	200	2.400
ALRO21080	21x80 (5,6 x 60 x 22)	**14,101**	5,6	60	60	22	4,4	200	2.400
ALRO21090	21x90 (5,6 x 70 x 22)	**15,615**	5,6	70	70	22	4,4	200	800
ALRO22100	22x100 (6 x 79 x 23)	**19,488**	6	79	79	23	4,7	100	1.200
ALRO22110	22x110 (6 x 86 x 23)	**21,191**	6	86	86	23	4,7	100	1.200
ALRO22120	22x120 (6 x 97 x 25)	**22,104**	6	97	97	25	4,7	50	800
ALRO23130	23x130 (7,8 x 105 x 25)	**29,922**	7,8	105	105	25	5,8	50	600

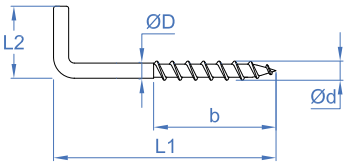

Blister

CÓDIGO	MEDIDA	€/BOLSA	PCS.	BOLSAS
BZALRO14025	2,6 x 17 x 10	**1,857**	25	20
BZALRO16030	3,1 x 20 x 10	**1,857**	15	20
BZALRO17040	3,5 x 29 x 13	**1,857**	15	20
BZALRO18040	3,7 x 28 x 14	**1,857**	15	20
BZALRO18050	3,7 x 37 x 15	**1,857**	15	20
BZALRO19050	4,4 x 37 x 15	**1,857**	10	20
BZALRO19060	4,4 x 46 x 17	**1,857**	10	20
BZALRO19070	4,4 x 55 x 18	**1,857**	10	20
BZALRO20060	5 x 44 x 20	**1,857**	8	20
BZALRO20070	5 x 53 x 20	**1,857**	8	20
BZALRO21080	5,6 x 60 x 22	**1,857**	6	20
BZALRO21090	5,6 x 70 x 22	**1,857**	6	20
BZALRO22100	6 x 79 x 23	**1,857**	4	20
BZALRO22110	6 x 86 x 23	**1,857**	2	20
BZALRO22120	6 x 97 x 25	**1,857**	2	20
BZALRO23130	7,8 x 105 x 25	**1,857**	2	20

Caja con Ventana

CÓDIGO	MEDIDA	€/CAJA	PCS.	CAJAS
VALRO14025	2,6 x 17 x 10	**5,126**	125	8
VALRO16030	3,1 x 20 x 10	**3,495**	75	8
VALRO17040	3,5 x 29 x 13	**4,913**	75	8
VALRO18040	3,7 x 28 x 14	**5,518**	75	8
VALRO18050	3,7 x 37 x 15	**7,223**	90	8
VALRO19050	4,4 x 37 x 15	**6,255**	60	8
VALRO19060	4,4 x 46 x 17	**6,726**	60	8
VALRO19070	4,4 x 55 x 18	**7,537**	60	8
VALRO20060	5 x 44 x 20	**8,240**	60	8
VALRO20070	5 x 53 x 20	**8,830**	60	8
VALRO20080	5 x 63 x 21	**9,891**	60	8
VALRO21080	5,6 x 60 x 22	**13,905**	60	8
VALRO21090	5,6 x 70 x 22	**15,402**	70	8
VALRO22100	6 x 79 x 23	**9,806**	35	8
VALRO22110	6 x 86 x 23	**11,265**	35	8
VALRO22120	6 x 97 x 25	**7,243**	20	8
VALRO23130	7,8 x 105 x 25	**8,712**	20	8

MULTIMATERIAL

Madera pino | Madera fina | Madera noble

AL-RO B NEW

Alcayata roscada lacada blanca

CÓDIGO	MEDIDA	€/100	ØD	L1	B	L2	ØD		
ALROB16030	16x30 (3,1 x 20 x 10)	**7,248**	3,1	20	20	10	2,4	300	13.500
ALROB17040	17x40 (3,5 x 29 x 13)	**9,157**	3,5	29	29	13	2,7	300	7.200
ALROB18050	18x50 (3,7 x 37 x 15)	**13,809**	3,7	37	37	15	2,9	300	7.200
ALROB19060	19x60 (4,4 x 46 x 17)	**15,869**	4,4	46	46	17	3,4	200	4.800

Blister

CÓDIGO	MEDIDA	€/BOLSA	PCS.	BOLSAS
BZALROB1630	3,1 x 20 x 10	**2,345**	15	20
BZALROB1740	3,5 x 29 x 13	**2,345**	15	20
BZALROB1850	3,7 x 37 x 15	**2,345**	15	20
BZALROB1960	4,4 x 46 x 17	**2,345**	10	20

Caja con Ventana

CÓDIGO	MEDIDA	€/CAJA	PCS.	CAJAS
VALROB16030	3,1 x 20 x 10	**7,073**	75	8
VALROB17040	3,5 x 29 x 13	**8,583**	75	8
VALROB18050	3,7 x 37 x 15	**12,394**	75	8
VALROB19060	4,4 x 46 x 17	**9,888**	50	8

HB Hembrillas

AL-HC

Hembrilla cerrada

02 P. 372 Info. Técnica

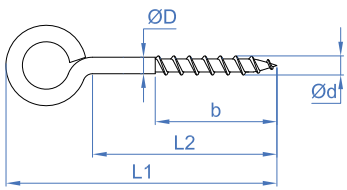

MULTIMATERIAL

Madera noble | Madera fina | Madera pino | ZINC

CÓDIGO	MEDIDA	€/100	ØD	L1	B	L2	ØD		
ALHC14025	14x25 (2,6 x 18 x 7)	**2,925**	2,6	18	18	10	2,1	500	22.500
ALHC16030	16x30 (3,1 x 22 x 9)	**3,306**	3,1	22	22	12	2,4	300	13.500
ALHC17040	17x40 (3,5 x 28 x 10)	**4,649**	3,5	28	28	14	2,7	300	7.200
ALHC18040	18x40 (4,1 x 30 x 10)	**5,246**	4,1	30	30	15	3,2	300	7.200
ALHC18050	18x50 (3,7 x 39 x 12)	**5,699**	3,7	39	39	20	3,2	300	7.200
ALHC19050	19x50 (4,4 x 35 x 12)	**7,399**	4,4	35	35	18	3,4	200	4.800
ALHC19060	19x60 (4,4 x 42 x 15)	**7,958**	4,4	42	42	22	3,4	200	4.800
ALHC19070	19x70 (4,4 x 44 x 15)	**8,916**	4,4	44	44	24	3,4	200	4.800
ALHC20050	20x50 (5 x 39 x 12)	**9,050**	5	39	39	19	3,9	200	4.800
ALHC20060	20x60 (5 x 41 x 12)	**9,747**	5	41	41	21	3,9	200	3.200
ALHC20070	20x70 (5 x 48 x 14)	**10,448**	5	48	48	26	3,9	200	2.400
ALHC20080	20x80 (5 x 54 x 18)	**11,701**	5	54	54	30	3,9	200	2.400
ALHC21070	21x70 (5,6 x 49 x 14)	**12,899**	5,6	49	49	23	4,4	200	2.400
ALHC21080	21x80 (5,6 x 54 x 14)	**14,101**	5,6	54	54	28	4,4	200	2.400
ALHC21090	21x90 (5,6 x 61 x 14)	**15,615**	5,6	61	61	32	4,4	200	1.200
ALHC21100	21x100 (5,6 x 66 x 18)	**15,639**	5,6	66	66	37	4,4	100	1.200
ALHC22110	22x110 (6 x 76 x 24)	**21,191**	6	73	73	43	4,7	100	1.200
ALHC22120	22x120 (6 x 81 x 29)	**22,104**	6	81	81	48	4,7	50	600
ALHC23130	23x130 (6,3 x 89 x 35)	**29,922**	6,3	89	89	55	5,2	50	600

Blister

CÓDIGO	MEDIDA	€/BOLSA	PCS.	BOLSAS
BZALHC14025	2,6 x 18 x 7	**1,857**	25	20
BZALHC16030	3,1 x 22 x 9	**1,857**	15	20
BZALHC17040	3,5 x 28 x 10	**1,857**	15	20
BZALHC18040	4,1 x 30 x 10	**1,857**	15	20
BZALHC18050	3,7 x 39 x 12	**1,857**	15	20
BZALHC19050	4,4 x 35 x 12	**1,857**	10	20
BZALHC19060	4,4 x 42 x 15	**1,857**	10	20
BZALHC19070	4,4 x 44 x 15	**1,857**	10	20
BZALHC20060	5 x 41 x 12	**1,857**	8	20
BZALHC20070	5 x 48 x 14	**1,857**	8	20
BZALHC20080	5 x 54 x 18	**1,857**	8	15
BZALHC21080	5,6 x 54 x 14	**1,857**	6	15
BZALHC21090	5,6 x 61 x 14	**1,857**	6	15
BZALHC21100	5,6 x 66 x 18	**1,857**	4	20
BZALHC22110	6 x 76 x 24	**1,857**	2	20
BZALHC22120	6 x 81 x 29	**1,857**	2	20
BZALHC23130	6,3 x 89 x 35	**1,857**	2	20

Caja con Ventana

CÓDIGO	MEDIDA	€/CAJA	PCS.	CAJAS
VALHC14025	2,6 x 18 x 7	**5,126**	125	8
VALHC16030	3,1 x 22 x 9	**3,495**	75	8
VALHC17040	3,5 x 28 x 10	**4,913**	75	8
VALHC18040	4,1 x 30 x 10	**5,518**	75	8
VALHC18050	3,7 x 39 x 12	**7,223**	90	8
VALHC19050	4,4 x 35 x 12	**6,255**	60	8
VALHC19060	4,4 x 42 x 15	**6,726**	60	8
VALHC19070	4,4 x 44 x 15	**7,537**	60	8
VALHC20050	5 x 39 x 12	**7,650**	60	8
VALHC20060	5 x 41 x 12	**8,240**	60	8
VALHC20070	5 x 48 x 14	**8,830**	60	8
VALHC20080	5 x 54 x 18	**9,891**	60	8
VALHC21070	5,6 x 49 x 14	**12,656**	70	8
VALHC21080	5,6 x 54 x 14	**13,905**	70	8
VALHC21090	5,6 x 61 x 14	**15,402**	70	8
VALHC21100	5,6 x 66 x 18	**8,346**	35	8
VALHC22110	6 x 76 x 24	**11,265**	35	8
VALHC22120	6 x 81 x 29	**7,243**	20	8
VALHC23130	6,3 x 89 x 35	**8,712**	20	8

NEW AL-HC B

Hembrilla cerrada roscada lacada blanca

MULTIMATERIAL

Madera noble | Madera fina | Madera pino | WHITE

CÓDIGO	MEDIDA	€/100	ØD	L1	B	L2	ØD		
ALHCB16030	16x30 (3,1 x 22 x 9)	**7,248**	3,1	22	22	12	2,4	300	13.500
ALHCB17040	17x40 (3,5 x 28 x 10)	**9,157**	3,5	28	28	14	2,7	300	7.200
ALHCB18050	18x50 (3,7 x 39 x 12)	**13,809**	3,7	39	39	20	3,2	300	7.200
ALHCB19060	19x60 (4,4 x 42 x 15)	**15,869**	4,4	42	42	22	3,4	200	4.800

Blister

CÓDIGO	MEDIDA	€/BOLSA	PCS.	BOLSAS
BZALHCB1630	3,1 x 22 x 9	**2,345**	15	20
BZALHCB1740	3,5 x 28 x 10	**2,345**	15	20
BZALHCB1850	3,7 x 39 x 12	**2,345**	15	20
BZALHCB1960	4,4 x 42 x 15	**2,345**	10	20

Hembrillas HB

MULTIMATERIAL

Madera noble | Madera fina | Madera pino

AL-HA

Hembrilla abierta

02 P. 372 Info. Técnica

CÓDIGO	MEDIDA	€/100	ØD	L1	B	L2	ØD		
ALHA14025	14x25 (2,6 x 18 x 7)	**2,925**	2,6	18	7	10	2,1	500	22.500
ALHA16030	16x30 (3,1 x 22 x 9)	**3,306**	3,1	22	9	12	2,4	300	13.500
ALHA17040	17x40 (3,5 x 26 x 10)	**4,649**	3,5	26	10	14	2,7	300	7.200
ALHA18040	18x40 (4,1 x 29 x 10)	**5,246**	4,1	29	10	15	3,2	300	7.200
ALHA18050	18x50 (3,7 x 34 x 12)	**5,699**	3,7	34	12	20	3,2	300	3.600
ALHA19050	19x50 (4,4 x 33 x 12)	**7,399**	4,4	33	12	18	3,4	200	4.800
ALHA19060	19x60 (4,4 x 39 x 15)	**7,958**	4,4	39	15	22	3,4	200	4.800
ALHA19070	19x70 (4,4 x 41 x 15)	**8,916**	4,4	41	15	24	3,4	200	2.400
ALHA20050	20x50 (5 x 35 x 12)	**9,050**	5	35	12	19	3,9	200	2.400
ALHA20060	20x60 (5 x 39 x 12)	**9,747**	5	39	12	21	3,9	200	2.400
ALHA20070	20x70 (5 x 44 x 14)	**10,448**	5	44	14	26	3,9	200	2.400
ALHA20080	20x80 (5 x 50 x 18)	**11,701**	5	50	18	30	3,9	200	2.400
ALHA21070	21x70 (5,6 x 43 x 14)	**12,899**	5,6	43	14	23	4,4	200	2.400
ALHA21080	21x80 (5,6 x 48 x 14)	**14,101**	5,6	48	14	28	4,4	200	2.400
ALHA21090	21x90 (5,6 x 56 x 14)	**15,615**	5,6	56	14	32	4,4	200	1.200
ALHA21100	21x100 (5,6 x 61 x 18)	**15,639**	5,6	61	18	37	4,4	100	1.200
ALHA22110	22x110 (6 x 69 x 24)	**21,191**	6	69	24	43	4,7	100	1.200
ALHA22120	22x120 (6 x 74 x 29)	**22,104**	6	74	29	48	4,7	50	600
ALHA23130	23x130 (6,3 x 89 x 35)	**29,922**	6,3	82	35	55	5,2	50	600

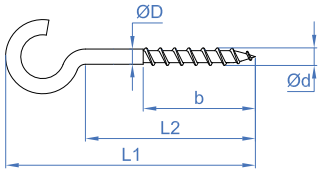

Blister

CÓDIGO	MEDIDA	€/BOLSA	PCS.	BOLSAS
BZALHA14025	2,6 x 18 x 7	**1,857**	25	20
BZALHA16030	3,1 x 22 x 9	**1,857**	15	20
BZALHA17040	3,5 x 26 x 10	**1,857**	15	20
BZALHA18040	4,1 x 29 x 10	**1,857**	15	20
BZALHA18050	3,7 x 34 x 12	**1,857**	15	20
BZALHA19050	4,4 x 33 x 12	**1,857**	10	20
BZALHA19060	4,4 x 39 x 15	**1,857**	10	20
BZALHA19070	4,4 x 41 x 15	**1,857**	10	20
BZALHA20060	5 x 39 x 12	**1,857**	8	20
BZALHA20070	5 x 44 x 14	**1,857**	8	20
BZALHA20080	5 x 50 x 18	**1,857**	8	20
BZALHA21080	5,6 x 48 x 14	**1,857**	6	20
BZALHA21090	5,6 x 56 x 14	**1,857**	6	20
BZALHA21100	5,6 x 61 x 18	**1,857**	5	15
BZALHA22110	6 x 69 x 24	**1,857**	2	15
BZALHA22120	6 x 74 x 29	**1,857**	2	15
BZALHA23130	6,3 x 89 x 35	**1,857**	2	15

Caja con Ventana

CÓDIGO	MEDIDA	€/CAJA	PCS.	CAJAS
VALHA14025	2,6 x 18 x 7	**5,126**	125	8
VALHA16030	3,1 x 22 x 9	**3,495**	75	8
VALHA17040	3,5 x 26 x 10	**4,913**	75	8
VALHA18040	4,1 x 29 x 10	**5,518**	75	8
VALHA18050	3,7 x 34 x 12	**7,223**	90	8
VALHA19050	4,4 x 33 x 12	**6,255**	60	8
VALHA19060	4,4 x 39 x 15	**6,726**	60	8
VALHA19070	4,4 x 41 x 15	**7,537**	60	8
VALHA20050	5 x 35 x 12	**7,650**	60	8
VALHA20060	5 x 39 x 12	**8,240**	60	8
VALHA20070	5 x 44 x 14	**8,830**	60	8
VALHA20080	5 x 50 x 18	**9,891**	60	8
VALHA21070	5,6 x 43 x 14	**12,656**	70	8
VALHA21080	5,6 x 48 x 14	**13,905**	70	8
VALHA21090	5,6 x 56 x 14	**15,402**	70	8
VALHA21100	5,6 x 61 x 18	**8,346**	35	8
VALHA22110	6 x 69 x 24	**11,265**	35	8
VALHA22120	6 x 74 x 29	**7,243**	20	8
VALHA23130	6,3 x 89 x 35	**8,712**	20	8

MULTIMATERIAL

Madera noble | Madera fina | Madera pino

AL-HA B NEW

Hembrilla abierta roscada lacada blanca

CÓDIGO	MEDIDA	€/100	ØD	L1	B	L2	ØD		
ALHAB16030	16x30 (3,1 x 22 x 9)	**7,248**	3,1	22	9	12	2,4	300	13.500
ALHAB17040	17x40 (3,5 x 26 x 10)	**9,157**	3,5	26	10	14	2,7	300	7.200
ALHAB18050	18x50 (3,7 x 34 x 12)	**13,809**	3,7	34	12	20	3,2	300	7.200
ALHAB19060	19x60 (4,4 x 39 x 15)	**15,869**	4,4	39	15	22	3,4	200	4.800

Blister

CÓDIGO	MEDIDA	€/BOLSA	PCS.	BOLSAS
BZALHAB1630	16 x 30	**2,345**	15	20
BZALHAB1740	17 x 40	**2,345**	15	20
BZALHAB1850	18 x 50	**2,345**	15	20
BZALHAB1960	19 x 60	**2,345**	10	20

Caja con Ventana

CÓDIGO	MEDIDA	€/CAJA	PCS.	CAJAS
VALHAB16030	16 x 30	**7,073**	75	8
VALHAB17040	17 x 40	**8,583**	75	8
VALHAB18050	18 x 50	**12,394**	75	8
VALHAB19060	19 x 60	**9,888**	50	8

HB Hembrillas

NEW HC-RM

Hembrilla cerrada. Rosca métrica con tuerca

MULTIMATERIAL

Madera noble

Madera fina

Madera pino

ZINC

CÓDIGO	MEDIDA	€/100		
HCRM03026	3 x 26	**27,810**	100	4.500
HCRM04035	4 x 35	**30,900**	100	4.500
HCRM05037	5 x 37	**36,908**	100	2.400
HCRM06050	6 x 50	**74,675**	100	1.200
HCRM08060	8 x 60	**85,833**	100	600
HCRM10065	10 x 65	**154,500**	50	300
HCRM12075	12 x 75	**206,000**	50	200

Blister

CÓDIGO	MEDIDA	€/BOLSA	PCS.	BOLSAS
BZHCRM03026	3 x 26	**1,857**	15	20
BZHCRM04035	4 x 35	**1,857**	15	20
BZHCRM05037	5 x 37	**1,857**	8	20
BZHCRM06050	6 x 50	**1,857**	6	20
BZHCRM08060	8 x 60	**1,857**	2	20
BZHCRM10065	10 x 65	**1,857**	2	20

NEW HA-RM

Hembrilla abierta. Rosca métrica con tuerca

MULTIMATERIAL

Madera noble

Madera fina

Madera pino

ZINC

CÓDIGO	MEDIDA	€/100		
HARM03026	3 x 26	**27,810**	100	4.500
HARM04035	4 x 35	**30,900**	100	4.500
HARM05037	5 x 37	**36,908**	100	2.400
HARM06050	6 x 50	**74,675**	100	1.200
HARM08060	8 x 60	**85,833**	50	300

Blister

CÓDIGO	MEDIDA	€/BOLSA	PCS.	BOLSAS
BZHARM03026	3 x 26	**1,857**	15	20
BZHARM04035	4 x 35	**1,857**	15	20
BZHARM05037	5 x 37	**1,857**	8	20
BZHARM06050	6 x 50	**1,857**	6	20
BZHARM08060	8 x 60	**1,857**	2	20

Puntas clavado PC

MULTIMATERIAL

Madera noble | Madera fina | Madera pino

PA-CP

Puntas acero cabeza plana

CÓDIGO	MEDIDA	€/100		
PACP22520	2,25 x 20	**0,887**	500	22.500
PACP22525	2,25 x 25	**1,054**	500	22.500
PACP22530	2,25 x 30	**1,217**	500	12.000
PACP25040	2,50 x 40	**1,986**	500	12.000
PACP25050	2,50 x 50	**2,059**	500	6.000
PACP29050	2,90 x 50	**2,961**	300	3.600
PACP29060	2,90 x 60	**3,463**	300	3.600
PACP29070	2,90 x 70	**3,976**	300	2.400
PACP34030	3,40 x 30	**2,364**	500	4.000
PACP34040	3,40 x 40	**2,867**	500	6.000
PACP34050	3,40 x 50	**4,233**	100	4.500
PACP34060	3,40 x 60	**4,552**	100	2.400
PACP34070	3,40 x 70	**5,183**	100	2.400
PACP34080	3,40 x 80	**6,039**	100	1.600

Blister

CÓDIGO	MEDIDA	€/BOLSA	PCS.	BOLSAS
BZPACP22520	2,25 x 20	**2,345**	50	20
BZPACP22525	2,25 x 25	**2,345**	50	20
BZPACP22530	2,25 x 30	**2,345**	50	20
BZPACP25040	2,50 x 40	**2,345**	35	20
BZPACP25050	2,50 x 50	**2,345**	30	20
BZPACP29060	2,90 x 60	**2,345**	20	20
BZPACP29070	2,90 x 70	**2,345**	20	20
BZPACP34040	3,40 x 40	**2,345**	20	20
BZPACP34050	3,40 x 50	**2,345**	10	20
BZPACP34060	3,40 x 60	**2,345**	10	20
BZPACP34070	3,40 x 70	**2,345**	10	20

MADERA

Madera noble | Madera fina | Madera pino

PA-CC NEW

Puntas acero cabeza cónica cobreada

CÓDIGO	MEDIDA	€/100		
PACC15015	1,5 x 15	**0,395**	800	36.000
PACC15020	1,5 x 20	**0,496**	800	36.000
PACC15025	1,5 x 25	**0,693**	500	22.500
PACC20025	2 x 25	**0,953**	500	22.500
PACC20030	2 x 30	**1,078**	500	12.000
PACC20035	2 x 35	**1,234**	500	12.000
PACC20040	2 x 40	**1,387**	500	12.000
PACC20045	2 x 45	**1,619**	500	6.000
PACC20050	2 x 50	**1,771**	500	6.000

Blister

CÓDIGO	MEDIDA	€/BOLSA	PCS.	BOLSAS
BZPACC15015	1,5 x 15	**1,857**	75	20
BZPACC15020	1,5 x 20	**1,857**	50	20
BZPACC15025	1,5 x 25	**1,857**	50	20
BZPACC20025	2 x 25	**1,857**	50	20
BZPACC20030	2 x 30	**1,857**	50	20
BZPACC20035	2 x 35	**1,857**	50	20
BZPACC20040	2 x 40	**1,857**	35	20
BZPACC20045	2 x 45	**1,857**	35	20
BZPACC20050	2 x 50	**1,857**	30	20

Caja con Ventana

CÓDIGO	MEDIDA	€/CAJA	PCS.	CAJAS
VPACC15015	1,5 x 15	**1,671**	240	8
VPACC15020	1,5 x 20	**1,906**	240	8
VPACC15025	1,5 x 25	**1,689**	150	8
VPACC20025	2 x 25	**2,215**	150	8
VPACC20030	2 x 30	**2,426**	150	8
VPACC20035	2 x 35	**2,774**	150	8
VPACC20040	2 x 40	**3,120**	150	8
VPACC20045	2 x 45	**3,466**	150	8
VPACC20050	2 x 50	**3,640**	150	8

PC Puntas clavado

NEW PA-CX

Puntas latón cabeza convexa

MADERA — Madera noble · Madera fina · Madera pino

Blister

CÓDIGO	MEDIDA	€/BOLSA	PCS.	BOLSAS
BZPACX11010	1,1 x 10	2,345	75	20
BZPACX13012	1,3 x 12	2,345	50	20
BZPACX13020	1,3 x 20	2,345	40	20
BZPACX15016	1,5 x 16	2,345	35	20
BZPACX15025	1,5 x 25	2,345	20	20
BZPACX18030	1,8 x 30	2,345	20	20

NEW GM-Z

Grampillón

MADERA — Madera noble · Madera fina · Madera pino

CÓDIGO	MEDIDA	€/100		
GMZ08012	8 x 12	0,395	800	36.000
GMZ10016	10 x 16	0,693	800	19.200
GMZ12020	12 x 20	1,189	800	19.200
GMZ15026	15 x 26	2,673	600	7.200
GMZ17030	17 x 30	4,358	600	7.200
GMZ19035	19 x 35	6,635	400	4.800

Blister

CÓDIGO	MEDIDA	€/BOLSA	PCS.	BOLSAS
BZGMZ08012	8 x 12	1,857	50	20
BZGMZ10016	10 x 16	1,857	40	20
BZGMZ12020	12 x 20	1,857	50	20
BZGMZ15026	15 x 26	1,857	40	20
BZGMZ17030	17 x 30	1,857	25	20
BZGMZ19035	19 x 35	1,857	15	20

Caja con Ventana

CÓDIGO	MEDIDA	€/CAJA	PCS.	CAJAS
VGMZ10016	10 x 16	2,426	240	20
VGMZ15026	15 x 26	6,760	200	20
VGMZ19035	19 x 35	7,974	100	20

NEW CF-B

Colgador cuadro fácil

MULTIMATERIAL — Madera noble · Madera fina · Madera pino · Cartón yeso

CÓDIGO	COLOR	€/100		
CFBL		11,717	200	2.400

Blister

CÓDIGO	COLOR	€/BOLSA	PCS.	BOLSAS
BZCFBL		2,345	10	20

Caja con Ventana

CÓDIGO	COLOR	€/CAJA	PCS.	CAJAS
VCFBL		22,846	150 uds.	8

* Gamas Blíster y Caja Ventana con aplicador incluido

Puntas clavado PC

MADERA — Madera noble · Madera fina · Madera pino — Ny NYLON

SV-NB NEW

Soporte vitrina blanco

CÓDIGO	MEDIDA	€/100		
SVNB01	Pequeño	10,896	300	3.600
SVNB02	Grande	14,858	200	2.400

Blister

CÓDIGO	MEDIDA	€/BOLSA	PCS.	BOLSAS
BZSVNB01	Pequeño	3,231	10	20
BZSVNB02	Grande	3,231	8	20

Caja con Ventana

CÓDIGO	MEDIDA	€/CAJA	PCS.	CAJAS
VSVNB01	Pequeño	12,306	90	8
VSVNB02	Grande	9,672	50	8

MADERA — Madera noble · Madera fina · Madera pino — Ny NYLON

SV-NM NEW

Soporte vitrina marrón

CÓDIGO	MEDIDA	€/100		
SVNM01	Pequeño	10,896	300	3.600
SVNM02	Grande	14,858	200	2.400

Blister

CÓDIGO	MEDIDA	€/BOLSA	PCS.	BOLSAS
BZSVNM01	Pequeño	3,231	10	20
BZSVNM02	Grande	3,231	8	20

Caja con Ventana

CÓDIGO	MEDIDA	€/CAJA	PCS.	CAJAS
VSVNM01	Pequeño	12,306	90	8
VSVNM02	Grande	9,672	50	8

MADERA — Madera noble · Madera fina · Madera pino — Ny NYLON

SV-C NEW

Soporte vitrina cuadrado 2 puntas

CÓDIGO	COLOR	€/100		
SVCBL		14,858	300	3.600
SVCMA		14,858	300	3.600

Blister

CÓDIGO	COLOR	€/BOLSA	PCS.	BOLSAS
BZSVCBL		3,231	10	20
BZSVCMA		3,231	10	20

Caja con Ventana

CÓDIGO	COLOR	€/CAJA	PCS.	CAJAS
VSVCBL		16,294	90	8
VSVCMA		16,294	90	8

MALETINES MULTIREFERENCIA

MALETÍN PROFESIONAL: TIRAFONDOS MADERA + PUNTAS

2.008 pcs.
COD. **MLTPPOP101**

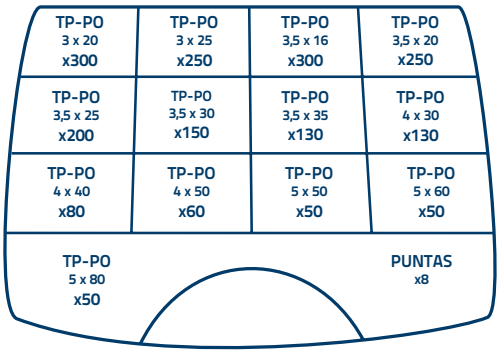

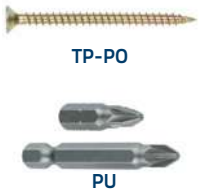

CÓDIGO	CONTENIDO	N° PIEZAS	€/1 pc.
MLTPPOP101	TP-PO + PUNTAS	2.008	**53,892**

CARACTERÍSTICAS:

- Maletín multiproducto de alta calidad
- Tamaño: 31,2 x 23,8 x 5,1 cms. (Ancho x Fondo x Alto)
- Ergonómico y de fácil manejo
- Apilable
- Configurable hasta 21 cavidades
- Separadores regulables
- Tapa con nervios que evita que se mezclen los tornillos
- Cierre resistente y duradero

MALETÍN PROFESIONAL MULTIPRODUCTO

670 pcs.
COD. **MLTBOP101**

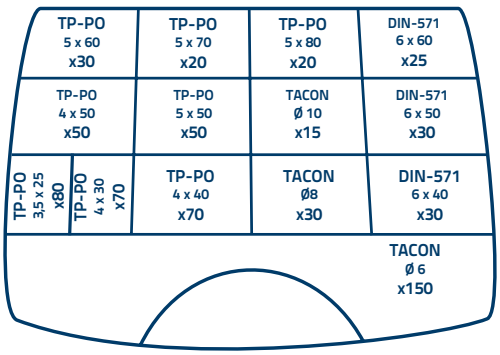

CÓDIGO	CONTENIDO	N° PIEZAS	€/1 pc.
MLTBOP101	TP-PO + DIN-571 + TACON	670	**52,930**

CARACTERÍSTICAS:

- Maletín multiproducto de alta calidad
- Tamaño: 31,2 x 23,8 x 5,1 cms. (Ancho x Fondo x Alto)
- Ergonómico y de fácil manejo
- Apilable
- Configurable hasta 21 cavidades
- Separadores regulables
- Tapa con nervios que evita que se mezclen los tornillos
- Cierre resistente y duradero

MALETINES MULTIREFERENCIA

MALETÍN TRANSPARENTE

CARACTERÍSTICAS:

- Tres composiciones adaptadas a las necesidades de cada cliente.
- Tres tamaños disponibles para cada composición.
- Permite colgarse en lineal. Dispone de un colgador de alta resistencia.
- Composiciones ideales para aumentar la compra impulsiva en el punto de venta.
- Tapa con nervios que evita que se mezclen los tornillos.

TAMAÑOS

GRANDE
29,5 x 18,5 x 4,5 cms.
(Ancho x Fondo x Alto)

MEDIANO
23,5 x 14,5 x 4 cms.
(Ancho x Fondo x Alto)

PEQUEÑO
16 x 10,5 x 3,5 cms.
(Ancho x Fondo x Alto)

COMPOSICIONES:

MADERA

TP-PO

PU-PO

CÓDIGO	CONTENIDO	TAMAÑO	N° PIEZAS	€/1 pc.
MLTPPOT101	TP-PO + PUNTAS	PEQUEÑO	407	**13,945**
MLTPPOT201	TP-PO + PUNTAS	MEDIANO	902	**25,897**
MLTPPOT301	TP-PO + PUNTAS	GRANDE	1.742	**41,787**

MULTIPRODUCTO

TACON

AL-RO

AL-HA

AL-HC

TP-PO Z

DIN-571

CÓDIGO	CONTENIDO	TAMAÑO	N° PIEZAS	€/1 pc.
MLMULT101	MULTIPRODUCTO	PEQUEÑO	165	**13,945**
MLMULT201	MULTIPRODUCTO	MEDIANO	415	**25,897**
MLMULT301	MULTIPRODUCTO	GRANDE	1.155	**41,041**

PLACA DE YESO LAMINADO

AL-HC

AL-RO

AL-HA

TP-PO Z

ANCLA

IN-CO

T4S

TAPLANY

TAPLAME
+ DIN-7981

CÓDIGO	CONTENIDO	TAMAÑO	N° PIEZAS	€/1 pc.
MLPLAT101	MULTIPRODUCTO	PEQUEÑO	130	**13,945**
MLPLAT201	MULTIPRODUCTO	MEDIANO	295	**25,897**
MLPLAT301	MULTIPRODUCTO	GRANDE	455	**41,041**

CONECTORES PARA MADERA

SO Soportes perforados

SO-UO

Con orificios de sellado

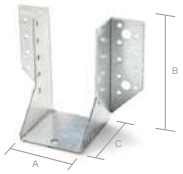

MADERA

Madera fina | Madera pino | Madera noble

CÓDIGO	A x B x C	€/100	N° AGUJEROS	Ø ORIFICIOS	ESPESOR	
SOU004110	40 x 110 x 80	**457,977**	4/1/22	11/7/4,6	2	25
SOU006100	60 x 100 x 80	**460,962**	4/1/22	11/7/4,6	2	25
SOU007125	70 x 125 x 80	**509,076**	4/1/28	11/7/4,6	2	25
SOU008120	80 x 120 x 80	**521,803**	4/1/28	11/7/4,6	2	25
SOU010140	100 x 140 x 80	**620,482**	4/1/34	11/7/4,6	2	10

SO-UR

De ancho variable con orificios de sellado

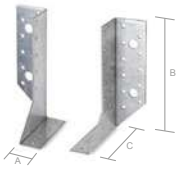

MADERA

Madera fina | Madera pino | Madera noble

CÓDIGO	A x B x C	€/100	N° AGUJEROS	Ø ORIFICIOS	ESPESOR	
SOUR30140DR	26 x 140 x 76	**435,519**	2/20	11/4,5	2	25
SOUR30140IZ	26 x 140 x 76	**435,519**	2/20	11/4,5	2	25

SC Conectores para madera, escuadras

SC-EI

De ensamblaje, perforada con orificios iguales

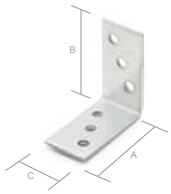

MADERA

Madera fina | Madera pino | Madera noble

CÓDIGO	A x B x C	€/100	N° AGUJEROS	Ø ORIFICIOS	ESPESOR	
SCEI040402	40 x 40 x 20	**61,844**	6	4,5	2	100
SCEI040404	40 x 40 x 40	**97,184**	8	4,6	2	50
SCEI040406	40 x 40 x 60	**159,106**	12	4,6	2	50
SCEI050504	50 x 50 x 40	**112,205**	8	4,6	2	50
SCEI060604	60 x 60 x 40	**150,608**	12	5	2	50
SCEI060606	60 x 60 x 60	**191,083**	18	5	2	50
SCEI060608	60 x 60 x 80	**337,281**	24	4,6	2	25
SCEI070704	75 x 75 x 40	**208,636**	12	5	2	50
SCEI080808	80 x 80 x 80	**389,462**	32	4,6	2	25
SCEI101004	100 x 100 x 40	**247,669**	20	4,6	2	50
SCEI101010	100 x 100 x 100	**612,860**	50	4,6	2,5	25

SC-ED

De ensamblaje, perforada con orificios desiguales

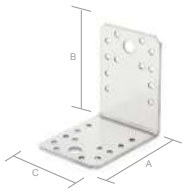

MADERA

Madera fina | Madera pino | Madera noble

CÓDIGO	A x B x C	€/100	N° AGUJEROS	Ø ORIFICIOS	ESPESOR	
SCED050503	50 x 50 x 35	**110,576**	2/12	11/4,5	2,5	50
SCED060604	60 x 60 x 45	**173,264**	2/12	10,4/4,8	2,5	50
SCED070705	70 x 70 x 55	**233,165**	2/20	10,4/4,6	2,5	50
SCED090904	90 x 90 x 40	**248,174**	4/16	10,4/4,6	2,5	50
SCED090906	90 x 90 x 65	**249,828**	5/15	12,8/4,6	2,5	25
SCED101009	105 x 105 x 90	**505,274**	5/29	12,8/4,6	3	25

TIRAFONDO DE ALTAS PRESTACIONES PARA MADERA
TEX

Asentamiento perfecto en cualquier superficie.
Disminuye el agrietamiento de la madera
Pag.174

Conectores para madera, escuadras

SC

MADERA

Madera fina | Madera pino | Madera noble

SC-LD

De ensamblaje de lados iguales

CÓDIGO	A x B x C	€/100	N° AGUJEROS	Ø ORIFICIOS	ESPESOR	
SCLD040606	60 x 60 x 40	**245,556**	2/13	11/5	2,5	50
SCLD060806	60 x 80 x 60	**311,937**	2/13	11/5	2,5	50

MADERA

Madera fina | Madera pino | Madera noble

SC-GA

Grande de ángulo

CÓDIGO	A x B x C	€/100	N° AGUJEROS	Ø ORIFICIOS	ESPESOR	
SCGA100404	40 x 40 x 100	**255,626**	16	5	2,4	25

MADERA

Madera fina | Madera pino | Madera noble

SC-RF

Reforzada

CÓDIGO	A x B x C	€/100	N° AGUJEROS	Ø ORIFICIOS	ESPESOR	
SCRF070705	70 x 70 x 55	**236,380**	2/12	11/4,6	2	50
SCRF070605	77 x 64 x 50	**209,399**	2/12	11/4,6	2,5	50
SCRF090906	90 x 90 x 65	**248,231**	2/24	11/4,5	2,5	25
SCRF101009	100 x 100 x 90	**486,067**	4/26	13,4/4,6	2,5	25
SCRF151506	150 x 150 x 65	**488,444**	3/13/1/15	11/5/11x32/4,6	2,5	25

MADERA

Madera fina | Madera pino | Madera noble

SC-RG

Regulable

CÓDIGO	A x B x C	€/100	N° AGUJEROS	Ø ORIFICIOS	ESPESOR	
SCRG090505	50 x 90 x 50	**252,651**	3/14	11/4,6	2,5	50
SCRG090508	50 x 90 x 80	**354,185**	5/16	13/4,6	2,5	50

MADERA

Madera fina | Madera pino | Madera noble

SC-AS

Asimétrica, derecha o izquierda

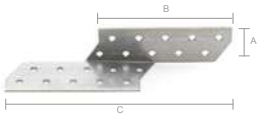

CÓDIGO	A x B x C	€/100	N° AGUJEROS	Ø ORIFICIOS	ESPESOR	
SCAS3317DR	32 x 100 x 170	**182,839**	20	5	2	50
SCAS3317IZ	32 x 100 x 170	**182,839**	20	5	2	50

MADERA

Madera fina | Madera pino | Madera noble

SC-CE

Para cemento

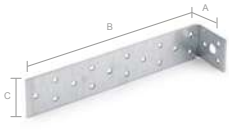

CÓDIGO	Z T	€/100	N° AGUJEROS	Ø ORIFICIOS	ESPESOR	
SCCE200404	40 x 205 x 40	**287,500**	18	4,5	1,8	10

SC

Conectores para madera, escuadras

SC-OB

Bicromatada para sillas con orificios biselados en ambas caras

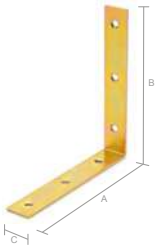

MADERA

Madera fina | Madera pino | Madera noble

CÓDIGO	A x B x C	€/100	N° AGUJEROS	Ø ORIFICIOS	ESPESOR	
SCOB020214	25 x 25 x 15	**45,502**	4	4	1,8	100
SCOB030314	30 x 30 x 15	**52,283**	4	4,6	2	100
SCOB040415	40 x 40 x 15	**61,038**	4	4,5	1,8	100
SCOB050515	50 x 50 x 15	**68,628**	4	5	2	100
SCOB060618	60 x 60 x 16	**75,564**	4	5	2	100
SCOB070718	75 x 75 x 18	**99,036**	4	5,2	2	50
SCOB090920	90 x 90 x 20	**129,525**	4	6,5	2	50
SCOB101020	100 x 100 x 20	**147,499**	6	5,5	2	40
SCOB121222	125 x 125 x 22	**236,585**	6	5,5	2,5	40
SCOB151525	150 x 150 x 25	**345,486**	6	5,5	3	20

NEW SC-CD Z

Cincada grande y de caras desiguales

MADERA

Madera fina | Madera pino | Madera noble

CÓDIGO	A x B x C	€/100	N° AGUJEROS	Ø ORIFICIOS	ESPESOR	
SCCDZ402575	25 x 40 x 75	**226,663**	5	4,6	2	20

SC-CI

Bicromatada grande y de caras iguales

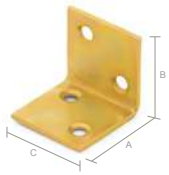

MADERA

Madera fina | Madera pino | Madera noble

CÓDIGO	A x B x C	€/100	N° AGUJEROS	Ø ORIFICIOS	ESPESOR	
SCCI303030	30 x 30 x 30	**82,599**	4	4,6	2	100
SCCI404040	40 x 40 x 40	**104,551**	4	4,6	2	50
SCCI606060	60 x 60 x 60	**208,965**	8	4,5	2	50

SC-EM

Bicromatada para empotrar

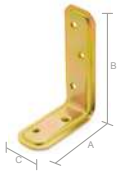

MADERA

Madera fina | Madera pino | Madera noble

CÓDIGO	A x B x C	€/100	N° AGUJEROS	Ø ORIFICIOS	ESPESOR	
SCEM081240	80 x 120 x 40	**462,863**	5	4,7	1,6	20
SCEM101640	100 x 160 x 37	**517,220**	5	4,5	2	20

SC-ER

Bicromatada regulable para empotrar

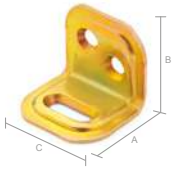

MADERA

Madera fina | Madera pino | Madera noble

CÓDIGO	A x B x C	€/100	N° AGUJEROS	Ø ORIFICIOS	ESPESOR	
SCER302525	25 x 25 x 30	**103,435**	1/2	4,5 x 14/4,5	1,2	50
SCER392822	39 x 28 x 22	**88,651**	1/1	4,5 x 16/4,5	1	50

Conectores para madera, escuadras SC

MADERA — Madera fina / Madera pino / Madera noble — ZINC

CÓDIGO	A x B x C	€/100	N° AGUJEROS	Ø ORIFICIOS	ESPESOR	
SCGEZ704025	25 x 40 x 70	**214,102**	2/3	4,5 x 11/4,5	1,5	20

SC-GE Z NEW

Cincada grande y regulable para empotrar

MADERA — Madera fina / Madera pino / Madera noble — YELLOW

CÓDIGO	A x B x C	€/100	N° AGUJEROS	Ø ORIFICIOS	ESPESOR	
SCLCZ354030	34 x 38 x 30	**121,733**	2	5	2	100

SC-LC NEW

Galvanizada y bicromatada, en L, para cercados de celosía con tornillo soldado

MADERA — Madera fina / Madera pino / Madera noble — YELLOW

CÓDIGO	A x B x C	€/KIT	N° AGUJEROS	Ø ORIFICIOS	ESPESOR	KITS X
SCMX020214	25 x 25 x 14	**3,909**	4	4	1,8	10
SCMX030314	30 x 30 x 14	**4,316**	4	4	1,8	10
SCMX040415	40 x 40 x 15	**4,968**	4	4,2	1,8	10
SCMX050515	50 x 50 x 15	**6,232**	4	4,6	1,8	10
SCMX060618	60 x 60 x 18	**7,067**	4	4,5	1,8	10
SCMX070718	75 x 75 x 18	**7,460**	4	5	2	10

SC-MX

Bicromatada para sillas en maxipack (10 uds)

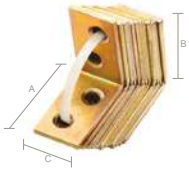

MADERA — Madera fina / Madera pino / Madera noble — YELLOW

CÓDIGO	A x B x C	€/100	N° AGUJEROS	Ø ORIFICIOS	ESPESOR	
SCPD107530	75 x 100 x 30	**241,373**	5	5	2,5	50
SCPD128035	80 x 120 x 35	**414,368**	7	4,5	3,5	25

SC-PD

Bicromatada para poste, de caras desiguales

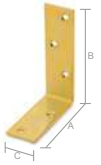

MADERA — Madera fina / Madera pino / Madera noble — ZINC

CÓDIGO	A x B x C	€/100	N° AGUJEROS	Ø ORIFICIOS	ESPESOR	
SCREZ357565	39 x 75 x 65	**515,937**	3/2/2	7/7 x 25/7 x 60	3	10

SC-RE Z NEW

Cincada regulable

TIRAFONDO DE ALTAS PRESTACIONES PARA MADERA
TEX

Asentamiento perfecto en cualquier superficie.

Disminuye el agrietamiento de la madera

Pag. 174

PT

Conectores para madera, pletinas

PT-BR

De ensamble y brida plana

MADERA — Madera fina · Madera pino · Madera noble

CÓDIGO	MEDIDA	€/100	N° AGUJEROS	Ø ORIFICIOS	GROSOR	
PTBR10035	95 x 35	**116,134**	2/12	11/4,5	2,5	50
PTBR13355	135 x 55	**252,329**	2/20	11/4,5	2,5	50

PT-EM

Bicromatada para empotrar

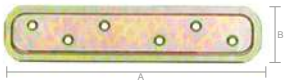

MADERA — Madera fina · Madera pino · Madera noble

CÓDIGO	MEDIDA	€/100	N° AGUJEROS	Ø ORIFICIOS	GROSOR	
PTEM18040	180 x 40	**308,884**	6	4,7	2	20

PT-ET

En T

MADERA — Madera fina · Madera pino · Madera noble

CÓDIGO	MEDIDA	€/100	N° AGUJEROS	Ø ORIFICIOS	GROSOR	
PTET169845	160 x 98 x 45	**1.163,357**	4/20	11/4,5	2,5	25

PT-OB

Bicromatada de unión, con orificios biselados en ambas caras

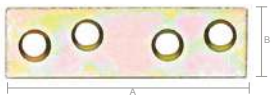

MADERA — Madera fina · Madera pino · Madera noble

CÓDIGO	MEDIDA	€/100	N° AGUJEROS	Ø ORIFICIOS	GROSOR	
PTOB05015	50 x 15	**51,700**	4	4	1,6	100
PTOB06015	60 x 15	**59,091**	4	4,5	2	100
PTOB08015	80 x 15	**66,480**	4	4,5	1,8	100
PTOB10015	100 x 15	**73,871**	4	4,5	1,8	100
PTOB12020	120 x 20	**81,214**	4	5,5	2	100

PT-TT

En T

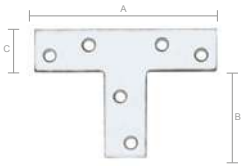

MADERA — Madera fina · Madera pino · Madera noble

CÓDIGO	MEDIDA	€/100	N° AGUJEROS	Ø ORIFICIOS	GROSOR	
PTTT030716	70 x 35 x 16	**143,545**	6	4,3	1,5	50
PTTT111430	140 x 80 x 30	**316,724**	6	5	2	25

PT-UN

De ensamble universal

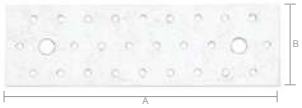

MADERA — Madera fina · Madera pino · Madera noble

CÓDIGO	MEDIDA	€/100	N° AGUJEROS	Ø ORIFICIOS	GROSOR	
PTUN12038	120 x 40	**125,557**	10	11/4,5	2	50
PTUN16038	160 x 40	**180,691**	12	11/4,5	2	100
PTUN20060	200 x 60	**267,336**	2/26	11/4,5	2	25
PTUN20080	200 x 80	**295,468**	2/38	11/4,5	2	25
PTUN24060	240 x 60	**371,636**	2/32	11/4,5	2	25
PTUN24080	240 x 80	**457,977**	2/46	11/4,5	2	25

Conectores para madera, anclajes para postes AP

AP-AR

Bicromatado de altura regulable

MADERA — Madera fina, Madera pino, Hormigón celular, Hormigón hueco, Hormigón

CÓDIGO	MEDIDA	€/100	MÉTRICA	N° AGUJEROS	GROSOR	
APAR070	70 x 70 x 100 x 100	**3.930,134**	M20	8	5	1
APAR150	150 x 150 x 100 x 100	**4.653,107**	M20	8	5	1

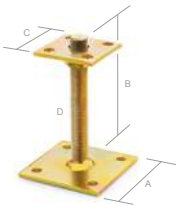

AP-AT

En U para atornillar directamente o sobre espárragos

MADERA — Madera fina, Madera pino, Piedra, Madera noble, Ladrillo macizo, Hormigón celular, Hormigón hueco, Hormigón

CÓDIGO	MEDIDA	€/100	N° AGUJEROS	Ø ORIFICIOS	GROSOR	
APAT071	71 x 200 x 60 x 50	**2.068,198**	6	10,5	4	1
APAT091	91 x 200 x 60 x 50	**2.313,397**	6	10,5	4	1
APAT101	101 x 200 x 60 x 50	**2.393,211**	6	10,5	4	1

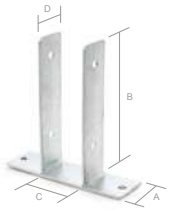

AP-FL

En L, soldado y con pata de acero corrugado

MADERA — Madera noble, Hormigón celular, Hormigón hueco, Hormigón

CÓDIGO	MEDIDA	€/100	ØD(MM)	N° AGUJEROS	Ø ORIFICIOS	GROSOR	
APFL801020	80 x 100 x 200 x 60	**1.651,579**	19	3	11	4	1

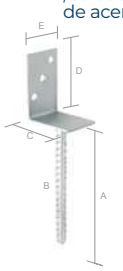

AP-FU Z NEW

Cincado en U con ancho regulable

MADERA — Piedra, Madera noble, Ladrillo macizo, Hormigón celular, Hormigón hueco, Hormigón

CÓDIGO	MEDIDA	€/100	N° AGUJEROS	Ø ORIFICIOS	GROSOR	
APFUZ100	71 - 131 x 110 x 100 x 70	**3.882,674**	10	10,5	5	1

AP-PD

Desigual

MADERA — Madera noble, Hormigón celular, Hormigón hueco, Hormigón

CÓDIGO	MEDIDA	€/100	N° AGUJEROS	Ø ORIFICIOS	GROSOR	
APPD100	100 x 100 x 150 x 43	**3.258,560**	8	10,5	5	1

AP

Conectores para madera, anclajes para postes

AP-PG

Igual

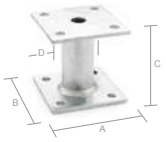

MADERA

Madera noble | Hormigón celular | Hormigón hueco | Hormigón

CÓDIGO	MEDIDA	€/100	N° AGUJEROS	Ø ORIFICIOS	GROSOR	
APPG070	70 x 90 x 70 x 80 x 90	**3.374,757**	8	8,5	5	1
APPG100	100 x 100 x 100 x 100 x 100	**4.027,064**	8	10,5	5	1

AP-PT

En U, soldado, con pata de acero corrugada

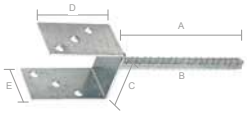

MADERA

Piedra | Madera noble | Ladrillo macizo | Hormigón celular | Hormigón hueco | Hormigón

CÓDIGO	MEDIDA	€/100	ØD(MM)	N° AGUJEROS	Ø ORIFICIOS	GROSOR	
APPT071	71 x 100 x 200 x 60	**2.052,294**	19	6	10,5	4	1
APPT091	91 x 100 x 200 x 60	**2.150,970**	19	6	10,5	4	1
APPT101	101 x 100 x 200 x 60	**2.196,949**	19	6	10,5	4	1

NEW AP-UE Z

Cincado en U para empotrar con ancho regulable

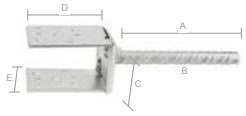

MADERA

Madera noble | Hormigón celular | Hormigón hueco | Hormigón

CÓDIGO	MEDIDA	€/100	N° AGUJEROS	GROSOR	
APUEZ200	71 - 131 x 110 x 200 x 70	**4.176,948**	6	4,5	1

AP-SB

Sobre base

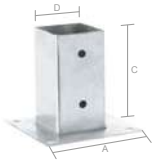

MADERA

Ladrillo macizo | Hormigón celular | Hormigón hueco | Hormigón

CÓDIGO	MEDIDA	€/100	N° AGUJEROS	Ø ORIFICIOS	GROSOR	UD. MIN. VENTA	
APSB71	71 x 71 x 150	**1.347,097**	2	4 x 11	1,8	2	1
APSB91	91 x 91 x 150	**1.562,875**	2	4 x 11	1,8	2	1

AP-EN

Para enterrar

MADERA

Ladrillo macizo | Hormigón celular | Hormigón hueco | Hormigón

CÓDIGO	MEDIDA	€/100	N° AGUJEROS	Ø ORIFICIOS	GROSOR	UD. MIN. VENTA	
APEN71	71 x 71 x 750	**1.645,615**	2	4 x 11	1,8	2	1
APEN91	91 x 91 x 750	**1.985,772**	2	4 x 11	1,8	2	1

VM-PF

Puntas de fijación ATLANTIS C3-M

MADERA

Madera fina | Madera pino | Hormigón celular | Hormigón hueco | Hormigón

CÓDIGO	MEDIDA	€/100	
VMPF050	4 x 50	**24,048**	200

TORNILLERÍA NORMALIZADA

DIN-933

Tornillo rosca métrica con cabeza hexagonal 8.8. Rosca completa

DIN-933

Cincado

Disponible en varios recubrimientos.
Consulte precio y plazo de entrega.

METAL

CÓDIGO	MEDIDA	€/100			
D93304008 NEW	M4 x 8	3,068	7	500	22.500
D93304010 NEW	M4 x 10	3,196	7	500	22.500
D93304012 NEW	M4 x 12	3,266	7	500	12.000
D93304016 NEW	M4 x 16	3,484	7	500	12.000
D93304020 NEW	M4 x 20	4,160	7	500	12.000
D93304025 NEW	M4 x 25	4,659	7	500	6.000
D93304030 NEW	M4 x 30	5,325	7	500	6.000
D93304035 NEW	M4 x 35	5,595	7	250	6.000
D93304040 NEW	M4 x 40	6,919	7	250	3.000
D93304045 NEW	M4 x 45	8,029	7	250	3.000
D93304050 NEW	M4 x 50	9,135	7	250	3.000
D93304060 NEW	M4 x 60	11,957	7	250	3.000
D93305010 NEW	M5 x 10	3,921	8	500	12.000
D93305012 NEW	M5 x 12	4,139	8	500	12.000
D93305016 NEW	M5 x 16	4,361	8	500	6.000
D93305020 NEW	M5 x 20	4,864	8	500	6.000
D93305025 NEW	M5 x 25	5,138	8	500	6.000
D93305030 NEW	M5 x 30	6,178	8	500	6.000
D93305035 NEW	M5 x 35	6,670	8	250	3.000
D93305040 NEW	M5 x 40	7,197	8	250	3.000
D93305045 NEW	M5 x 45	7,630	8	250	3.000
D93305050 NEW	M5 x 50	8,254	8	250	3.000
D93305060 NEW	M5 x 60	9,298	8	250	1.500
D93305070 NEW	M5 x 70	10,251	8	250	3.000
D93306010	M6 x 10	4,791	10	250	6.000
D93306012	M6 x 12	5,262	10	250	6.000
D93306016	M6 x 16	5,647	10	250	6.000
D93306020	M6 x 20	6,486	10	250	3.000
D93306025	M6 x 25	7,131	10	250	3.000
D93306030	M6 x 30	8,213	10	250	3.000
D93306035 NEW	M6 x 35	9,266	10	250	3.000
D93306040	M6 x 40	10,324	10	250	3.000
D93306045	M6 x 45	11,378	10	250	1.500
D93306050	M6 x 50	12,411	10	250	1.500
D93306060 NEW	M6 x 60	14,518	10	100	1.200
D93306065	M6 x 65	15,337	10	100	600
D93306070 NEW	M6 x 70	17,188	10	100	1.200
D93308016	M8 x 16	11,554	13	200	2.400
D93308020	M8 x 20	12,743	13	200	1.600
D93308025	M8 x 25	14,761	13	200	2.400
D93308030	M8 x 30	17,042	13	200	1.200
D93308035	M8 x 35	17,735	13	200	1.200
D93308040	M8 x 40	16,713	13	200	1.200
D93308045 NEW	M8 x 45	19,399	13	200	1.200
D93308050	M8 x 50	21,181	13	200	800
D93308060	M8 x 60	25,431	13	200	800
D93308070	M8 x 70	32,133	13	200	800
D93308080	M8 x 80	41,659	13	100	600
D93308090	M8 x 90	52,395	13	100	600
D93308100	M8 x 100	57,606	13	100	400
D93308110	M8 x 110	137,776	13	100	400
D93308120	M8 x 120	138,632	13	100	400
D93310016	M10 x 16	21,712	17	200	1.200
D93310020	M10 x 20	21,965	17	200	1.200
D93310025	M10 x 25	25,522	17	200	1.200
D93310030	M10 x 30	28,919	17	200	800
D93310035	M10 x 35	30,905	17	200	1.200
D93310040	M10 x 40	31,841	17	200	800
D93310045 NEW	M10 x 45	36,019	17	200	800
D93310050	M10 x 50	38,386	17	200	800
D93310060	M10 x 60	42,758	17	100	600
D93310070	M10 x 70	48,606	17	100	400
D93310080	M10 x 80	56,607	17	100	400
D93310090	M10 x 90	75,993	17	50	300

CÓDIGO	MEDIDA	€/100			
D93310100 NEW	M10 x 100	83,592	17	50	300
D93312020	M12 x 20	34,344	19	100	1.200
D93312025	M12 x 25	35,384	19	100	600
D93312030	M12 x 30	38,979	19	100	600
D93312035	M12 x 35	43,777	19	100	600
D93312040	M12 x 40	46,436	19	100	600
D93312045	M12 x 45	53,404	19	100	600
D93312050	M12 x 50	55,103	19	100	400
D93312060	M12 x 60	59,661	19	100	400
D93312070	M12 x 70	72,093	19	100	400
D93312080	M12 x 80	88,601	19	50	300
D93312090	M12 x 90	109,353	19	50	300
D93312100	M12 x 100	123,580	19	25	300
D93312110	M12 x 110	181,639	19	25	300
D93312120	M12 x 120	196,466	19	25	300
D93314030	M14 x 30	71,864	22	50	400
D93314035 NEW	M14 x 35	76,821	22	50	300
D93314040	M14 x 40	82,209	22	50	300
D93314045 NEW	M14 x 45	90,983	22	50	300
D93314050	M14 x 50	98,589	22	50	300
D93314060	M14 x 60	111,093	22	50	300
D93314070	M14 x 70	125,421	22	50	300
D93314080	M14 x 80	136,538	22	25	150
D93314090	M14 x 90	163,724	22	25	150
D93314100	M14 x 100	184,111	22	25	150
D93314110	M14 x 110	213,723	22	25	150
D93314120 NEW	M14 x 120	243,655	22	25	150
D93316030	M16 x 30	105,314	24	50	300
D93316035 NEW	M16 x 35	110,978	24	50	300
D93316040	M16 x 40	93,226	24	50	300
D93316045	M16 x 45	120,862	24	50	300
D93316050	M16 x 50	121,226	24	50	300
D93316060	M16 x 60	122,685	24	50	200
D93316070	M16 x 70	159,695	24	25	150
D93316080	M16 x 80	174,405	24	25	150
D93316090	M16 x 90	185,512	24	25	150
D93316100	M16 x 100	232,918	24	25	150
D93316110	M16 x 110	325,915	24	25	150
D93316120	M16 x 120	342,964	24	25	150
D93318030 NEW	M18 x 30	156,239	27	25	150
D93318035 NEW	M18 x 35	161,044	27	25	300
D93318040	M18 x 40	169,974	27	25	300
D93318045 NEW	M18 x 45	176,738	27	25	300
D93318050	M18 x 50	183,837	27	25	150
D93318060	M18 x 60	203,126	27	25	150
D93318070	M18 x 70	245,319	27	25	150
D93318080	M18 x 80	264,001	27	25	150
D93318090	M18 x 90	344,171	27	25	150
D93318100	M18 x 100	386,360	27	25	150
D93318110	M18 x 110	532,827	27	25	100
D93318120 NEW	M18 x 120	591,445	27	25	100
D93320030	M20 x 30	159,016	30	25	150
D93320035 NEW	M20 x 35	163,956	30	25	150
D93320040	M20 x 40	201,472	30	25	150
D93320045 NEW	M20 x 45	183,057	30	25	150
D93320050	M20 x 50	188,299	30	25	150
D93320060	M20 x 60	231,601	30	25	150
D93320070	M20 x 70	256,311	30	25	100
D93320080	M20 x 80	281,254	30	10	120
D93320090	M20 x 90	344,171	30	10	60
D93320100	M20 x 100	387,927	30	10	60
D93320110	M20 x 110	534,782	30	10	60
D93320120	M20 x 120	558,130	30	10	60

BLISTER y CAJA VENTANA
Siguiente página

Tornillo rosca métrica con cabeza hexagonal 8.8. Rosca completa

DIN-933

Blister

CÓDIGO	MEDIDA	€/BOLSA	PCS.	BOLSAS
BZ3Z04008	M4 x 8	**1,857**	6	20
BZ3Z04010	M4 x 10	**1,857**	6	20
BZ3Z04012	M4 x 12	**1,857**	6	20
BZ3Z04016	M4 x 16	**1,857**	6	20
BZ3Z04020	M4 x 20	**1,857**	6	20
BZ3Z04025	M4 x 25	**1,857**	6	20
BZ3Z04030	M4 x 30	**1,857**	6	20
BZ3Z04035	M4 x 35	**1,857**	6	20
BZ3Z04040	M4 x 40	**1,857**	6	20
BZ3Z04045	M4 x 45	**1,857**	6	20
BZ3Z04050	M4 x 50	**1,857**	6	20
BZ3Z04060	M4 x 60	**1,857**	6	20
BZ3Z05010	M5 x 10	**1,857**	6	20
BZ3Z05012	M5 x 12	**1,857**	6	20
BZ3Z05015	M5 x 15	**1,857**	6	20
BZ3Z05016	M5 x 16	**1,857**	6	20
BZ3Z05020	M5 x 20	**1,857**	6	20
BZ3Z05025	M5 x 25	**1,857**	6	20
BZ3Z05030	M5 x 30	**1,857**	6	20
BZ3Z05035	M5 x 35	**1,857**	6	20
BZ3Z05040	M5 x 40	**1,857**	6	20
BZ3Z05045	M5 x 45	**1,857**	6	20
BZ3Z05050	M5 x 50	**1,857**	6	20
BZ3Z05060	M5 x 60	**1,857**	6	20
BZ3Z06016	M6 x 16	**1,857**	6	20
BZ3Z06020	M6 x 20	**1,857**	6	20
BZ3Z06025	M6 x 25	**1,857**	6	20
BZ3Z06030	M6 x 30	**1,857**	6	20
BZ3Z06040	M6 x 40	**1,857**	6	20
BZ3Z06050	M6 x 50	**1,857**	6	20
BZ3Z06060	M6 x 60	**1,857**	4	20
BZ3Z06070	M6 x 70	**1,857**	4	20
BZ3Z08016	M8 x 16	**1,857**	4	20
BZ3Z08020	M8 x 20	**1,857**	4	20
BZ3Z08025	M8 x 25	**1,857**	4	20
BZ3Z08030	M8 x 30	**1,857**	4	20
BZ3Z08040	M8 x 40	**1,857**	4	20
BZ3Z08050	M8 x 50	**1,857**	4	20
BZ3Z08060	M8 x 60	**1,857**	4	20
BZ3Z08070	M8 x 70	**1,857**	4	20
BZ3Z08080	M8 x 80	**1,857**	4	20
BZ3Z10030	M10 x 30	**1,857**	2	20
BZ3Z10040	M10 x 40	**1,857**	2	20
BZ3Z10050	M10 x 50	**1,857**	2	20

Caja con Ventana

CÓDIGO	MEDIDA	€/CAJA	PCS.	CAJAS
VD93304008	M4 x 8	**4,254**	100	8
VD93304010	M4 x 10	**4,432**	100	8
VD93304012	M4 x 12	**4,528**	100	8
VD93304016	M4 x 16	**4,831**	100	8
VD93304020	M4 x 20	**5,562**	100	8
VD93304025	M4 x 25	**5,169**	80	8
VD93304030	M4 x 30	**5,485**	80	8
VD93304040	M4 x 40	**4,455**	50	8
VD93304050	M4 x 50	**4,884**	40	8
VD93304060	M4 x 60	**7,226**	40	8
VD93305010	M5 x 10	**5,048**	100	8
VD93305012	M5 x 12	**4,263**	80	8
VD93305016	M5 x 16	**4,665**	80	8
VD93305020	M5 x 20	**4,552**	70	8
VD93305025	M5 x 25	**4,579**	60	8
VD93305030	M5 x 30	**3,671**	40	8
VD93305040	M5 x 40	**3,518**	30	8
VD93305050	M5 x 50	**2,988**	15	8
VD93305060	M5 x 60	**3,146**	15	8
VD93305070	M5 x 70	**2,892**	10	8
VD93306016	M6 x 16	**3,829**	50	8
VD93306020	M6 x 20	**4,339**	50	8
VD93306025	M6 x 25	**4,292**	45	8
VD93306030	M6 x 30	**4,391**	40	8
VD93306040	M6 x 40	**4,141**	30	8
VD93306050	M6 x 50	**2,985**	15	8
VD93306060	M6 x 60	**3,361**	15	8
VD93306070	M6 x 70	**3,831**	15	8
VD93308016	M8 x 16	**6,276**	40	8
VD93308020	M8 x 20	**6,115**	35	8
VD93308025	M8 x 25	**5,919**	30	8
VD93308030	M8 x 30	**5,699**	25	8
VD93308040	M8 x 40	**4,535**	20	8
VD93308050	M8 x 50	**4,313**	15	8
VD93308060	M8 x 60	**5,178**	15	8
VD93308070	M8 x 70	**6,444**	15	8
VD93308080	M8 x 80	**5,570**	10	8
VD93308100	M8 x 100	**7,416**	10	8
VD93310020	M10 x 20	**4,514**	15	8
VD93310030	M10 x 30	**5,799**	15	8
VD93310040	M10 x 40	**4,257**	10	8
VD93310050	M10 x 50	**5,132**	10	8
VD93310060	M10 x 60	**5,717**	10	8
VD93310070	M10 x 70	**6,498**	10	8
VD93310080	M10 x 80	**7,568**	10	8
VD93312030	M12 x 30	**5,205**	10	8
VD93312040	M12 x 40	**5,091**	8	8
VD93312050	M12 x 50	**4,419**	6	8
VD93312060	M12 x 60	**4,910**	6	8
VD93312070	M12 x 70	**5,783**	6	8
VD93312080	M12 x 80	**7,108**	6	8

Disponible en varios recubrimientos.
Consulte precio y plazo de entrega.

Más gama página anterior

DIN-933

Tornillo rosca métrica con cabeza hexagonal. Rosca completa

INOXIDABLE

NEW DIN-933 A2

Inoxidable A2

CÓDIGO	MEDIDA	€/100			
D933IM04010	M4 x 10	10,005	7	500	12.000
D933IM04016	M4 x 16	11,988	7	500	12.000
D933IM04020	M4 x 20	13,790	7	500	8.000
D933IM04025	M4 x 25	14,872	7	500	8.000
D933IM04030	M4 x 30	17,035	7	500	6.000
D933IM04035	M4 x 35	20,911	7	250	6.000
D933IM04040	M4 x 40	23,254	7	250	6.000
D933IM05010	M5 x 10	10,455	8	500	8.000
D933IM05016	M5 x 16	12,258	8	500	-
D933IM05020	M5 x 20	13,881	8	500	6.000
D933IM05025	M5 x 25	15,954	8	500	4.000
D933IM05030	M5 x 30	18,477	8	500	4.000
D933IM05035	M5 x 35	20,460	8	250	3.000
D933IM05040	M5 x 40	22,984	8	250	3.000
D933IM05050	M5 x 50	28,122	8	250	3.000
D933IM06010	M6 x 10	17,541	10	250	6.000
D933IM06016	M6 x 16	18,581	10	250	4.000
D933IM06020	M6 x 20	21,528	10	250	4.000
D933IM06025	M6 x 25	22,367	10	250	3.000
D933IM06030	M6 x 30	25,986	10	250	3.000
D933IM06035	M6 x 35	29,387	10	250	2.000
D933IM06040	M6 x 40	32,483	10	250	2.000
D933IM06050	M6 x 50	38,546	10	250	1.500
D933IM08016	M8 x 16	34,289	13	200	1.600
D933IM08020	M8 x 20	37,166	13	200	1.600
D933IM08025	M8 x 25	41,957	13	200	1.600
D933IM08030	M8 x 30	46,647	13	200	1.200
D933IM08035	M8 x 35	51,327	13	200	1.200
D933IM08040	M8 x 40	56,656	13	200	1.200
D933IM08050	M8 x 50	68,172	13	200	800
D933IM08060	M8 x 60	77,806	13	200	800
D933IM08070	M8 x 70	93,239	13	200	800
D933IM08080	M8 x 80	106,569	13	100	600
D933IM08090	M8 x 90	118,071	13	100	600
D933IM08100	M8 x 100	132,475	13	100	600
D933IM10020	M10 x 20	69,860	17	200	800
D933IM10025	M10 x 25	73,268	17	200	800
D933IM10030	M10 x 30	80,291	17	200	800
D933IM10035	M10 x 35	87,533	17	200	800

CÓDIGO	MEDIDA	€/100			
D933IM10040	M10 x 40	92,435	17	200	-
D933IM10050	M10 x 50	110,115	17	200	-
D933IM10060	M10 x 60	126,100	17	100	600
D933IM10070	M10 x 70	142,241	17	100	400
D933IM10080	M10 x 80	167,367	17	100	400
D933IM10090	M10 x 90	188,559	17	50	300
D933IM10100	M10 x 100	212,756	17	50	300
D933IM12020	M12 x 20	114,684	19	100	600
D933IM12030	M12 x 30	119,288	19	100	600
D933IM12040	M12 x 40	134,437	19	100	400
D933IM12050	M12 x 50	155,144	19	100	400
D933IM12060	M12 x 60	176,831	19	100	400
D933IM12070	M12 x 70	198,744	19	100	-
D933IM12080	M12 x 80	248,328	19	50	300
D933IM12090	M12 x 90	271,873	19	50	300
D933IM12100	M12 x 100	295,429	19	25	150
D933IM14030	M14 x 30	224,782	22	50	-
D933IM14040	M14 x 40	246,189	22	50	300
D933IM14050	M14 x 50	280,443	22	50	300
D933IM14060	M14 x 60	318,975	22	50	200
D933IM14070	M14 x 70	355,368	22	50	200
D933IM14080	M14 x 80	381,715	22	25	150
D933IM14100	M14 x 100	523,553	22	25	150
D933IM16030	M16 x 30	248,217	24	50	300
D933IM16040	M16 x 40	257,709	24	50	200
D933IM16050	M16 x 50	293,914	24	50	200
D933IM16060	M16 x 60	334,377	24	50	200
D933IM16070	M16 x 70	372,712	24	25	150
D933IM16080	M16 x 80	413,175	24	25	150
D933IM16090	M16 x 90	487,587	24	25	150
D933IM16100	M16 x 100	528,174	24	25	100
D933IM18030	M18 x 30	496,239	27	25	100
D933IM18040	M18 x 40	524,850	27	25	200
D933IM18050	M18 x 50	573,331	27	25	150
D933IM18060	M18 x 60	640,772	27	25	150
D933IM18070	M18 x 70	712,424	27	25	100
D933IM18080	M18 x 80	779,889	27	25	100
D933IM18090	M18 x 90	847,343	27	25	100
D933IM18100	M18 x 100	914,794	27	25	100

Blister

CÓDIGO	MEDIDA	€/BOLSA	PCS.	BOLSAS
BZ3I04010	M4 x 10	2,345	6	20
BZ3I04016	M4 x 16	2,345	6	20
BZ3I04020	M4 x 20	2,345	6	20
BZ3I04030	M4 x 30	2,345	6	20
BZ3I04040	M4 x 40	2,345	6	20
BZ3I05010	M5 x 10	2,345	6	20
BZ3I05016	M5 x 16	2,345	6	20
BZ3I05020	M5 x 20	2,345	6	20
BZ3I05025	M5 x 25	#N/D	6	20
BZ3I05030	M5 x 30	2,345	6	20
BZ3I05040	M5 x 40	2,345	6	20
BZ3I05050	M5 x 50	2,345	6	20
BZ3I06016	M6 x 16	2,345	6	20
BZ3I06020	M6 x 20	2,345	6	20
BZ3I06025	M6 x 25	2,345	6	20
BZ3I06030	M6 x 30	2,345	6	20
BZ3I06040	M6 x 40	2,345	6	20
BZ3I06050	M6 x 50	2,345	6	20
BZ3I08016	M8 x 16	2,345	4	20
BZ3I08020	M8 x 20	2,345	4	20
BZ3I08025	M8 x 25	2,345	4	20
BZ3I08030	M8 x 30	2,345	4	20
BZ3I08040	M8 x 40	2,345	4	20
BZ3I08050	M8 x 50	2,345	4	20
BZ3I08060	M8 x 60	2,345	4	20
BZ3I10020	M10 x 20	2,345	2	20
BZ3I10030	M10 x 30	2,345	2	20
BZ3I10040	M10 x 40	2,345	2	20

Caja con Ventana

CÓDIGO	MEDIDA	€/CAJA	PCS.	CAJAS
VD933I04010	M4 x 10	5,351	40	8
VD933I04016	M4 x 16	6,411	40	8
VD933I04020	M4 x 20	7,107	40	8
VD933I04030	M4 x 30	6,833	30	8
VD933I04040	M4 x 40	7,485	25	8
VD933I05010	M5 x 10	5,592	40	8
VD933I05016	M5 x 16	6,556	40	8
VD933I05020	M5 x 20	7,423	40	8
VD933I05030	M5 x 30	4,941	20	8
VD933I05040	M5 x 40	6,146	20	8
VD933I05050	M5 x 50	3,948	10	8
VD933I06010	M6 x 10	7,036	30	8
VD933I06016	M6 x 16	7,177	30	8
VD933I06020	M6 x 20	8,315	30	8
VD933I06025	M6 x 25	7,200	25	8
VD933I06030	M6 x 30	8,365	25	8
VD933I06040	M6 x 40	6,515	15	8
VD933I06050	M6 x 50	5,154	10	8
VD933I08016	M8 x 16	9,169	20	8
VD933I08020	M8 x 20	9,938	20	8
VD933I08025	M8 x 25	11,220	20	8
VD933I08030	M8 x 30	9,355	15	8
VD933I08040	M8 x 40	7,575	10	8
VD933I08050	M8 x 50	9,114	10	8
VD933I08060	M8 x 60	10,403	10	8
VD933I10020	M10 x 20	9,340	10	8
VD933I10030	M10 x 30	10,735	10	8
VD933I10040	M10 x 40	12,359	10	8
VD933I10050	M10 x 50	14,723	10	8
VD933I10060	M10 x 60	16,860	10	8

Tornillo hexagonal rosca media DIN-931 NEW

METAL

Disponible en varios recubrimientos.
Consulte precio y plazo de entrega.

CÓDIGO	MEDIDA	€/100			
D931806030	M6 x 30	8,393	10	250	3.000
D931806035	M6 x 35	9,946	10	250	2.000
D931806040	M6 x 40	10,674	10	250	2.000
D931806045	M6 x 45	12,012	10	250	2.000
D931806050	M6 x 50	12,747	10	250	1.500
D931806060	M6 x 60	15,499	10	100	1.200
D931806070	M6 x 70	19,760	10	100	1.200
D931808030	M8 x 30	17,250	13	200	1.200
D931808035	M8 x 35	18,255	13	200	1.200
D931808040	M8 x 40	19,448	13	200	1.200
D931808045	M8 x 45	21,479	13	200	1.200
D931808050	M8 x 50	22,797	13	250	1.000
D931808060	M8 x 60	26,849	13	250	-
D931808070	M8 x 70	32,926	13	250	-
D931808080	M8 x 80	43,375	13	100	600
D931808090	M8 x 90	54,073	13	100	600
D931808100	M8 x 100	58,240	13	100	600
D931808110	M8 x 110	62,428	13	100	400
D931808120	M8 x 120	69,205	13	100	400
D931808130	M8 x 130	76,076	13	50	400
D931808140	M8 x 140	78,655	13	50	400
D931808150	M8 x 150	83,613	13	50	400
D931810035	M10 x 35	32,854	17	200	800
D931810040	M10 x 40	33,821	17	200	-
D931810045	M10 x 45	38,102	17	200	-
D931810050	M10 x 50	44,491	17	200	-
D931810060	M10 x 60	45,278	17	100	600
D931810070	M10 x 70	50,502	17	100	400
D931810080	M10 x 80	59,533	17	10	400
D931810090	M10 x 90	69,638	17	50	300
D931810100	M10 x 100	77,345	17	50	300
D931810110	M10 x 110	87,201	17	50	300
D931810120	M10 x 120	94,075	17	50	300
D931810130	M10 x 130	101,813	17	50	200
D931810140	M10 x 140	104,295	17	50	200
D931810150	M10 x 150	113,221	17	25	200
D931812040	M12 x 40	48,221	19	100	400
D931812045	M12 x 45	55,134	19	100	400
D931812050	M12 x 50	60,563	19	100	400
D931812060	M12 x 60	62,719	19	100	-
D931812070	M12 x 70	73,632	19	100	-
D931812080	M12 x 80	89,263	19	50	300
D931812090	M12 x 90	92,390	19	50	200
D931812100	M12 x 100	101,050	19	25	200
D931812110	M12 x 110	118,095	19	25	200
D931812120	M12 x 120	127,012	19	25	200

CÓDIGO	MEDIDA	€/100			
D931812130	M12 x 130	140,234	19	25	200
D931812140	M12 x 140	147,202	19	25	-
D931812150	M12 x 150	154,426	19	10	120
D931814050	M14 x 50	98,779	22	50	300
D931814060	M14 x 60	112,185	22	50	200
D931814070	M14 x 70	125,840	22	50	200
D931814080	M14 x 80	137,783	22	25	150
D931814090	M14 x 90	165,027	22	25	150
D931814100	M14 x 100	190,486	22	25	150
D931814110	M14 x 110	209,030	22	25	150
D931814120	M14 x 120	213,127	22	25	150
D931814130	M14 x 130	217,831	22	25	100
D931814140	M14 x 140	222,893	22	25	100
D931814150	M14 x 150	235,591	22	10	120
D931816050	M16 x 50	123,146	24	50	200
D931816060	M16 x 60	125,726	24	50	200
D931816070	M16 x 70	131,394	24	25	150
D931816080	M16 x 80	146,539	24	25	150
D931816090	M16 x 90	161,644	24	25	150
D931816100	M16 x 100	192,247	24	25	100
D931816110	M16 x 110	211,803	24	25	100
D931816120	M16 x 120	226,425	24	25	100
D931816130	M16 x 130	238,874	24	25	100
D931816140	M16 x 140	245,641	24	25	100
D931816150	M16 x 150	272,151	24	10	80
D931818060	M18 x 60	225,292	27	25	150
D931818070	M18 x 70	234,673	27	25	100
D931818080	M18 x 80	265,079	27	25	100
D931818090	M18 x 90	271,783	27	25	100
D931818100	M18 x 100	296,400	27	25	100
D931818110	M18 x 110	314,340	27	10	80
D931818120	M18 x 120	354,945	27	10	80
D931818130	M18 x 130	468,974	27	10	80
D931818140	M18 x 140	500,601	27	10	80
D931818150	M18 x 150	532,373	27	10	-
D931820060	M20 x 60	232,679	30	25	100
D931820070	M20 x 70	257,712	30	25	100
D931820080	M20 x 80	284,045	30	25	100
D931820090	M20 x 90	344,715	30	25	-
D931820100	M20 x 100	396,479	30	25	-
D931820110	M20 x 110	444,860	30	10	-
D931820120	M20 x 120	480,456	30	10	-
D931820130	M20 x 130	514,069	30	10	-
D931820140	M20 x 140	547,494	30	10	60
D931820150	M20 x 150	582,733	30	5	30

Blister

CÓDIGO	MEDIDA	€/BOLSA	PCS.	BOLSAS
BZ93106030	M6 x 30	1,857	6	20
BZ93106040	M6 x 40	1,857	6	20
BZ93106050	M6 x 50	1,857	6	20
BZ93106060	M6 x 60	1,857	4	20
BZ93106070	M6 x 70	1,857	4	20
BZ93108030	M8 x 30	1,857	4	20
BZ93108040	M8 x 40	1,857	4	20
BZ93108050	M8 x 50	1,857	4	20
BZ93108060	M8 x 60	1,857	4	20
BZ93108070	M8 x 70	1,857	4	20
BZ93108080	M8 x 80	1,857	4	20

Caja con Ventana

CÓDIGO	MEDIDA	€/CAJA	PCS.	CAJAS
VD93106030	M6 x 30	5,036	40	8
VD93106040	M6 x 40	4,803	30	8
VD93106050	M6 x 50	3,184	15	8
VD93106060	M6 x 60	3,560	15	8
VD93106070	M6 x 70	4,235	15	8
VD93108030	M8 x 30	6,039	25	8
VD93108040	M8 x 40	5,251	20	8
VD93108050	M8 x 50	4,617	15	8
VD93108060	M8 x 60	5,437	15	8
VD93108070	M8 x 70	6,667	15	8
VD93108080	M8 x 80	5,855	10	8
VD93110040	M10 x 40	4,847	10	8
VD93110050	M10 x 50	6,006	10	8
VD93110060	M10 x 60	6,113	10	8
VD93110070	M10 x 70	6,818	10	8
VD93110080	M10 x 80	8,037	10	8
VD93112050	M12 x 50	4,906	6	8
VD93112060	M12 x 60	5,300	6	8
VD93112070	M12 x 70	5,964	6	8
VD93112080	M12 x 80	7,230	6	8

NEW

DIN-6921

Tornillo cabeza hexagonal con arandela estampada y grafilada cal 8.8

METAL

Disponible en varios recubrimientos.
Consulte precio y plazo de entrega.

CÓDIGO	MEDIDA	€/100			
D692105010	M5 x 10	**6,946**	8	500	6.000
D692105012	M5 x 12	**7,564**	8	500	4.000
D692105016	M5 x 16	**8,473**	8	500	4.000
D692105020	M5 x 20	**8,693**	8	500	3.000
D692105025	M5 x 25	**10,043**	8	500	3.000
D692105030	M5 x 30	**11,725**	8	500	3.000
D692106010	M6 x 10	**10,262**	10	250	-
D692106012	M6 x 12	**10,575**	10	250	3.000
D692106016	M6 x 16	**11,509**	10	250	3.000
D692106020	M6 x 20	**12,686**	10	250	300
D692106025	M6 x 25	**14,187**	10	250	2.000
D692106030	M6 x 30	**16,459**	10	250	2.000
D692106035	M6 x 35	**16,806**	10	250	1.500
D692108012	M8 x 12	**20,380**	13	200	1.600
D692108016	M8 x 16	**21,187**	13	200	1.600
D692108020	M8 x 20	**21,644**	13	200	-
D692108025	M8 x 25	**25,214**	13	200	-
D692108030	M8 x 30	**28,016**	13	200	1.200
D692108035	M8 x 35	**31,178**	13	200	1.200
D692108040	M8 x 40	**32,424**	13	200	800
D692108050	M8 x 50	**35,370**	13	200	800
D692108060	M8 x 60	**37,193**	13	200	600
D692110020	M10 x 20	**38,886**	15	200	800
D692110025	M10 x 25	**41,612**	15	200	800
D692110030	M10 x 30	**45,289**	15	200	800
D692110035	M10 x 35	**48,269**	15	200	-
D692110040	M10 x 40	**53,574**	15	200	-
D692110050	M10 x 50	**59,743**	15	200	-
D692112025	M12 x 25	**62,827**	16	100	-
D692112030	M12 x 30	**67,558**	16	100	400
D692112035	M12 x 35	**73,690**	16	100	400
D692112040	M12 x 40	**77,569**	16	100	400
D692112045	M12 x 45	**87,426**	16	100	400
D692112050	M12 x 50	**90,118**	16	100	-
D692112060	M12 x 60	**102,653**	16	100	-

Tornillo rosca métrica con cabeza Allen 8.8. Cincado

DIN-912

METAL

Disponible en varios recubrimientos.
Consulte precio y plazo de entrega.

CÓDIGO	MEDIDA	€/100			
D91204008 NEW	M4 x 8	4,172	3	500	22.500
D91204010	M4 x 10	4,254	3	500	12.000
D91204012	M4 x 12	5,408	3	500	12.000
D91204016	M4 x 16	5,593	3	500	12.000
D91204020	M4 x 20	5,734	3	500	6.000
D91204025 NEW	M4 x 25	6,582	3	500	6.000
D91204030 NEW	M4 x 30	7,571	3	500	6.000
D91204035 NEW	M4 x 35	8,329	3	200	4.800
D91204040 NEW	M4 x 40	9,239	3	200	2.400
D91204045 NEW	M4 x 45	9,957	3	200	2.400
D91204050 NEW	M4 x 50	10,609	3	200	2.400
D91205008 NEW	M5 x 8	5,044	4	500	12.000
D91205010	M5 x 10	5,147	4	500	12.000
D91205012	M5 x 12	5,167	4	500	6.000
D91205016	M5 x 16	5,267	4	500	6.000
D91205020	M5 x 20	5,511	4	500	6.000
D91205025	M5 x 25	6,970	4	500	6.000
D91205030 NEW	M5 x 30	7,952	4	500	6.000
D91205035 NEW	M5 x 35	8,580	4	200	4.800
D91205040 NEW	M5 x 40	9,528	4	200	2.400
D91205045 NEW	M5 x 45	10,104	4	200	2.400
D91205050 NEW	M5 x 50	10,702	4	200	2.400
D91206010	M6 x 10	7,179	5	200	4.800
D91206012	M6 x 12	7,371	5	200	4.800
D91206016	M6 x 16	7,615	5	200	4.800
D91206020	M6 x 20	8,044	5	200	2.400
D91206025	M6 x 25	11,038	5	200	2.400
D91206030	M6 x 30	11,591	5	200	2.400
D91206035 NEW	M6 x 35	11,708	5	200	2.400
D91206040 NEW	M6 x 40	12,206	5	200	2.400
D91206045 NEW	M6 x 45	12,690	5	200	2.400
D91206050 NEW	M6 x 50	13,472	5	200	2.400
D91206060 NEW	M6 x 60	14,647	5	200	1.200
D91208010 NEW	M8 x 10	12,652	6	100	2.400
D91208012 NEW	M8 x 12	13,150	6	100	2.400
D91208016	M8 x 16	13,417	6	100	2.400
D91208020	M8 x 20	14,169	6	100	2.400

CÓDIGO	MEDIDA	€/100			
D91208025	M8 x 25	15,474	6	100	1.200
D91208030	M8 x 30	18,564	6	100	1.200
D91208035 NEW	M8 x 35	24,205	6	100	1.200
D91208040	M8 x 40	29,307	6	100	1.200
D91208045 NEW	M8 x 45	29,757	6	100	1.200
D91208050 NEW	M8 x 50	30,643	6	100	1.200
D91208060 NEW	M8 x 60	32,023	6	100	1.200
D91208070 NEW	M8 x 70	33,310	6	100	600
D91208080 NEW	M8 x 80	36,641	6	100	600
D91210016 NEW	M10 x 16	29,396	8	100	1.200
D91210020	M10 x 20	35,954	8	100	1.200
D91210025 NEW	M10 x 25	38,213	8	100	1.200
D91210030	M10 x 30	40,019	8	100	1.200
D91210035 NEW	M10 x 35	45,269	8	100	600
D91210040	M10 x 40	49,255	8	100	600
D91210045 NEW	M10 x 45	54,260	8	100	600
D91210050	M10 x 50	55,768	8	100	600
D91210060	M10 x 60	63,554	8	100	600
D91210070	M10 x 70	69,037	8	100	600
D91210080 NEW	M10 x 80	72,481	8	50	600
D91210090 NEW	M10 x 90	73,748	8	50	300
D91210100 NEW	M10 x 100	78,486	8	50	300
D91212020 NEW	M12 x 20	51,026	10	100	600
D91212025 NEW	M12 x 25	52,036	10	100	600
D91212030 NEW	M12 x 30	54,453	10	100	600
D91212035 NEW	M12 x 35	57,680	10	100	600
D91212040 NEW	M12 x 40	60,276	10	100	600
D91212045 NEW	M12 x 45	63,912	10	100	600
D91212050 NEW	M12 x 50	68,248	10	50	600
D91212060 NEW	M12 x 60	77,497	10	50	300
D91212070 NEW	M12 x 70	92,370	10	50	300
D91212080 NEW	M12 x 80	101,713	10	50	300
D91212090 NEW	M12 x 90	111,885	10	50	300
D91212100 NEW	M12 x 100	125,310	10	50	300
D91212110 NEW	M12 x 110	140,348	10	50	300
D91212120 NEW	M12 x 120	152,275	10	50	300

Caja con Ventana

CÓDIGO	MEDIDA	€/CAJA	PCS.	CAJAS
VD91204010	M4 x 10	8,464	150	8
VD91204012	M4 x 12	9,257	125	8
VD91204020	M4 x 20	7,694	100	8
VD91204030	M4 x 30	4,257	40	8
VD91204040	M4 x 40	3,016	20	8
VD91204050	M4 x 50	4,491	20	8
VD91205010	M5 x 10	8,330	100	8
VD91205012	M5 x 12	7,403	100	8
VD91205016	M5 x 16	6,265	90	8
VD91205020	M5 x 20	5,317	70	8
VD91205025	M5 x 25	5,614	60	8
VD91205030	M5 x 30	4,772	40	8
VD91205040	M5 x 40	3,142	20	8
VD91205050	M5 x 50	3,386	20	8
VD91206010	M6 x 10	4,985	50	8
VD91206012	M6 x 12	4,848	50	8
VD91206016	M6 x 16	4,756	50	8
VD91206020	M6 x 20	5,394	50	8
VD91206025	M6 x 25	8,155	50	8
VD91206030	M6 x 30	5,786	35	8
VD91206040	M6 x 40	5,493	30	8
VD91206050	M6 x 50	3,293	15	8
VD91206060	M6 x 60	3,567	15	8
VD91208010	M8 x 16	5,385	30	8
VD91208016	M8 x 10	5,453	30	8
VD91208020	M8 x 20	5,541	30	8
VD91208030	M8 x 30	4,982	20	8
VD91208040	M8 x 40	7,897	20	8
VD91208050	M8 x 50	4,292	10	8
VD91208060	M8 x 60	4,498	10	8

DIN-603/934

Tornillo con cabeza redonda con cuello cuadrado y tuerca hexagonal. Cincado

METAL

ZINC

Disponible en varios recubrimientos.
Consulte precio y plazo de entrega.

CÓDIGO		MEDIDA	€/100		
D603905016	NEW	M5 x 16	6,684	500	6.000
D603905020		M5 x 20	6,888	500	3.000
D603905025	NEW	M5 x 25	7,748	500	3.000
D603905030		M5 x 30	7,859	500	3.000
D603905035	NEW	M5 x 35	10,192	200	2.400
D603905040		M5 x 40	10,383	200	2.400
D603905045	NEW	M5 x 45	12,022	200	2.400
D603905050		M5 x 50	13,319	200	2.400
D603905060	NEW	M5 x 60	15,496	100	1.200
D603905070	NEW	M5 x 70	17,354	100	1.200
D603905080	NEW	M5 x 80	20,800	100	1.200
D603906016		M6 x 16	9,790	200	2.400
D603906020		M6 x 20	9,949	200	2.400
D603906025	NEW	M6 x 25	10,608	200	2.400
D603906030		M6 x 30	11,138	200	1.200
D603906035	NEW	M6 x 35	12,376	200	2.400
D603906040		M6 x 40	12,542	200	1.200
D603906045	NEW	M6 x 45	14,664	200	1.200
D603906050		M6 x 50	15,520	200	1.200
D603906060		M6 x 60	17,878	100	1.200
D603906070		M6 x 70	21,538	100	1.200
D603906080		M6 x 80	21,791	100	600
D603906090		M6 x 90	34,001	100	600
D603906100		M6 x 100	36,490	100	600
D603906110	NEW	M6 x 110	41,964	100	600
D603906120	NEW	M6 x 120	45,864	100	600
D603906130	NEW	M6 x 130	50,450	100	600
D603906140	NEW	M6 x 140	56,992	100	-
D603906150	NEW	M6 x 150	62,358	100	600
D603908016	NEW	M8 x 16	18,252	200	1.200
D603908020		M8 x 20	19,261	200	1.200
D603908025		M8 x 25	19,368	200	1.200
D603908030		M8 x 30	20,568	200	1.200
D603908035	NEW	M8 x 35	22,121	200	1.200
D603908040		M8 x 40	23,001	200	1.200
D603908045	NEW	M8 x 45	26,260	200	1.200
D603908050		M8 x 50	28,867	100	1.200
D603908060		M8 x 60	32,368	100	600
D603908070		M8 x 70	34,556	100	600
D603908080		M8 x 80	39,936	100	400
D603908090		M8 x 90	49,140	100	600
D603908100		M8 x 100	50,211	100	600
D603908110		M8 x 110	51,175	50	300

CÓDIGO		MEDIDA	€/100		
D603908120		M8 x 120	51,480	50	300
D603908130	NEW	M8 x 130	57,096	50	300
D603908140	NEW	M8 x 140	65,218	50	300
D603908150	NEW	M8 x 150	70,616	50	300
D603910020	NEW	M10 x 20	33,464	100	600
D603910025		M10 x 25	33,973	100	600
D603910030		M10 x 30	44,370	100	600
D603910035	NEW	M10 x 35	46,186	100	600
D603910040		M10 x 40	46,942	100	600
D603910045	NEW	M10 x 45	50,128	100	600
D603910050		M10 x 50	50,891	100	600
D603910060		M10 x 60	60,715	50	300
D603910070		M10 x 70	65,874	50	300
D603910080		M10 x 80	74,637	50	300
D603910090		M10 x 90	81,179	50	300
D603910100		M10 x 100	85,179	50	300
D603910110		M10 x 110	96,172	25	300
D603910120		M10 x 120	102,052	25	300
D603910130	NEW	M10 x 130	106,132	25	150
D603910140	NEW	M10 x 140	118,810	25	150
D603910150	NEW	M10 x 150	129,355	25	150
D603910160	NEW	M10 x 160	135,304	25	150
D603910180	NEW	M10 x 180	157,383	25	100
D603910200	NEW	M10 x 200	166,296	25	75
D603912030		M12 x 30	71,971	50	300
D603912035	NEW	M12 x 35	75,816	50	300
D603912040		M12 x 40	84,344	50	300
D603912045	NEW	M12 x 45	91,000	50	300
D603912050		M12 x 50	95,739	50	300
D603912060		M12 x 60	104,312	25	300
D603912070		M12 x 70	141,853	25	300
D603912080	NEW	M12 x 80	146,120	25	150
D603912100	NEW	M12 x 100	152,672	25	150
D603912120	NEW	M12 x 120	157,352	25	150
D603912140	NEW	M12 x 140	168,480	25	150
D603912160	NEW	M12 x 160	192,608	25	100
D603912180	NEW	M12 x 180	215,779	25	100
D603912200	NEW	M12 x 200	236,808	10	40
D603912220	NEW	M12 x 220	288,829	10	30
D603912240	NEW	M12 x 240	322,400	10	30
D603912260	NEW	M12 x 260	359,424	10	20
D603912280	NEW	M12 x 280	392,808	10	20
D603912300	NEW	M12 x 300	436,103	10	20

Blister

CÓDIGO	MEDIDA	€/BOLSA	PCS.	BOLSAS
BZ603905020	M5 x 20	2,345	10	15
BZ603905030	M5 x 30	2,345	10	15
BZ603905040	M5 x 40	2,345	4	15
BZ603905050	M6 x 16	2,345	4	15
BZ603906016	M6 x 80	2,345	4	15
BZ603906020	M6 x 20	2,345	4	15
BZ603906030	M6 x 30	2,345	4	15
BZ603906040	M6 x 40	2,345	4	15
BZ603906050	M6 x 50	2,345	4	15
BZ603906060	M6 x 60	2,345	2	15
BZ603906070	M6 x 70	2,345	2	15
BZ603906080	M8 x 20	2,345	2	15
BZ603908025	M8 x 25	2,345	4	15
BZ603908030	M8 x 30	2,345	4	15
BZ603908040	M8 x 40	2,345	4	15
BZ603908050	M8 x 50	2,345	2	15
BZ603908060	M8 x 60	2,345	2	15
BZ603908070	M8 x 70	2,345	2	15
BZ603908080	M8 x 80	2,345	2	12
BZ603908090	M8 x 90	2,345	2	12
BZ603910025	M10 x 25	2,345	2	10
BZ603910030	M10 x 30	2,345	2	10
BZ603910040	M10 x 40	2,345	2	10
BZ603910050	M12 x 70	2,345	2	10

Caja con Ventana

CÓDIGO	MEDIDA	€/CAJA	PCS.	CAJAS
VD603905020	M5 x 20	4,555	50	8
VD603905030	M5 x 30	4,572	40	8
VD603905040	M5 x 40	5,408	40	8
VD603905050	M5 x 50	6,295	35	8
VD603906016	M6 x 16	3,864	30	8
VD603906020	M6 x 20	3,910	30	8
VD603906030	M6 x 30	4,423	30	8
VD603906040	M6 x 40	4,157	25	8
VD603906050	M6 x 50	5,238	25	8
VD603906060	M6 x 60	6,035	25	8
VD603906070	M6 x 70	7,564	25	8
VD603906080	M6 x 80	5,883	20	8
VD603908025	M8 x 25	4,317	15	8
VD603908030	M8 x 30	4,504	15	8
VD603908040	M8 x 40	4,659	15	8
VD603908050	M8 x 50	5,848	15	8
VD603908060	M8 x 60	5,249	12	8
VD603908070	M8 x 70	4,666	10	8
VD603908080	M8 x 80	5,394	10	8
VD603908090	M8 x 90	6,701	10	8
VD603908100	M8 x 100	6,726	10	8
VD603910025	M10 x 25	6,882	15	8
VD603910030	M10 x 30	5,990	10	8
VD603910040	M10 x 40	6,216	10	8
VD603910050	M10 x 50	6,310	8	8
VD603910060	M10 x 60	7,210	8	8
VD603910070	M10 x 70	7,454	8	8
VD603910080	M10 x 80	8,494	8	8

Tornillo arado con cabeza avellanada 8.8. Bicromatado. Con tuerca.

DIN-608 NEW

METAL

CÓDIGO	MEDIDA	€/100		
D60810035	M10 x 35	**56,490**	100	600
D60810040	M10 x 40	**58,279**	100	600
D60810045	M10 x 45	**64,292**	100	600
D60810050	M10 x 50	**68,457**	100	400
D60810060	M10 x 60	**80,252**	100	400
D60811040	M11 x 40	**65,912**	50	300
D60811045	M11 x 45	**72,622**	50	300
D60811050	M11 x 50	**77,151**	50	300
D60811060	M11 x 60	**90,762**	50	300
D60811070	M11 x 70	**101,812**	50	300
D60811080	M11 x 80	**114,951**	50	200
D60811090	M11 x 90	**127,453**	50	200
D60812040	M12 x 40	**80,784**	50	300
D60812045	M12 x 45	**84,977**	50	300
D60812050	M12 x 50	**89,702**	50	300
D60812060	M12 x 60	**103,485**	50	200
D60812070	M12 x 70	**114,916**	50	200
D60812080	M12 x 80	**126,714**	50	200
D60812090	M12 x 90	**142,146**	50	200
D60812100	M12 x 100	**157,549**	50	200

Disponible en varios recubrimientos.
Consulte precio y plazo de entrega.

Tornillo ranurado, cabeza cilíndrica 4.8. Cincado

DIN-84

METAL Chapa

CÓDIGO		MEDIDA	€/100		
T0840304Z	NEW	M3 x 4	**1,616**	1.000	45.000
T0840306Z		M3 x 6	**1,634**	1.000	30.000
T0840308Z		M3 x 8	**1,656**	1.000	30.000
T0840310Z		M3 x 10	**1,706**	1.000	24.000
T0840312Z	NEW	M3 x 12	**2,070**	1.000	24.000
T0840316Z		M3 x 16	**2,081**	1.000	16.000
T0840320Z		M3 x 20	**2,567**	1.000	12.000
T0840325Z		M3 x 25	**3,359**	1.000	12.000
T0840330Z	NEW	M3 x 30	**3,863**	500	6.000
T0840335Z	NEW	M3 x 35	**4,442**	500	6.000
T0840340Z	NEW	M3 x 40	**5,364**	500	6.000
T0840406Z		M4 x 6	**2,444**	500	15.000
T0840408Z		M4 x 8	**2,495**	500	12.000
T0840410Z		M4 x 10	**2,614**	500	12.000
T0840412Z		M4 x 12	**2,740**	500	12.000
T0840416Z		M4 x 16	**3,035**	500	8.000
T0840420Z		M4 x 20	**3,186**	500	8.000
T0840425Z		M4 x 25	**3,611**	500	6.000
T0840435Z		M4 x 35	**5,537**	250	3.000
T0840445Z	NEW	M4 x 45	**7,823**	250	3.000
T0840450Z	NEW	M4 x 50	**9,274**	250	3.000
T0840460Z	NEW	M4 x 60	**11,070**	250	3.000
T0840470Z		M4 x 70	**13,442**	100	1.200
T0840506Z		M5 x 6	**3,528**	500	8.000

CÓDIGO		MEDIDA	€/100		
T0840508Z	NEW	M5 x 8	**3,564**	500	12.000
T0840510Z		M5 x 10	**3,683**	500	8.000
T0840512Z		M5 x 12	**4,298**	250	7.500
T0840516Z		M5 x 16	**4,849**	250	6.000
T0840520Z		M5 x 20	**4,900**	250	6.000
T0840525Z		M5 x 25	**5,486**	250	4.000
T0840530Z		M5 x 30	**6,739**	250	4.000
T0840535Z	NEW	M5 x 35	**7,823**	250	3.000
T0840540Z		M5 x 40	**7,985**	250	3.000
T0840545Z	NEW	M5 x 45	**9,497**	250	3.000
T0840550Z		M5 x 50	**10,976**	250	3.000
T0840560Z		M5 x 60	**12,996**	250	1.500
T0840608Z		M6 x 8	**5,303**	250	1.500
T0840610Z		M6 x 10	**5,440**	250	4.000
T0840616Z		M6 x 16	**6,750**	250	4.000
T0840620Z		M6 x 20	**7,153**	250	3.000
T0840625Z		M6 x 25	**8,226**	250	3.000
T0840630Z		M6 x 30	**9,112**	250	3.000
T0840635Z	NEW	M6 x 35	**10,343**	250	1.500
T0840640Z		M6 x 40	**10,674**	250	1.500
T0840645Z	NEW	M6 x 45	**11,894**	250	1.500
T0840650Z		M6 x 50	**12,989**	250	1.500
T0840660Z	NEW	M6 x 60	**14,422**	250	1.500

Disponible en varios recubrimientos.
Consulte precio y plazo de entrega.

DIN-7985

Tornillo rosca métrica con cabeza alomada Ph 4.8.
Cincado

METAL

Disponible en varios recubrimientos.
Consulte precio y plazo de entrega.

CÓDIGO		MEDIDA	€/100			
T9850306Z		M3 x 6	1,336	PH1	1.000	30.000
T9850308Z		M3 x 8	1,354	PH1	1.000	30.000
T9850310Z		M3 x 10	1,368	PH1	1.000	24.000
T9850312Z		M3 x 12	1,505	PH1	1.000	24.000
T9850316Z		M3 x 16	1,616	PH1	1.000	16.000
T9850320Z		M3 x 20	1,962	PH1	1.000	12.000
T9850325Z	NEW	M3 x 25	2,354	PH1	500	1.200
T9850330Z	NEW	M3 x 30	2,848	PH1	500	12.000
T9850406Z		M4 x 6	2,095	PH2	500	12.000
T9850408Z		M4 x 8	2,124	PH2	500	12.000
T9850410Z		M4 x 10	2,563	PH2	500	12.000
T9850412Z		M4 x 12	2,632	PH2	500	8.000
T9850416Z		M4 x 16	2,869	PH2	500	8.000
T9850420Z		M4 x 20	3,031	PH2	500	8.000
T9850425Z		M4 x 25	3,622	PH2	500	6.000
T9850430Z		M4 x 30	4,367	PH2	500	6.000
T9850435Z		M4 x 35	5,756	PH2	250	3.000
T9850440Z		M4 x 40	6,019	PH2	250	3.000
T9850450Z		M4 x 50	7,826	PH2	250	3.000
T9850506Z		M5 x 6	3,740	PH2	500	8.000
T9850508Z		M5 x 8	3,809	PH2	500	8.000

CÓDIGO		MEDIDA	€/100			
T9850510Z		M5 x 10	3,974	PH2	500	8.000
T9850512Z		M5 x 12	4,388	PH2	250	6.000
T9850516Z		M5 x 16	4,720	PH2	250	4.000
T9850520Z		M5 x 20	5,076	PH2	250	4.000
T9850525Z		M5 x 25	5,746	PH2	250	4.000
T9850530Z		M5 x 30	6,336	PH2	250	2.000
T9850535Z		M5 x 35	7,589	PH2	250	3.000
T9850540Z		M5 x 40	8,460	PH2	250	3.000
T9850545Z		M5 x 45	8,694	PH2	250	2.000
T9850550Z		M5 x 50	11,128	PH2	250	2.000
T9850608Z		M6 x 8	5,872	PH3	250	6.000
T9850610Z		M6 x 10	5,962	PH3	250	4.000
T9850612Z		M6 x 12	6,451	PH3	250	4.000
T9850616Z		M6 x 16	6,606	PH3	250	4.000
T9850620Z		M6 x 20	7,787	PH3	250	3.000
T9850625Z		M6 x 25	8,615	PH3	250	3.000
T9850630Z		M6 x 30	9,292	PH3	250	3.000
T9850635Z	NEW	M6 x 35	10,487	PH3	250	3.000
T9850640Z		M6 x 40	11,682	PH3	250	1.500
T9850650Z	NEW	M6 x 50	14,299	PH3	250	1.500
T9850660Z	NEW	M6 x 60	15,422	PH3	250	1.500

Blister

CÓDIGO	MEDIDA	€/BOLSA	PCS.	BOLSAS
BZT9850306Z	M3 x 06	1,857	10	20
BZT9850310Z	M3 x 10	1,857	10	20
BZT9850316Z	M3 x 16	1,857	6	20
BZT9850320Z	M3 x 20	1,857	6	20
BZT9850330Z	M3 x 30	1,857	6	20
BZT9850416Z	M4 x 16	1,857	6	20
BZT9850420Z	M4 x 20	1,857	6	20
BZT9850430Z	M4 x 30	1,857	6	20
BZT9850510Z	M5 x 10	1,857	6	20
BZT9850520Z	M5 x 20	1,857	6	20
BZT9850525Z	M5 x 25	1,857	6	20
BZT9850530Z	M5 x 30	1,857	6	20
BZT9850540Z	M5 x 40	1,857	6	20
BZT9850610Z	M6 x 10	1,857	6	20
BZT9850616Z	M6 x 16	1,857	6	20
BZT9850620Z	M6 x 20	1,857	6	20
BZT9850625Z	M6 x 25	1,857	6	20
BZT9850630Z	M6 x 30	1,857	6	20
BZT9850640Z	M6 x 40	1,857	6	15
BZT9850650Z	M6 x 50	1,857	4	15
BZT9850660Z	M6 x 60	1,857	4	15

Caja con Ventana

CÓDIGO	MEDIDA	€/CAJA	PCS.	CAJAS
VT9850306Z	M3 x 6	3,293	150	8
VT9850310Z	M3 x 10	3,495	150	8
VT9850316Z	M3 x 16	3,096	100	8
VT9850320Z	M3 x 20	3,297	100	8
VT9850330Z	M3 x 30	3,672	100	8
VT9850406Z	M4 x 6	3,312	100	8
VT9850408Z	M4 x 8	3,375	100	8
VT9850410Z	M4 x 10	3,558	100	8
VT9850416Z	M4 x 16	3,874	100	8
VT9850420Z	M4 x 20	4,094	100	8
VT9850506Z	M5 x 6	4,281	100	8
VT9850510Z	M5 x 10	4,477	100	8
VT9850512Z	M5 x 12	4,274	70	8
VT9850516Z	M5 x 16	4,374	70	8
VT9850520Z	M5 x 20	4,701	70	8
VT9850530Z	M5 x 30	4,344	50	8
VT9850540Z	M5 x 40	5,508	50	8
VT9850550Z	M5 x 50	7,200	50	8
VT9850610Z	M6 x 10	5,608	70	8
VT9850612Z	M6 x 12	5,980	70	8
VT9850616Z	M6 x 16	6,120	70	8
VT9850620Z	M6 x 20	6,156	50	8
VT9850630Z	M6 x 30	6,048	50	8
VT9850640Z	M6 x 40	7,596	50	8
VT9850650Z	M6 x 50	9,360	50	8
VT9850660Z	M6 x 60	10,026	50	8

Tornillo rosca métrica con cabeza avellanada ranurada 4.8. Cincado

DIN-963

METAL

Disponible en varios recubrimientos.
Consulte precio y plazo de entrega.

CÓDIGO		MEDIDA	€/100		
T9630410Z	NEW	M4 x 10	2,423	500	22.500
T9630412Z	NEW	M4 x 12	2,552	500	22.500
T9630416Z		M4 x 16	2,621	500	12.000
T9630420Z		M4 x 20	2,736	500	12.000
T9630430Z	NEW	M4 x 30	3,938	500	6.000
T9630440Z		M4 x 40	4,972	250	3.000
T9630450Z		M4 x 50	7,376	250	3.000
T9630510Z		M5 x 10	2,768	500	12.000
T9630512Z	NEW	M5 x 12	3,280	500	12.000
T9630516Z		M5 x 16	3,406	250	7.500
T9630520Z		M5 x 20	3,971	250	6.000
T9630525Z		M5 x 25	4,932	250	6.000
T9630530Z		M5 x 30	5,090	250	4.000

CÓDIGO		MEDIDA	€/100		
T9630540Z	NEW	M5 x 40	7,859	250	3.000
T9630550Z		M5 x 50	9,508	250	3.000
T9630560Z		M5 x 60	11,466	250	1.500
T9630610Z	NEW	M6 x 10	4,471	250	11.250
T9630612Z	NEW	M6 x 12	4,662	250	11.250
T9630616Z		M6 x 16	4,932	250	6.000
T9630620Z		M6 x 20	5,774	250	4.000
T9630625Z		M6 x 25	6,498	250	3.000
T9630630Z		M6 x 30	7,376	250	3.000
T9630640Z		M6 x 40	9,112	250	1.500
T9630650Z	NEW	M6 x 50	10,346	250	1.500
T9630660Z	NEW	M6 x 60	11,441	250	1.500

Tornillo rosca métrica con cabeza avellanada Ph 4.8. Cincado

DIN-965

METAL

Disponible en varios recubrimientos.
Consulte precio y plazo de entrega.

CÓDIGO		MEDIDA	€/100			
T9650306Z		M3 x 6	1,570	PH1	1.000	45.000
T9650308Z	NEW	M3 x 8	1,570	PH1	1.000	45.000
T9650310Z		M3 x 10	1,570	PH1	1.000	30.000
T9650312Z	NEW	M3 x 12	1,724	PH1	1.000	24.000
T9650316Z		M3 x 16	1,984	PH1	500	22.500
T9650320Z		M3 x 20	2,333	PH1	500	22.500
T9650325Z		M3 x 25	2,830	PH1	500	12.000
T9650408Z		M4 x 8	2,362	PH2	500	22.500
T9650410Z		M4 x 10	2,441	PH2	500	12.000
T9650412Z	NEW	M4 x 12	2,570	PH2	500	22.500
T9650416Z		M4 x 16	2,678	PH2	500	12.000
T9650420Z		M4 x 20	3,031	PH2	500	12.000
T9650425Z		M4 x 25	3,341	PH2	500	6.000
T9650430Z		M4 x 30	4,050	PH2	500	6.000
T9650435Z	NEW	M4 x 35	4,781	PH2	500	6.000
T9650440Z		M4 x 40	5,508	PH2	250	3.000
T9650450Z		M4 x 50	6,408	PH2	250	3.000
T9650510Z		M5 x 10	3,694	PH2	250	11.250
T9650512Z	NEW	M5 x 12	3,971	PH2	250	11.250

CÓDIGO		MEDIDA	€/100			
T9650516Z		M5 x 16	4,248	PH2	250	6.000
T9650520Z		M5 x 20	4,720	PH2	250	6.000
T9650525Z		M5 x 25	5,310	PH2	250	6.000
T9650530Z		M5 x 30	5,936	PH2	250	4.000
T9650535Z	NEW	M5 x 35	6,836	PH2	250	6.000
T9650540Z		M5 x 40	7,517	PH2	250	3.000
T9650550Z		M5 x 50	9,756	PH2	250	3.000
T9650560Z		M5 x 60	12,272	PH2	250	1.500
T9650610Z		M6 x 10	5,519	PH3	250	6.000
T9650612Z		M6 x 12	5,630	PH3	250	6.000
T9650616Z		M6 x 16	6,052	PH3	250	6.000
T9650620Z		M6 x 20	6,926	PH3	250	4.000
T9650625Z		M6 x 25	7,672	PH3	250	3.000
T9650630Z		M6 x 30	8,579	PH3	250	3.000
T9650635Z		M6 x 35	9,558	PH3	250	3.000
T9650640Z		M6 x 40	10,537	PH3	250	1.500
T9650650Z		M6 x 50	12,740	PH3	250	1.500
T9650660Z		M6 x 60	15,102	PH3	100	1.200

Blister

CÓDIGO	MEDIDA	€/BOLSA	PCS.	BOLSAS
BZT9650410Z	M4 x 10	1,857	6	20
BZT9650420Z	M4 x 20	1,857	6	20
BZT9650430Z	M4 x 30	1,857	6	20
BZT9650510Z	M5 x 10	1,857	6	20
BZT9650520Z	M5 x 20	1,857	6	20
BZT9650525Z	M5 x 25	1,857	6	20
BZT9650530Z	M5 x 30	1,857	6	20
BZT9650620Z	M6 x 20	1,857	6	20
BZT9650630Z	M6 x 30	1,857	6	20
BZT9650640Z	M6 x 40	1,857	6	20

Caja con Ventana

CÓDIGO	MEDIDA	€/CAJA	PCS.	CAJAS
VT9650306Z	M3 x 6	4,279	200	8
VT9650310Z	M3 x 10	4,155	200	8
VT9650408Z	M4 x 8	3,250	100	8
VT9650410Z	M4 x 10	3,285	100	8
VT9650420Z	M4 x 20	4,014	100	8
VT9650425Z	M4 x 25	4,420	100	8
VT9650430Z	M4 x 30	5,357	100	8
VT9650416Z	M4 x 16	3,542	100	8
VT9650510Z	M5 x 10	3,424	70	8
VT9650516Z	M5 x 16	3,939	70	8
VT9650520Z	M5 x 20	4,374	70	8
VT9650530Z	M5 x 30	3,928	50	8
VT9650540Z	M5 x 40	4,976	50	8
VT9650610Z	M6 x 10	5,213	70	8
VT9650616Z	M6 x 16	5,608	70	8
VT9650620Z	M6 x 20	6,418	70	8
VT9650630Z	M6 x 30	5,678	50	8

DIN-934 Tuerca hexagonal

DIN-934

Cincada

Disponible en varios recubrimientos.
Consulte precio y plazo de entrega.

METAL

CÓDIGO		MEDIDA	€/100	LLAVE DE INSTALACIÓN		
D93403	NEW	M3	1,023	5,5	500	22.500
D93404		M4	1,057	7	1.000	45.000
D93405		M5	1,373	8	500	12.000
D93406		M6	2,153	10	500	12.000
D93408		M8	3,845	13	250	6.000
D93410		M10	9,183	17	250	3.000
D93412		M12	14,515	19	250	1.500
D93414		M14	19,368	22	100	1.200
D93416		M16	28,805	24	100	600
D93418		M18	41,122	27	100	600
D93420		M20	47,916	30	50	600
D93422		M22	76,853	32	50	300
D93424		M24	107,817	36	25	300
D93427		M27	186,115	41	25	150
D93430		M30	247,149	46	25	150
D93433		M33	352,245	50	10	120
D93436		M36	373,877	55	10	60

Blister

CÓDIGO	MEDIDA	€/BOLSA	PCS.	BOLSAS
BZ934ZM03	M3	1,857	40	20
BZ934ZM04	M4	1,857	40	20
BZ934ZM05	M5	1,857	40	20
BZ934ZM06	M6	1,857	20	20
BZ934ZM08	M8	1,857	10	20
BZ934ZM10	M10	1,857	10	15
BZ934ZM12	M12	1,857	6	15

Caja con Ventana

CÓDIGO	MEDIDA	€/CAJA	PCS.	CAJAS
VD93403	M3	2,591	150	8
VD93404	M4	2,591	150	8
VD93405	M5	2,254	100	8
VD93406	M6	3,227	100	8
VD93408	M8	2,881	50	8
VD93410	M10	4,136	30	8
VD93412	M12	4,358	20	8

NEW DIN-934 A2

Inoxidable A2

INOXIDABLE

CÓDIGO	MEDIDA	€/100	LLAVE DE INSTALACIÓN		
D934IM04	M4	3,924	7	500	22.500
D934IM05	M5	4,535	8	500	12.000
D934IM06	M6	7,485	10	500	12.000
D934IM08	M8	15,186	13	250	4.000
D934IM10	M10	33,880	17	250	2.000
D934IM12	M12	49,673	19	250	1.500
D934IM14	M14	71,396	22	100	800
D934IM16	M16	100,192	24	100	600
D934IM18	M18	159,358	27	100	600
D934IM20	M20	209,241	30	50	400
D934IM22	M22	289,217	32	50	300
D934IM24	M24	375,977	36	25	200

Blister

CÓDIGO	MEDIDA	€/BOLSA	PCS.	BOLSAS
BZ934IM04	M4	2,345	10	20
BZ934IM05	M5	2,345	8	20
BZ934IM06	M6	2,345	8	20
BZ934IM08	M8	2,345	6	20
BZ934IM10	M10	2,345	5	15

Caja con Ventana

CÓDIGO	MEDIDA	€/CAJA	PCS.	CAJAS
VD934IM04	M4	2,944	50	8
VD934IM05	M5	3,402	50	8
VD934IM06	M6	5,052	50	8
VD934IM08	M8	6,150	30	8
VD934IM10	M10	9,147	20	8

Tuerca autoblocante

DIN-985

METAL

DIN-985

Cincada

CÓDIGO		MEDIDA	€/100	LLAVE DE INSTALACIÓN		
DZ98503	NEW	M3	1,896	5,5	500	22.500
DZ98504		M4	1,983	7	500	12.000
DZ98505		M5	2,125	8	500	12.000
DZ98506		M6	2,961	10	500	12.000
DZ98508		M8	5,290	13	250	6.000
DZ98510		M10	11,710	17	250	3.000
DZ98512		M12	18,436	19	100	1.200
DZ98514		M14	29,453	22	100	1.200
DZ98516		M16	35,897	24	50	600
DZ98518		M18	59,394	27	50	600
DZ98520		M20	74,672	30	25	300
DZ98522		M22	121,250	32	25	300
DZ98524		M24	147,365	36	25	300
DZ98527		M27	291,762	41	15	180
DZ98530		M30	493,639	46	15	90

Disponible en varios recubrimientos.
Consulte precio y plazo de entrega.

Blister

CÓDIGO	MEDIDA	€/BOLSA	PCS.	BOLSAS
BZZ98503	M3	1,857	20	20
BZZ98504	M4	1,857	20	20
BZZ98505	M5	1,857	20	20
BZZ98506	M6	1,857	10	20
BZZ98508	M8	1,857	5	20
BZZ98510	M10	1,857	5	15
BZZ98512	M12	1,857	3	15

Caja con Ventana

CÓDIGO	MEDIDA	€/CAJA	PCS.	CAJAS
VDZ98503	M3	3,120	100	8
VDZ98504	M4	3,120	100	8
VDZ98505	M5	3,258	100	8
VDZ98506	M6	3,758	80	8
VDZ98508	M8	3,876	50	8
VDZ98510	M10	4,326	25	8
VDZ98512	M12	4,167	15	8

INOXIDABLE

DIN-985 A2 NEW

Inoxidable A2

CÓDIGO	MEDIDA	€/100	LLAVE DE INSTALACIÓN		
D985IM04	M4	7,265	7	500	8.000
D985IM05	M5	7,828	8	500	8.000
D985IM06	M6	11,055	10	500	8.000
D985IM08	M8	21,795	13	250	4.000
D985IM10	M10	46,419	17	250	2.000
D985IM12	M12	72,158	19	100	1.200
D985IM14	M14	128,990	22	100	800
D985IM16	M16	156,340	24	50	600
D985IM18	M18	357,788	27	50	400
D985IM20	M20	458,865	30	25	300
D985IM22	M22	1.038,611	32	25	300
D985IM24	M24	1.400,354	36	25	150

Blister

CÓDIGO	MEDIDA	€/BOLSA	PCS.	BOLSAS
BZ985IM04	M4	2,345	10	20
BZ985IM05	M5	2,345	8	20
BZ985IM06	M6	2,345	8	20
BZ985IM08	M8	2,345	6	20
BZ985IM10	M10	2,345	5	15

Caja con Ventana

CÓDIGO	MEDIDA	€/CAJA	PCS.	CAJAS
VD985IM04	M4	4,904	50	8
VD985IM05	M5	5,284	50	8
VD985IM06	M6	7,462	50	8
VD985IM08	M8	8,827	30	8
VD985IM10	M10	12,533	20	8

NEW

DIN-6923 Tuerca con arandela estampada grafilada

Disponible en varios recubrimientos.
Consulte precio y plazo de entrega.

METAL | ZINC

CÓDIGO	MEDIDA	€/100	LLAVE DE INSTALACIÓN		
D692304	M4	**2,060**	7	500	15.000
D692305	M5	**2,541**	8	500	12.000
D692306	M6	**3,845**	10	500	8.000
D692308	M8	**7,485**	13	250	3.000
D692310	M10	**12,223**	15	250	2.000
D692312	M12	**19,385**	18	250	1.000
D692314	M14	**33,904**	21	100	600
D692316	M16	**42,608**	24	100	400

NEW

DIN-1587 Tuerca ciega

Disponible en varios recubrimientos.
Consulte precio y plazo de entrega.

METAL | ZINC

CÓDIGO	MEDIDA	€/100	LLAVE DE INSTALACIÓN		
D158704	M4	**5,207**	7	500	15.000
D158705	M5	**5,519**	8	250	7.500
D158706	M6	**6,465**	10	250	4.000
D158708	M8	**12,612**	13	100	2.400
D158710	M10	**24,326**	17	100	1.600
D158712	M12	**36,917**	19	50	800
D158714	M14	**63,104**	22	50	600
D158716	M16	**66,858**	24	25	300

Blister

CÓDIGO	MEDIDA	€/BOLSA	PCS.	BOLSAS
BZ158704	M4	**1,857**	20	20
BZ158705	M5	**1,857**	20	20
BZ158706	M6	**1,857**	10	20
BZ158708	M8	**1,857**	5	20
BZ158710	M10	**1,857**	5	20
BZ158712	M12	**1,857**	3	20

Caja con Ventana

CÓDIGO	MEDIDA	€/CAJA	PCS.	CAJAS
VD158704	M4	**5,271**	75	8
VD158705	M5	**3,725**	50	8
VD158706	M6	**4,364**	50	8
VD158708	M8	**4,257**	25	8
VD158710	M10	**6,568**	20	8
VD158712	M12	**4,984**	10	8

NEW

TU-MA Tuerca mariposa

Disponible en varios recubrimientos.
Consulte precio y plazo de entrega.

METAL | ZINC

CÓDIGO	MEDIDA	€/100		
TUMAM03	M3	**11,981**	500	12.000
TUMAM04	M4	**12,275**	500	8.000
TUMAM05	M5	**12,511**	250	6.000
TUMAM06	M6	**14,050**	250	6.000
TUMAM08	M8	**19,531**	100	2.400
TUMAM10	M10	**31,883**	100	1.600
TUMAM12	M12	**60,372**	50	1.200
TUMAM14	M14	**196,709**	50	-
TUMAM16	M16	**202,939**	25	300

Blister

CÓDIGO	MEDIDA	€/BOLSA	PCS.	BOLSAS
BZTUMAM03	M3	**2,345**	10	20
BZTUMAM04	M4	**2,345**	10	20
BZTUMAM05	M5	**2,345**	10	20
BZTUMAM06	M6	**2,345**	10	20
BZTUMAM08	M8	**2,345**	5	20
BZTUMAM10	M10	**2,345**	5	20
BZTUMAM12	M12	**2,345**	3	20

Caja con Ventana

CÓDIGO	MEDIDA	€/CAJA	PCS.	CAJAS
VTUMAM03	M3	**12,131**	75	8
VTUMAM04	M4	**12,429**	75	8
VTUMAM05	M5	**8,445**	50	8
VTUMAM06	M6	**9,484**	50	8
VTUMAM08	M8	**6,592**	25	8
VTUMAM10	M10	**8,608**	20	8
VTUMAM12	M12	**8,150**	10	8

Arandela plana DIN-125

METAL

DIN-125

Cincada

Disponible en varios recubrimientos.
Consulte precio y plazo de entrega.

CÓDIGO		MEDIDA	€/100		
D12503	NEW	M3	0,475	1.000	45.000
D12504		M4	0,603	1.000	45.000
D12505		M5	0,718	1.000	45.000
D12506		M6	1,276	500	22.500
D12508		M8	2,056	250	11.250
D12510		M10	3,543	250	6.000
D12512		M12	6,275	250	3.000
D12514		M14	8,632	200	2.400
D12516		M16	11,246	100	2.400
D12518		M18	14,182	100	2.400
D12520		M20	16,654	50	1.200
D12522		M22	28,420	50	1.200
D12524		M24	38,882	50	600
D12527		M27	52,894	50	600
D12530		M30	70,380	50	300
D12533		M33	113,866	50	300
D12536		M36	155,206	25	300

Blister

CÓDIGO	MEDIDA	€/BOLSA	PCS.	BOLSAS
BZ125ZM03	M3	1,857	40	20
BZ125ZM04	M4	1,857	40	20
BZ125ZM05	M5	1,857	40	20
BZ125ZM06	M6	1,857	20	20
BZ125ZM08	M8	1,857	10	20
BZ125ZM10	M10	1,857	10	20
BZ125ZM12	M12	1,857	6	20

Caja con Ventana

CÓDIGO	MEDIDA	€/CAJA	PCS.	CAJAS
VD12503	M3	2,811	200	8
VD12504	M4	2,811	200	8
VD12505	M5	2,567	150	8
VD12506	M6	3,044	100	8
VD12508	M8	3,512	75	8
VD12510	M10	6,507	75	8
VD12512	M12	7,665	50	8

INOXIDABLE

DIN-125 A2 NEW

Inoxidable A2

CÓDIGO	MEDIDA	€/100		
D125IM04	M4	1,167	500	22.500
D125IM05	M5	1,542	500	22.500
D125IM06	M6	2,798	500	22.500
D125IM08	M8	4,800	250	11.250
D125IM10	M10	9,167	250	6.000
D125IM12	M12	16,308	250	3.000
D125IM14	M14	25,561	200	2.400
D125IM16	M16	28,222	100	2.400
D125IM18	M18	41,852	100	1.600
D125IM20	M20	44,448	50	1.200
D125IM22	M22	52,702	50	1.200
D125IM24	M24	92,216	50	600

Blister

CÓDIGO	MEDIDA	€/BOLSA	PCS.	BOLSAS
BZ125IM04	M4	2,345	10	20
BZ125IM05	M5	2,345	8	20
BZ125IM06	M6	2,345	8	20
BZ125IM08	M8	2,345	6	20
BZ125IM10	M10	2,345	5	20

Caja con Ventana

CÓDIGO	MEDIDA	€/CAJA	PCS.	CAJAS
VD125IM04	M4	2,913	100	8
VD125IM05	M5	2,924	75	8
VD125IM06	M6	3,693	75	8
VD125IM08	M8	3,851	50	8
VD125IM10	M10	6,420	50	8

DIN-9021 Arandela plana ancha

DIN-9021

Cincada

Disponible en varios recubrimientos.
Consulte precio y plazo de entrega.

METAL

CÓDIGO		MEDIDA	€/100		
D902103	NEW	M3	1,134	500	22.500
D902104		M4	1,317	500	12.000
D902105		M5	1,439	500	12.000
D902106		M6	2,461	500	12.000
D902108		M8	5,762	200	4.800
D902110		M10	10,861	100	2.400
D902112		M12	19,705	100	1.200
D902114		M14	29,505	100	1.200
D902116		M16	33,963	50	600
D902118		M18	67,371	50	600
D902120		M20	71,174	25	300
D902122		M22	177,244	25	300
D902124		M24	192,376	25	150

Blister

CÓDIGO	MEDIDA	€/BOLSA	PCS.	BOLSAS
BZ902103	M3	1,857	20	20
BZ902104	M4	1,857	20	20
BZ902105	M5	1,857	20	20
BZ902106	M6	1,857	10	20
BZ902108	M8	1,857	5	20
BZ902110	M10	1,857	5	20
BZ902112	M12	1,857	4	20

Caja con Ventana

CÓDIGO	MEDIDA	€/CAJA	PCS.	CAJAS
VD902103	M3	2,867	125	8
VD902104	M4	2,867	125	8
VD902105	M5	3,172	125	8
VD902106	M6	3,713	100	8
VD902108	M8	4,178	50	8
VD902110	M10	4,607	30	8
VD902112	M12	4,160	15	8

NEW DIN-9021 A2

Inoxidable A2

INOXIDABLE

CÓDIGO	MEDIDA	€/100		
D9021IM04	M4	2,101	500	2.250
D9021IM05	M5	3,845	500	12.000
D9021IM06	M6	6,966	500	8.000
D9021IM08	M8	13,733	200	4.800
D9021IM10	M10	31,072	100	1.600
D9021IM12	M12	53,594	100	800
D9021IM14	M14	97,987	100	800
D9021IM16	M16	117,042	50	600
D9021IM18	M18	209,571	50	400
D9021IM20	M20	234,964	25	300
D9021IM22	M22	242,050	25	200
D9021IM24	M24	278,358	25	150

Blister

CÓDIGO	MEDIDA	€/BOLSA	PCS.	BOLSAS
BZ9021IM04	M4	2,345	10	20
BZ9021IM05	M5	2,345	8	20
BZ9021IM06	M6	2,345	8	20
BZ9021IM08	M8	2,345	6	20
BZ9021IM10	M10	2,345	5	20

Caja con Ventana

CÓDIGO	MEDIDA	€/CAJA	PCS.	CAJAS
VD9021IM04	M4	3,152	100	8
VD9021IM05	M5	3,893	75	8
VD9021IM06	M6	7,053	75	8
VD9021IM08	M8	7,416	40	8
VD9021IM10	M10	8,389	20	8

Arandela muelle Grower — DIN-127

METAL

Disponible en varios recubrimientos.
Consulte precio y plazo de entrega.

CÓDIGO		MEDIDA	€/100		
D12703	NEW	M3	0,485	500	22.500
D12704		M4	0,603	500	22.500
D12705		M5	0,766	500	22.500
D12706		M6	0,946	500	12.000
D12708		M8	1,945	200	4.800
D12710		M10	3,040	100	2.400
D12712		M12	4,541	100	2.400
D12714		M14	7,006	100	2.400
D12716		M16	11,922	50	1.200
D12718		M18	12,581	50	1.200
D12720		M20	17,389	25	300
D12722		M22	19,968	25	600
D12724		M24	36,050	25	600
D12727		M27	52,693	25	600
D12730		M30	96,529	25	300
D12736		M36	195,860	25	300

Blister

CÓDIGO	MEDIDA	€/BOLSA	PCS.	BOLSAS
BZ12703	M3	1,857	20	20
BZ12704	M4	1,857	20	20
BZ12705	M5	1,857	20	20
BZ12706	M6	1,857	10	20
BZ12708	M8	1,857	5	20
BZ12710	M10	1,857	5	20
BZ12712	M12	1,857	4	20

Caja con Ventana

CÓDIGO	MEDIDA	€/CAJA	PCS.	CAJAS
VD12704	M4	2,195	100	8
VD12705	M5	2,399	100	8
VD12706	M6	3,038	100	8
VD12708	M8	2,692	50	8
VD12710	M10	2,456	25	8
VD12712	M12	3,225	25	8

Arandela dentada exterior — DIN-6798 A NEW

METAL

Disponible en varios recubrimientos.
Consulte precio y plazo de entrega.

CÓDIGO	MEDIDA	€/100		
D6798A03	M3	0,929	500	22.500
D6798A04	M4	1,099	500	22.500
D6798A05	M5	1,199	500	22.500
D6798A06	M6	1,661	500	22.500
D6798A08	M8	3,234	250	11.250
D6798A10	M10	6,129	250	11.250
D6798A12	M12	7,117	100	4.500
D6798A14	M14	11,079	100	4.500
D6798A16	M16	13,728	100	4.500

BROCAS, PUNTAS Y ACCESORIOS

B-HDS

Broca SDS-Plus de alta calidad

MACIZOS

Piedra | Hormigón armado | Hormigón celular | Hormigón hueco | Hormigón

CÓDIGO	MEDIDA	€/PC	UD. MIN. VENTA		
BHDS06110	Ø6 x 110	**20,219**	2	1	50
BHDS06160	Ø6 x 160	**20,689**	2	1	100
BHDS06210	Ø6 x 210	**22,175**	2	1	150
BHDS08110	Ø8 x 110	**20,689**	2	1	50
BHDS08160	Ø8 x 160	**21,624**	2	1	100
BHDS08210	Ø8 x 210	**22,644**	2	1	150
BHDS10160	Ø10 x 160	**23,144**	2	1	100
BHDS10210	Ø10 x 210	**26,299**	2	1	150
BHDS12160	Ø12 x 160	**25,870**	2	1	100
BHDS12210	Ø12 x 210	**28,322**	2	1	150
BHDS16210	Ø16 x 210	**43,751**	2	1	150
BHDS16310	Ø16 x 310	**45,434**	2	1	200

PU

Puntas de atornillar

PU-PH

PH

METAL

CÓDIGO		€/100	LONGITUD		
PUPHC01	PH1	**81,713**	25	25	1.125
PUPHC02	PH2	**81,713**	25	25	1.125
PUPHC03	PH3	**81,713**	25	25	1.125
PUPHL01	PH1	**131,081**	50	25	1.125
PUPHL02	PH2	**131,081**	50	25	1.125
PUPHL03	PH3	**131,081**	50	25	1.125

Blister

CÓDIGO	MEDIDA	€/BOLSA	PCS.	BOLSAS
BZPUPHCL01	N°1 / 50	**3,231**	4	20
BZPUPHCL02	N°2 / 50	**3,231**	4	20
BZPUPHCL03	N°3 / 50	**3,231**	4	20

PU-TO

TX

METAL

CÓDIGO		€/100	LONGITUD		
PUTO010	TX10	**92,061**	25	25	1.125
PUTO015	TX15	**92,061**	25	25	1.125
PUTO020	TX20	**92,061**	25	25	1.125
PUTO025	TX25	**92,061**	25	25	1.125
PUTO030	TX30	**92,061**	25	25	1.125
PUTO040	TX40	**92,061**	25	25	1.125

Blister

CÓDIGO	MEDIDA	€/BOLSA	PCS.	BOLSAS
BZPUTOT01	TX10+TX20	**3,231**	2	20
BZPUTOT02	TX30+TX40	**3,231**	2	20

Puntas de atornillar PU

METAL

PU-OX NEW

OXBIT

CÓDIGO		€/100	LONGITUD		
PUOXBITC10	OXB-10	115,078	25	25	1.125
PUOXBITC15	OXB-15	115,078	25	25	1.125
PUOXBITC20	OXB-20	115,078	25	25	1.125
PUOXBITC25	OXB-25	115,078	25	25	1.125
PUOXBITC30	OXB-30	115,078	25	25	1.125
PUOXBITC40	OXB-40	115,078	25	25	1.125
PUOXBITL10	OXB-10	197,073	50	25	1.125
PUOXBITL15	OXB-15	197,073	50	25	1.125
PUOXBITL20	OXB-20	197,073	50	25	1.125
PUOXBITL25	OXB-25	197,073	50	25	1.125
PUOXBITL30	OXB-30	197,073	50	25	1.125
PUOXBITL40	OXB-40	197,073	50	25	1.125

CARACTERÍSTICAS

Ajuste perfecto en tornillo:
Garantizan que el tornillo quede totalmente fijado en la punta, permitiendo una instalación ergonómica en cualquier posición y mejorando el guiado del tornillo.

Transmisión óptima de la fuerza:
Aseguran un asiento perfecto en la mortaja y aumentan la superficie de apriete, optimizando la transmisión del par de apriete.

Anti Cam-Out:
Las puntas OXBIT reducen el efecto "Cam-Out" que en el caso de trabajos con máquina son especialmente altas y pueden provocar un deslizamiento de la punta saliéndose de la mortaja del tornillo. Esto aumenta la vida útil de las puntas y de las mortajas.

Ideal para aplicaciones de altas prestaciones:
Especialmente diseñadas para garantizar la transmisión en trabajos con pares altos, soportan altas velocidades y el par de los atornilladores de impacto.

Menor esfuerzo:
Aumentan la transmisión del par de apriete, permitiendo la instalación con un menor esfuerzo, incluso con pares de apriete elevados.

Aumento de la vida útil de la punta:
Gracias al diseño de las puntas OXBIT y al ajuste perfecto con la mortaja, permiten alargar la vida útil de las puntas y de las mortajas.

METAL

PU-PO

PZ

CÓDIGO		€/100	LONGITUD		
PUPOC01	PZ1	81,713	25	25	1.125
PUPOC02	PZ2	81,713	25	25	1.125
PUPOC03	PZ3	81,713	25	25	1.125
PUPOL01	PZ1	131,081	50	25	1.125
PUPOL02	PZ2	131,081	50	25	1.125
PUPOL03	PZ3	131,081	50	25	1.125

Blister

CÓDIGO	MEDIDA	€/BOLSA	PCS.	BOLSAS
BZPUPOCL01	N°1 / 50	3,231	4	20
BZPUPOCL02	N°2 / 50	3,231	4	20
BZPUPOCL03	N°3 / 50	3,231	4	20

METAL

PU-CU

Cuadrada

CÓDIGO		€/100	LONGITUD		
PUCUC01	PC1	81,713	25	25	1.125
PUCUC02	PC2	81,713	25	25	1.125
PUCUC03	PC3	81,713	25	25	1.125
PUCUL01	PC1	131,081	50	25	1.125
PUCUL02	PC2	131,081	50	25	1.125
PUCUL03	PC3	131,081	50	25	1.125

BOCA

Bocas hexagonales magnéticas

METAL

CÓDIGO	MEDIDA	€/100	LLAVE DE INSTALACIÓN	LONGITUD		
BOCA006	6 mm.	**603,316**	1/4"	65	5	225
BOCA007	7 mm.	**603,316**	1/4"	65	5	225
BOCA008	8 mm.	**603,316**	1/4"	65	5	225
BOCA010	10 mm.	**603,316**	1/4"	65	5	225

Blister

CÓDIGO	MEDIDA	€/BOLSA	PCS.	BOLSAS
BZBOCA008	8 mm.	**4,357**	1	20
BZBOCA010	10 mm.	**4,357**	1	20

PU-PM

Porta puntas magnético 1/4

METAL

CÓDIGO	MEDIDA	€/100	LLAVE DE INSTALACIÓN	LONGITUD		
PUPM014	1/4" x 60	**600,456**	1/4"	65	5	225

ATAP

Tapón de nylon de colores para tornillos con cabeza hexagonal

METAL | NYLON | RAL 1000

CÓDIGO		COLOR	€/100		
ATAPO08AR	8	RAL 1.001	**7,055**	1.000	2.000
ATAPO08RC	8	RAL 3.003	**7,055**	1.000	2.000
ATAPO08RT	8	RAL 3.011	**7,055**	1.000	2.000
ATAPO08VN	8	RAL 6.028	**7,055**	1.000	2.000
ATAPO08BP	8	RAL 9.010	**7,055**	1.000	2.000
ATAPO08NE	8	RAL 9.005	**7,055**	1.000	2.000
ATAPO08BO	8	RAL 9.002	**7,055**	1.000	2.000
ATAPO10AR	10	RAL 1.001	**7,055**	1.000	2.000
ATAPO10RC	10	RAL 3.003	**7,055**	1.000	2.000
ATAPO10RT	10	RAL 3.011	**7,055**	1.000	2.000
ATAPO10VN	10	RAL 6.028	**7,055**	1.000	2.000
ATAPO10BP	10	RAL 9.010	**7,055**	1.000	2.000
ATAPO10NE	10	RAL 9.005	**7,055**	1.000	2.000
ATAPO10BO	10	RAL 9.002	**7,055**	1.000	2.000

Tapones de PVC para tornillos DIN-7504-N y DIN-7981 — TP-CR

METAL | PVC | Ny NYLON

CÓDIGO	MEDIDA	€/100		
TPCR042BL	Ø 4,2	**3,682**	1.000	12.000
TPCR048BL	Ø 4,8	**3,682**	1.000	12.000
TPCR055BL	Ø 5,5	**3,682**	1.000	6.000

TP-CR B

Blanco

METAL | PVC | Ny NYLON

CÓDIGO	MEDIDA	€/100		
TPCR042NE	Ø 4,2	**3,682**	1.000	12.000
TPCR048NE	Ø 4,8	**3,682**	1.000	12.000
TPCR055NE	Ø 5,5	**3,682**	1.000	6.000

TP-CR N

Negro

Tapones adhesivos de colores tapa-tornillo de plástico y de PVC adhesivo — TP-TP

MADERA | PVC | Ny NYLON

CÓDIGO	COLOR		DIÁMETRO	€/100		
TPTPADBE		BEIGE	3,638	**3,567**	1.000	24.000
TPTPADBL		BLANCO	3,638	**3,567**	1.000	24.000
TPTPADCA		CAOBA	3,638	**3,567**	1.000	24.000
TPTPADCE		CEREZO	3,638	**3,567**	1.000	24.000
TPTPADGR		GRIS	3,638	**3,567**	1.000	24.000
TPTPADHA		HAYA	3,638	**3,567**	1.000	24.000
TPTPADNE		NEGRO	3,638	**3,567**	1.000	24.000
TPTPADNO		NOGAL	3,638	**3,567**	1.000	24.000
TPTPADPI		PINO	3,638	**3,567**	1.000	24.000
TPTPADRO		ROBLE	3,638	**3,567**	1.000	24.000
TPTPADSA		SAPELLY	3,638	**3,567**	1.000	24.000

Blister

CÓDIGO	COLOR	€/BOLSA	PCS.	BOLSAS
BZTPTPADBE		**1,857**	20	25
BZTPTPADBL		**1,857**	20	25
BZTPTPADCA		**1,857**	20	25
BZTPTPADCE		**1,857**	20	25
BZTPTPADGR		**1,857**	20	25
BZTPTPADHA		**1,857**	20	25
BZTPTPADNE		**1,857**	20	25
BZTPTPADNO		**1,857**	20	25
BZTPTPADPI		**1,857**	20	25
BZTPTPADRO		**1,857**	20	25
BZTPTPADSA		**1,857**	20	25

Tiras de **venta cruzada**

Productos “gancho” para lugares específicos.
La venta cruzada permite aumentar las ventas de **productos afines o complementarios**, situándolos juntos en el punto de venta.

Los tapones de colores son un buen ejemplo de este tipo de venta.
Se trata de un producto complementario a todo tipo de tornillo para madera.

VENTAJAS:

- **Favorece el autoservicio** en la sala de ventas.
- **Incrementa la compra** por impulso **y potencia la venta cruzada** de productos.
- **Crea valor** para el consumidor final.

¿Cómo conseguirlo? Junto con tu pedido de tapones en formato blister pide a tu comercial INDEX una tira de venta cruzada (Código: TIRAEASY).

ABRAZADERAS METÁLICAS PESADAS

ABRAZADERAS METÁLICAS PESADAS

	MEDIDAS (mm)	CARGA RECOMENDADA kg	RECUBRIMIENTO	ESPESOR (mm)	ANCHURA (mm)	APERTURA	MANGUITO	HOMOLOGACIÓN	ISOFÓNICA	CTE
AB-RA	APLICACIONES: Saneamiento Eléctrico									P. 196
	Ø 15 - Ø 125	80	ZINC	1,5	20	**Rápida lateral**	M8	-	-	-
AB-IA	APLICACIONES: ACS y AF, Gas, Saneamiento, Calefacción, Climatización, Eléctrico, Ventilación									P. 196
	Ø 15 - Ø 125	80	ZINC	1,5	20	**Rápida lateral**	M8	-	✓	✓
AB-IR	APLICACIONES: ACS y AF, Gas, Saneamiento, Calefacción, Climatización, Eléctrico, Ventilación									P. 196
	Ø 15 - Ø 60	60	ZINC	1,25	19	**Rápida vertical**	M8	-	✓	✓
AB-RE AB-RE V	APLICACIONES: Saneamiento, Eléctrico, Ventilación									P. 196
	Ø 18 - Ø 1250	150 - 200	ZINC	1,8 - 2,3	19	**Tornillo**	M8 / M10	-	-	-
AB-RI AB-RI V	APLICACIONES: ACS y AF, Gas, Saneamiento, Calefacción, Climatización, Eléctrico, Ventilación									P. 196
	Ø 18 - Ø 1250	150 - 200	ZINC	1,8 - 2,3	19	**Tornillo**	M8 / M10	-	✓	✓
AB-RE A2 AB-RE A4	APLICACIONES: ACS y AF, Gas, Saneamiento, Calefacción, Climatización, Eléctrico, Ventilación									P. 196
	Ø 18 - Ø 1250	150 - 200	A2 INOX AISI 304 / A4 INOX AISI 316 AB-RE A2 AB-RE A4	1,8 - 2,3	19	**Tornillo**	M8 / M10	-	✓	✓
AB-RI A2 AB-RI A4	APLICACIONES: ACS y AF, Gas, Saneamiento, Calefacción, Climatización, Eléctrico, Ventilación									P. 196
	Ø 18 - Ø 1250	150 - 200	A2 INOX AISI 304 / A4 INOX AISI 316 AB-RI A2 AB-RI A4	1,8 - 2,3	19	**Tornillo**	M8 / M10	-	✓	✓
AB-RI DES	APLICACIONES: Saneamiento, Eléctrico									P. 196
	Ø 16 - Ø 160	150	ZINC	1,2 - 2,0	20	**Rápida lateral**	M8 / M10	-	✓	✓
AB-ICP	APLICACIONES: ACS y AF, Gas, Saneamiento, Calefacción, Climatización, Eléctrico, Ventilación									P. 196
	Ø 60 - Ø 135	200	ZINC	2,75 - 4,0	30 - 40	**Tornillo**	M8 / M10 M10 / M12 M12 / M16	-	✓	✓

	MEDIDAS (mm)	CARGA RECOMENDADA kg	RECUBRIMIENTO	ESPESOR (mm)	ANCHURA (mm)	APERTURA	MANGUITO	HOMOLOGACIÓN	ISOFÓNICA	CTE
AB-AIS	APLICACIONES: ACS y AF, Gas, Saneamiento, Calefacción, Climatización, Eléctrico, Ventilación									P. 196
	Ø 10 - Ø 219	150 - 200	ZINC	13 - 40	20 - 40	**AB-AIS 13 & 19** Rápida lateral **AB-AIS 30 & 40** Tornillo	M8 / M10 M8 / M10 M12 / M16	-	✓	✓
AB-GA	APLICACIONES: Gas									P. 196
	Ø 18 - Ø 160	150 - 200	YELLOW	2	19	**Tornillo**	M8 ≤ Ø54 M8 / M10 > Ø54	De acuerdo a UNE-EN ISO 4892	-	-
AB-M8	APLICACIONES: Saneamiento, Desagüe									P. 196
	Ø 50 - Ø 315	100	ZINC	1	28	**Tornillo**	M8	-	-	-
AB-DE Z AB-DE G	APLICACIONES: Saneamiento, Desagüe									P. 196
	Ø 75 - Ø 315	200	ZINC AB-DE Z, ATLANTIS AB-DE G	2,5	20	**Tornillo**	M8	-	-	-
AB-DP Z AB-DP G	APLICACIONES: Saneamiento, Desagüe									P. 196
	Ø 75 - Ø 250	200	ZINC AB-DP Z, ATLANTIS AB-DP G	2,5	20	**Tornillo**	-	-	-	-
AB-ZI	APLICACIONES: Gas, Saneamiento									P. 196
	Ø 16 - Ø 230	250 - 350	ZINC	M6 - M8 - M10	-	-	-	-	-	-
AB-SA	APLICACIONES: Gas, Saneamiento									P. 196
	-	-	ZINC	5 - 6	-	-	-	-	-	-
AB-GP	APLICACIONES: Saneamiento, Industrial									P. 196
	Ø 25 - Ø 235	-	ZINC	0,6 - 1,8	18 -25	**Tornillo**	-	-	-	-

AB-RA

Abrazadera reforzada M8 abierta

02 P. 376 Info. Técnica

ABERTURA LATERAL

INSTALACIÓN

EXPRESS

Tubo pvc Tubo cobre Tubo acero

CÓDIGO	MEDIDA	€/100	MEDIDA EN PULGADAS	ØD(MM)	CARGA MÁXIMA		
ABRA015	15	**68,796**	1/4"	12-16	80	50	300
ABRA018	18	**69,087**	3/8"	15 - 19	80	50	300
ABRA022	22	**73,878**	1/2"	20 - 25	80	50	200
ABRA028	28	**76,960**	3/4"	26 - 30	80	50	150
ABRA035	35	**81,900**	1"	32 - 36	80	50	100
ABRA042	42	**86,223**	1 1/4"	38 - 43	80	50	100
ABRA048	48	**94,453**	1 1/2"	47 - 51	80	50	100
ABRA054	54	**99,254**	-	53 - 58	80	25	75
ABRA060	60	**103,913**	2"	60 - 64	80	25	75
ABRA075	75	**116,511**	2 1/2"	75 - 80	80	25	50
ABRA090	90	**123,923**	3"	87 - 92	80	25	50
ABRA100	100	**139,173**	3 1/2"	99 - 105	80	25	50
ABRA110	110	**139,804**	-	107 - 112	80	25	50
ABRA115	115	**160,909**	4"	113 - 118	80	25	50
ABRA125	125	**160,677**	4 1/2"	125 - 130	80	25	50

EJEMPLOS DE APLICACIÓN

Abrazadera reforzada isofónica M8 abierta

AB-IA

Tubo pvc · Tubo cobre · Tubo acero · ZINC

CÓDIGO	MEDIDA	€/100	MEDIDA EN PULGADAS	ØD(MM)	CARGA MÁXIMA		
ABIA015	15	**76,360**	1/4"	12-16	80	50	200
ABIA018	18	**80,843**	3/8"	15 - 19	80	50	200
ABIA022	22	**85,807**	1/2"	20 - 25	80	50	150
ABIA028	28	**89,561**	3/4"	26 - 30	80	50	100
ABIA035	35	**95,739**	1"	32 - 36	80	50	100
ABIA042	42	**106,444**	1 1/4"	38 - 43	80	50	-
ABIA048	48	**121,306**	1 1/2"	47 - 51	80	50	-
ABIA054	54	**126,662**	-	53 - 58	80	25	50
ABIA060	60	**137,304**	2"	60 - 64	80	25	-
ABIA075	75	**153,587**	2 1/2"	75 - 80	80	25	50
ABIA090	90	**170,636**	3"	87 - 92	80	25	50
ABIA100	100	**188,843**	3 1/2"	99 - 105	80	25	50
ABIA110	110	**194,809**	-	107 - 112	80	25	-
ABIA115	115	**225,163**	4"	113 - 118	80	25	-
ABIA125	125	**240,940**	4 1/2"	125 - 130	80	25	-

02 P. 376 Info. Técnica

ABERTURA LATERAL

INSTALACIÓN

EXPRESS

CTE
CÓDIGO TÉCNICO DE LA EDIFICACIÓN

EJEMPLOS DE APLICACIÓN

Abrazadera isofónica M8 instalación rápida

AB-IR

Tubo pvc · Tubo cobre · Tubo acero · ZINC

CÓDIGO	MEDIDA	€/100	MEDIDA EN PULGADAS	ØD(MM)	CARGA MÁXIMA		
ABIR015	15	**71,943**	1/4"	14 - 15	60	50	300
ABIR018	18	**76,926**	3/8"	16 - 19	60	50	300
ABIR022	22	**80,254**	1/2"	21 - 23	60	50	200
ABIR028	28	**88,610**	3/4"	26 - 28	60	50	150
ABIR035	35	**97,092**	1"	32 - 35	60	50	100
ABIR040	40	**109,539**	1 1/4"	40 - 43	60	25	100
ABIR048	48	**120,079**	1 1/2"	48 - 51	60	25	100
ABIR054	54	**126,513**	-	52 - 56	60	25	75
ABIR060	60	**132,837**	2"	57 - 60	60	25	75

02 P. 376 Info. Técnica

ABERTURA VERTICAL

INSTALACIÓN

EXPRESS

CTE
CÓDIGO TÉCNICO DE LA EDIFICACIÓN

EJEMPLOS DE APLICACIÓN

AB-RE

Abrazadera reforzada M8 + M10

AB-RE

Cincada

02 Info. Técnica P. 377

REFORZADA

M8 +M10

EJEMPLOS DE APLICACIÓN

Tubo pvc Tubo cobre Tubo acero

CÓDIGO		MEDIDA	€/100	MEDIDA EN PULGADAS	ØD(MM)	CARGA MÁXIMA		
ABRE018		18	**92,547**	3/8"	15 - 19	150	50	300
ABRE022		22	**95,323**	1/2"	20 - 25	150	50	200
ABRE028		28	**105,837**	3/4"	26 - 30	150	50	150
ABRE035		35	**113,600**	1"	32 - 36	150	50	100
ABRE040		40	**119,245**	1 1/4"	38 - 43	150	25	100
ABRE048		48	**127,509**	1 1/2"	47 - 51	150	25	100
ABRE054		54	**136,017**	-	53 - 56	150	25	75
ABRE060		60	**143,910**	2"	60 - 64	150	25	75
ABRE070		70	**150,430**	-	68 - 72	150	25	50
ABRE075		75	**154,371**	2 1/2"	75 - 80	150	25	50
ABRE083		83	**161,032**	-	81 - 86	150	25	-
ABRE090		90	**173,289**	3"	87 - 92	150	25	-
ABRE100		100	**178,409**	3 1/2"	99 - 105	150	25	-
ABRE110		110	**193,505**	-	107 - 112	200	25	-
ABRE115		115	**217,945**	4"	113 - 118	200	25	-
ABRE125		125	**232,995**	4 1/2"	125 - 130	200	25	-
ABRE133		133	**255,203**	-	132 - 137	200	25	-
ABRE140		140	**288,859**	5"	138 - 142	200	25	-
ABRE150		150	**293,671**	-	148 - 152	200	25	-
ABRE160		160	**308,116**	6"	159 - 166	200	25	-
ABRE180		180	**327,012**	8"	179 - 184	200	25	-
ABRE200		200	**355,660**	-	199 - 212	200	25	-
ABRE220		220	**405,423**	-	215 - 226	200	25	-
ABRE250		250	**449,246**	-	245 - 254	200	25	-
ABRE280	NEW	280	**513,244**	-	278 - 284	200	25	-
ABRE300		300	**577,241**	-	299 - 304	200	25	-
ABRE315		315	**649,170**	-	314 - 319	200	25	-
ABRE355		355	**822,637**	-	354 - 359	200	25	-

Bolsa Autoservicio

CÓDIGO	MEDIDA	€/BOLSA	PCS.	BOLSAS
LSABRET022	22	**4,395**	2	5
LSABRET028	28	**4,504**	2	5
LSABRET035	35	**4,604**	2	5
LSABRET040	40	**4,728**	2	5
LSABRET048	48	**4,632**	2	5
LSABRET060	60	**4,851**	2	5
LSABRET075	75	**5,091**	2	5
LSABRET090	90	**6,245**	2	5
LSABRET110	110	**6,479**	2	5
LSABRET125	125	**7,491**	2	4

KIT
AB-RE + ES-DR + T4S

AB-RE V

Abrazadera Reforzada M8+M10 Ventilación

REFORZADA

M8 +M10

Tubo pvc Tubo cobre Tubo acero

CÓDIGO		MEDIDA	€/100	MEDIDA EN PULGADAS	ØD(MM)	CARGA MÁXIMA		
ABRE250		250	**427,852**	-	245 - 254	200	25	-
ABRE280	NEW	280	**488,804**	-	278 - 284	200	25	-
ABRE300		300	**549,752**	-	299 - 304	200	25	-
ABRE315		315	**618,258**	-	314 - 319	200	25	-
ABRE355		355	**783,463**	-	354 - 359	200	25	-
ABRE400		400	**971,978**	-	399 - 404	200	25	-
ABRE450		450	**1.185,275**	-	449 - 454	200	10	-
ABRE500		500	**1.166,498**	-	499 - 504	200	10	-
ABRE560		560	**1.395,342**	-	555 - 561	200	10	-
ABRE600		600	**1.485,061**	-	599 - 604	200	10	-
ABRE630		630	**1.588,857**	-	625 - 631	200	10	-
ABRE710		710	**1.791,192**	-	705 - 711	200	10	-
ABRE800		800	**1.981,707**	-	799 - 804	200	10	-
ABRE900		900	**2.196,894**	-	899 - 904	200	10	-
ABRE910		1000	**2.461,225**	-	999 - 1.004	200	10	-
ABRE911		1120	**2.694,745**	-	1.115 - 1.121	200	10	-
ABRE912		1250	**2.959,555**	-	1.245 - 1.251	200	10	-

AB-RE

Abrazadera reforzada M8 + M10

INOXIDABLE

Tubo inoxidable

Tubo pvc

A2 INOX AISI 316

CÓDIGO	MEDIDA	€/100	MEDIDA EN PULGADAS	ØD(MM)	CARGA MÁXIMA		
ABREA2018	18	**300,059**	3/8"	15 - 18	150	50	300
ABREA2022	22	**315,557**	1/2"	20 - 24	150	50	200
ABREA2028	28	**346,436**	3/4"	26 - 30	150	50	150
ABREA2035	35	**362,494**	1"	32 - 36	150	50	100
ABREA2040	40	**383,700**	1 1/4"	36 - 42	150	25	100
ABREA2048	48	**404,533**	1 1/2"	47 - 50	150	25	100
ABREA2054	54	**427,227**	-	51 - 55	150	25	75
ABREA2060	60	**454,370**	2"	60 - 64	150	25	75
ABREA2075	75	**514,673**	2 1/2"	75 - 80	150	25	50
ABREA2090	90	**592,178**	3"	87 - 92	150	25	-
ABREA2110	110	**640,652**	-	106 - 112	150	25	-
ABREA2115	115	**668,269**	4"	114 - 119	150	25	-
ABREA2125	125	**716,779**	4 1/2"	124 - 131	150	25	-
ABREA2140	140	**792,254**	5"	133 - 140	150	25	-
ABREA2160	160	**904,181**	6"	159 - 163	150	25	-
ABREA2200	200	**1.261,227**	-	199 - 212	150	25	-

AB-RE A2

Inoxidable A2

02 P. 378 Info. Técnica

REFORZADA

M8 +M10

INOXIDABLE

Tubo inoxidable

Tubo pvc

A4 INOX AISI 316

CÓDIGO	MEDIDA	€/100	MEDIDA EN PULGADAS	ØD(MM)	CARGA MÁXIMA		
ABREA4018	18	**403,116**	3/8"	15 - 18	150	50	300
ABREA4022	22	**426,202**	1/2"	20 - 24	150	50	200
ABREA4028	28	**455,189**	3/4"	26 - 30	150	50	150
ABREA4035	35	**475,514**	1"	32 - 36	150	50	100
ABREA4040	40	**510,076**	1 1/4"	36 - 42	150	25	100
ABREA4048	48	**551,072**	1 1/2"	47 - 50	150	25	100
ABREA4054	54	**574,924**	-	51 - 55	150	25	75
ABREA4060	60	**612,861**	2"	60 - 64	150	25	75
ABREA4075	75	**679,966**	2 1/2"	75 - 80	150	25	50
ABREA4090	90	**745,623**	3"	87 - 92	150	25	-
ABREA4110	110	**858,596**	-	106 - 112	150	25	-
ABREA4115	115	**921,141**	4"	114 - 119	150	25	-
ABREA4125	125	**970,438**	4 1/2"	124 - 131	150	25	-
ABREA4140	140	**1.148,728**	5"	133 - 140	150	25	-
ABREA4160	160	**1.260,942**	-	159 - 163	150	25	-
ABREA4200	200	**1.530,109**	-	199 - 212	150	25	-

AB-RE A4

Inoxidable A4

02 P. 378 Info. Técnica

REFORZADA

M8 +M10

EJEMPLOS DE APLICACIÓN

AB-RI

Abrazadera isofónica reforzada M8 + M10

AB-RI

Cincada

02 P. 377 Info. Técnica

CTE CÓDIGO TÉCNICO DE LA EDIFICACIÓN

REFORZADA

M8 +M10

Tubo pvc Tubo cobre Tubo acero

CÓDIGO		MEDIDA	€/100	MEDIDA EN PULGADAS	ØD(MM)	CARGA MÁXIMA		
ABRI018		18	**109,389**	3/8"	15 - 19	150	50	200
ABRI022		22	**116,442**	1/2"	20 - 25	150	50	150
ABRI028		28	**125,472**	3/4"	26 - 30	150	50	150
ABRI035		35	**132,689**	1"	32 - 36	150	50	100
ABRI040		40	**150,745**	1 1/4"	38 - 43	150	25	75
ABRI048		48	**162,488**	1 1/2"	47 - 51	150	25	75
ABRI054		54	**171,518**	-	53 - 56	150	25	50
ABRI060		60	**189,567**	2"	60 - 64	150	25	50
ABRI070		70	**196,336**	-	68 - 72	150	25	-
ABRI075		75	**218,407**	2 1/2"	75 - 80	150	25	-
ABRI083		83	**221,158**	-	81 - 86	150	25	-
ABRI090		90	**243,366**	3"	87 - 92	150	25	-
ABRI100		100	**252,756**	3 1/2"	99 - 105	150	25	-
ABRI110		110	**293,377**	-	107 - 112	200	25	-
ABRI115		115	**311,427**	4"	113 - 118	200	25	-
ABRI125		125	**340,771**	4 1/2"	125 - 130	200	25	-
ABRI133		133	**345,289**	-	132 - 137	200	25	-
ABRI140		140	**388,168**	5"	138 - 142	200	25	-
ABRI150		150	**396,739**	-	148 - 152	200	25	-
ABRI160		160	**428,778**	6"	159 - 166	200	25	-
ABRI180		180	**440,104**	8"	179 - 184	200	25	-
ABRI200		200	**487,459**	-	199 - 212	200	25	-
ABRI220		220	**559,678**	-	215 - 226	200	25	-
ABRI250		250	**629,199**	-	245 - 254	200	25	-
ABRI280	NEW	280	**672,606**	-	278 - 284	200	25	-
ABRI300		300	**716,009**	-	299 - 304	200	25	-
ABRI315		315	**797,178**	-	314 - 319	200	25	-
ABRI355		355	**1.121,250**	-	354 - 359	200	25	-

EJEMPLOS DE APLICACIÓN

Bolsa Autoservicio

CÓDIGO	MEDIDA	€/BOLSA	PCS.	BOLSAS
LSABRIT022	22	**4,800**	2	5
LSABRIT028	28	**4,937**	2	5
LSABRIT035	35	**5,102**	2	5
LSABRIT040	40	**5,102**	2	5
LSABRIT048	48	**5,291**	2	5
LSABRIT060	60	**5,658**	2	5
LSABRIT075	75	**6,101**	2	5
LSABRIT090	90	**7,011**	2	5
LSABRIT110	110	**8,212**	2	4

KIT
AB-RI + ES-DR + T4S

AB-RI V

Abrazadera Reforzada Isofónica M8+M10 Ventilación

CTE CÓDIGO TÉCNICO DE LA EDIFICACIÓN

REFORZADA

M8 +M10

Tubo pvc Tubo cobre Tubo acero

CÓDIGO		MEDIDA	€/100	MEDIDA EN PULGADAS	ØD(MM)	CARGA MÁXIMA		
ABRI250		250	**599,236**	-	245 - 254	200	25	-
ABRI280	NEW	280	**640,577**	-	278 - 284	200	25	-
ABRI300		300	**681,914**	-	299 - 304	200	25	-
ABRI315		315	**759,218**	-	314 - 319	200	25	-
ABRI355		355	**1067,855**	-	354 - 359	200	25	-
ABRI400		400	**1.216,985**	-	399 - 404	200	25	-
ABRI450		450	**1.465,555**	-	449 - 454	200	10	-
ABRI500		500	**1.504,041**	-	499 - 504	200	10	-
ABRI560		560	**1.669,252**	-	555 - 561	200	10	-
ABRI600		600	**1.841,084**	-	599 - 604	200	10	-
ABRI630		630	**1.999,039**	-	625 - 631	200	10	-
ABRI710		710	**2.316,482**	-	705 - 711	200	10	-
ABRI800		800	**2.517,144**	-	799 - 804	200	10	-
ABRI900		900	**2.857,313**	-	899 - 904	200	10	-
ABRI910		1000	**3.257,090**	-	999 - 1.004	200	10	-
ABRI911		1120	**3.598,273**	-	1.115 - 1.121	200	10	-
ABRI912		1250	**3.938,438**	-	1.245 - 1.251	200	10	-

Abrazadera isofónica reforzada M8 + M10 AB-RI

INOXIDABLE

Tubo inoxidable | Tubo pvc | Tubo acero

AB-RI A2

Inoxidable A2

02 P. 378 Info. Técnica

CTE CÓDIGO TÉCNICO DE LA EDIFICACIÓN

REFORZADA

M8 +M10

CÓDIGO	MEDIDA	€/100	MEDIDA EN PULGADAS	ØD(MM)	CARGA MÁXIMA		
ABRIA2018	18	**406,333**	3/8"	15 - 18	150	50	200
ABRIA2022	22	**417,543**	1/2"	20 - 24	150	50	150
ABRIA2028	28	**436,125**	3/4"	26 - 30	150	50	150
ABRIA2035	35	**458,843**	1"	32 - 36	150	50	100
ABRIA2040	40	**483,854**	1 1/4"	36 - 42	150	25	75
ABRIA2048	48	**512,806**	1 1/2"	47 - 50	150	25	75
ABRIA2054	54	**559,878**	-	51 - 55	150	25	50
ABRIA2060	60	**590,272**	2"	60 - 64	150	25	50
ABRIA2075	75	**664,990**	2 1/2"	75 - 80	150	25	-
ABRIA2090	90	**718,981**	3"	87 - 92	150	25	-
ABRIA2110	110	**799,509**	-	106 - 112	150	25	-
ABRIA2115	115	**821,667**	4"	114 - 119	150	25	-
ABRIA2125	125	**885,584**	4 1/2"	124 - 131	150	25	-
ABRIA2140	140	**916,899**	5"	133 - 140	150	25	-
ABRIA2160	160	**1.028,717**	6"	159 - 163	150	25	-

INOXIDABLE

Tubo inoxidable | Tubo pvc | Tubo acero

AB-RI A4

Inoxidable A4

02 P. 378 Info. Técnica

CTE CÓDIGO TÉCNICO DE LA EDIFICACIÓN

REFORZADA

M8 +M10

CÓDIGO	MEDIDA	€/100	MEDIDA EN PULGADAS	ØD(MM)	CARGA MÁXIMA		
ABRIA4018	18	**481,884**	3/8"	15 - 18	150	50	200
ABRIA4022	22	**506,601**	1/2"	20 - 24	150	50	150
ABRIA4028	28	**528,801**	3/4"	26 - 30	150	50	150
ABRIA4035	35	**568,397**	1"	32 - 36	150	50	100
ABRIA4040	40	**612,651**	1 1/4"	36 - 42	150	25	75
ABRIA4048	48	**658,665**	1 1/2"	47 - 50	150	25	75
ABRIA4054	54	**691,254**	-	51 - 55	150	25	50
ABRIA4060	60	**755,598**	2"	60 - 64	150	25	50
ABRIA4075	75	**826,704**	2 1/2"	75 - 80	150	25	-
ABRIA4090	90	**907,078**	3"	87 - 92	150	25	-
ABRIA4110	110	**1.069,485**	-	106 - 112	150	25	-
ABRIA4115	115	**1.111,852**	4"	114 - 119	150	25	-
ABRIA4125	125	**1.177,880**	4 1/2"	124 - 131	150	25	-
ABRIA4140	140	**1.277,332**	5"	133 - 140	150	25	-
ABRIA4160	160	**1.463,298**	6"	159 - 163	150	25	-

EJEMPLOS DE APLICACIÓN

NEW

AB-RI DES

Abrazadera isofónica reforzada deslizante M8 + M10

Tubo pvc · Tubo ppr · ZINC

CÓDIGO	MEDIDA	€/100	
ABRID016	16 (M8+M10)	**168,000**	150
ABRID020	20 (M8+M10)	**175,000**	100
ABRID025	25 (M8+M10)	**185,500**	100
ABRID032	32 (M8+M10)	**203,000**	100
ABRID040	40 (M8+M10)	**220,500**	50
ABRID050	50 (M8+M10)	**281,750**	50
ABRID063	63 (M8+M10)	**353,500**	50
ABRID075	75 (M8+M10)	**402,500**	50
ABRID090	90 (M8+M10)	**444,500**	50
ABRID110	110 (M8+M10)	**577,500**	25
ABRID125	125 (M8+M10)	**700,000**	25
ABRID140	140 (M8+M10)	**742,000**	20
ABRID160	160 (M8+M10)	**857,500**	20

NEW

PA-EX

Patín de Expansión

METAL · ZINC

CÓDIGO	MEDIDA	€/100		
PAEXM08	M8	**3.150,000**	50	-
PAEXM10	M10	**3.150,000**	50	-

NEW

CO-AR

Colgador articulado

ZINC

CÓDIGO	MEDIDA	€/100		
COAR08060	M8 x 60	**216,667**	50	300
COAR10060	M10 x 60	**333,333**	50	300

NEW

AB-ICP

Abrazadera isofónica reforzada para cargas pesadas

Tubo acero · Tubo fundición · Tubo ppr · ZINC

CÓDIGO	MEDIDA	€/100	ØD(MM)	
ABICP060	60 (M8/M10)	**695,520**	60 - 64	25
ABICP075	75 (M10/12)	**850,080**	75-80	25
ABICP090	90 (M10/12)	**927,360**	87 - 92	25
ABICP110	110 (M10/12)	**1.062,600**	107 - 112	25
ABICP140	140 (M12/16)	**1.854,720**	138 - 142	25
ABICP160	160 (M12/16)	**2.202,480**	159 - 166	25
ABICP220	220 (M12/16)	**2.898,000**	215 - 226	10
ABICP270	270 (M12/16)	**3.630,953**	268 - 274	10
ABICP315	315 (M12/16)	**4.117,575**	314 - 319	10

Abrazadera aislante térmica AB-AIS

AB-AIS 13 NEW

13 mm

Tubo cobre | Tubo acero | Tubo plástico | ZINC

CÓDIGO	MEDIDA	€/100	ESPESOR AISLANTE(MM)	
ABAIS13010	10 (M8+M10)	682,500	13	50
ABAIS13012	12 (M8+M10)	700,000	13	50
ABAIS13015	15 (M8+M10)	717,500	13	50
ABAIS13018	18 (M8+M10)	770,000	13	50
ABAIS13022	22 (M8+M10)	822,500	13	50
ABAIS13028	28 (M8+M10)	857,500	13	50

AB-AIS 19 NEW

19 mm

Tubo cobre | Tubo acero | Tubo plástico | ZINC

CÓDIGO	MEDIDA	€/100	ESPESOR AISLANTE(MM)	
ABAIS19010	10 (M8+M10)	840,000	19	50
ABAIS19012	12 (M8+M10)	857,500	19	50
ABAIS19015	15 (M8+M10)	910,000	19	50
ABAIS19017	17 (M8+M10)	910,000	19	50
ABAIS19018	18 (M8+M10)	927,500	19	50
ABAIS19022	22 (M8+M10)	945,000	19	50
ABAIS19028	28 (M8+M10)	1.015,000	19	50
ABAIS19035	35 (M8+M10)	1.085,000	19	50
ABAIS19042	42 (M8+M10)	1.172,500	19	25
ABAIS19054	54 (M8+M10)	1.330,000	19	25
ABAIS19060	60 (M8+M10)	1.470,000	19	25
ABAIS19064	64 (M8+M10)	1.610,000	19	25
ABAIS19067	67 (M8+M10)	1.715,000	19	25
ABAIS19076	76 (M8+M10)	1.837,500	19	25
ABAIS19080	80 (M8+M10)	1.925,000	19	25
ABAIS19114	114 (M8+M10)	2.625,000	19	10

AB-AIS 30 NEW

30 mm

Tubo acero | Tubo fundición | ZINC

CÓDIGO	MEDIDA	€/100	ESPESOR AISLANTE(MM)	
ABAIS30027	27 (M8+M10)	1.277,500	30	50
ABAIS30034	34 (M8+M10)	1.382,500	30	50
ABAIS30042	42 (M8+M10)	1.470,000	30	25
ABAIS30049	49 (M8+M10)	1.522,500	30	25
ABAIS30054	54 (M8+M10)	1.837,500	30	25
ABAIS30060	60 (M8+M10)	1.872,500	30	25
ABAIS30076	76 (M8+M10)	1.960,000	30	25
ABAIS30089	89 (M8+M10)	2.082,500	30	25
ABAIS30108	108 (M8+M10)	2.887,500	30	10
ABAIS30114	114 (M8+M10)	2.975,000	30	10

AB-AIS 40 NEW

40 mm

Tubo acero | Tubo fundición | ZINC

CÓDIGO	MEDIDA	€/100	ESPESOR AISLANTE(MM)	
ABAIS40049	49 (M8+M10)	1.907,500	40	25
ABAIS40060	60 (M8+M10)	2.240,000	40	25
ABAIS40089	89 (M8+M10)	2.695,000	40	25
ABAIS40114	114 (M8+M10)	4.200,000	40	10
ABAIS40133	133 (M8+M10)	4.532,500	40	10
ABAIS40140	140 (M8+M10)	4.900,000	40	10
ABAIS40159	159 (M12+M16)	5.600,000	40	10
ABAIS40168	168 (M12+M16)	5.950,000	40	10
ABAIS40219	219 (M12+M16)	7.175,000	40	5

AB-GA

Abrazadera Reforzada M8+M10 Gásmica

02 P. 379 Info. Técnica

REFORZADA

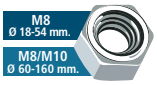

De acuerdo a **UNE-EN ISO 4892**

Tubo gas · Tubo pvc · Tubo acero · YELLOW

CÓDIGO	MEDIDA	€/100	MEDIDA EN PULGADAS	ØD(MM)	CARGA MÁXIMA		
ABGA018	18	**89,873**	3/8"	15 - 18	200	50	300
ABGA022	22	**94,735**	1/2"	20 - 24	200	50	200
ABGA028	28	**100,723**	3/4"	26 - 30	200	50	150
ABGA035	35	**107,989**	1"	32 - 36	200	50	100
ABGA040	40	**113,596**	1 1/4"	38 - 42	200	50	100
ABGA048	48	**119,340**	1 1/2"	47 - 50	200	50	100
ABGA054	54	**127,078**	-	52 - 56	200	25	75
ABGA060	60	**135,972**	2"	60 - 64	200	25	75
ABGA075	75	**162,491**	2 1/2"	75 - 80	200	25	50
ABGA090	90	**171,714**	3"	85 - 90	200	25	-
ABGA100	100	**188,685**	3 1/2"	99 - 105	200	25	-
ABGA110	110	**213,686**	-	107 - 112	200	25	-
ABGA115	115	**216,587**	4"	113 - 118	200	25	-
ABGA140	140	**254,188**	5"	138 - 142	200	25	-
ABGA160	160	**268,205**	6"	159 - 166	200	25	-

Bolsa Autoservicio

CÓDIGO	MEDIDA	€/BOLSA	PCS.	BOLSAS
LSABGAT022	22	**4,653**	2	6
LSABGAT028	28	**4,751**	2	6
LSABGAT035	35	**4,673**	2	6
LSABGAT040	40	**5,029**	2	6
LSABGAT048	48	**4,937**	2	6
LSABGAT060	60	**5,281**	2	6
LSABGAT075	75	**5,658**	2	6
LSABGAT090	90	**6,198**	2	6
LSABGAT110	110	**8,380**	2	5

KIT
AB-GA + ES-DR + T4S

EJEMPLOS DE APLICACIÓN

AB-M8

Abrazadera desagüe M8

02 P. 379 Info. Técnica

DESAGÜE

Tubo pvc · Tubo cobre · Tubo acero · ZINC

CÓDIGO	MEDIDA	€/100	ØD(MM)	CARGA MÁXIMA	
ABM8050	50	**120,397**	49 - 54	100	-
ABM8063	63	**118,248**	60 - 65	100	-
ABM8075	75	**127,260**	75 - 80	100	-
ABM8090	90	**136,098**	88 - 92	100	-
ABM8110	110	**150,497**	108 - 113	100	-
ABM8125	125	**157,857**	124 - 130	100	-
ABM8160	160	**195,748**	159 - 165	100	-
ABM8200	200	**232,407**	199 - 203	100	-
ABM8250	250	**297,028**	249 - 254	50	-
ABM8315	315	**644,046**	314 - 319	50	-

Bolsa Autoservicio

CÓDIGO	MEDIDA	€/BOLSA	PCS.	BOLSAS
LSABM8090	90	**3,474**	2	6
LSABM8110	110	**3,623**	2	6
LSABM8125	125	**2,475**	1	8
LSABM8160	160	**3,186**	1	4

Abrazadera desagüe de empotrar AB-DE

Tubo pvc Tubo acero

CÓDIGO	MEDIDA	€/100	ØD(MM)	CARGA MÁXIMA	
ABDE075	75	**177,632**	75 - 80	200	100
ABDE090	90	**192,315**	87 - 92	200	100
ABDE110	110	**232,379**	107 - 112	200	100
ABDE125	125	**261,762**	125 - 130	200	50

Tubo pvc Tubo acero

CÓDIGO	MEDIDA	€/100	ØD(MM)	CARGA MÁXIMA	
ABDE160	160	**304,497**	159 - 166	200	50
ABDE200	200	**365,929**	199 - 212	200	50
ABDE250	250	**587,626**	245 - 254	200	25
ABDE315	315	**737,205**	314 - 319	200	25

AB-DE Z

Cincada

02 P. 380 Info. Técnica

AB-DE G

Recubrimiento ATLANTIS C2-L

02 P. 380 Info. Técnica

REFORZADA

EJEMPLOS DE APLICACIÓN

Abrazadera desagüe con pie AB-DP

Tubo pvc Tubo acero

CÓDIGO	MEDIDA	€/100	ØD(MM)	CARGA MÁXIMA	
ABDP075	75	**203,000**	75 - 80	200	100
ABDP090	90	**221,697**	87 - 92	200	100
ABDP110	110	**242,526**	107 - 112	200	100
ABDP125	125	**272,444**	125 - 130	200	50

Tubo pvc Tubo acero

CÓDIGO	MEDIDA	€/100	ØD(MM)	CARGA MÁXIMA	
ABDP160	160	**325,864**	159 - 166	200	50
ABDP200	200	**384,626**	199 - 212	200	25
ABDP250	250	**534,209**	245 - 254	200	25

AB-DP Z

Cincada

02 P. 380 Info. Técnica

AB-DP G

Recubrimiento ATLANTIS C2-L

02 P. 380 Info. Técnica

REFORZADA

EJEMPLOS DE APLICACIÓN

AB-ZI Abarcón

AB-ZI

Cincado

02 P. 381 Info. Técnica

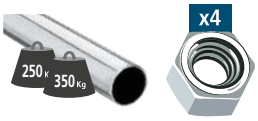

Tubo acero

CÓDIGO	MEDIDA	€/100	Ø VARILLA PULGADAS	CARGA MÁXIMA		
AZIM060250	M6	**25,276**	1/4"	250	100	800
AZIM060375	M6	**26,159**	3/8"	250	100	1.200
AZIM060500	M6	**30,021**	1/2"	250	100	600
AZIM060750	M6	**35,528**	3/4"	250	100	600
AZIM061000	M6	**38,158**	1"	250	100	400
AZIM061250	M6	**51,040**	1 1/4"	250	50	300
AZIM081500	M8	**79,234**	1 1/2"	350	50	150
AZIM082000	M8	**90,317**	2"	350	50	150
AZIM082250	M8	**105,184**	2 1/4"	350	50	100
AZIM082500	M8	**110,835**	2 1/2"	350	50	100
AZIM083000	M8	**118,848**	3"	350	50	100
AZIM083500	M8	**141,574**	3 1/2"	350	50	100
AZIM084000	M8	**174,733**	4"	350	50	100
AZIM084500	M8	**184,803**	4 1/2"	350	25	100
AZIM085000	M8	**191,271**	5"	350	25	100
AZIM086000	M8	**217,454**	6"	350	25	100
AZIM103000	M10	**159,798**	3"	350	25	50
AZIM103500	M10	**183,464**	3 1/2"	350	25	50
AZIM104000	M10	**206,082**	4"	350	25	100
AZIM105000	M10	**228,495**	5"	350	25	100
AZIM106000	M10	**264,305**	6"	350	25	100
AZIM108000	M10	**300,746**	8"	350	25	100

NEW

AB-ZI A2

Inoxidable A2

Tubo acero

CÓDIGO	MEDIDA	€/100	Ø VARILLA PULGADAS	CARGA MÁXIMA		
AZA2060500	M6	**95,968**	1/2"	250	100	600
AZA2060750	M6	**111,564**	3/4"	250	100	600
AZA2061000	M6	**137,445**	1"	250	100	400
AZA2061250	M6	**162,744**	1 1/4"	250	50	300
AZA2081500	M8	**282,809**	1 1/2"	350	50	150
AZA2082000	M8	**328,947**	2"	350	50	150
AZA2082500	M8	**370,627**	2 1/2"	350	50	100
AZA2083000	M8	**402,842**	3"	350	50	100
AZA2104000	M10	**819,624**	4"	350	50	-
AZA2106000	M10	**1.057,080**	6"	350	25	-
AZA2108000	M10	**1.264,620**	8"	350	25	-

Soporte de abarcón AB-SA

Tubo acero

CÓDIGO	MEDIDA	€/100	LONGITUD	
ABSA050100	50 x 100	**390,274**	100	50
ABSA050125	50 x 125	**422,966**	125	50
ABSA050200	50 x 200	**517,067**	200	25
ABSA050300	50 x 300	**625,286**	300	25
ABSA050400	50 x 400	**763,930**	400	25
ABSA050500	100 x 100	**1.116,050**	500	10
ABSA050600	100 x 125	**1.225,072**	600	10
ABSA100100	100 x 100	**518,457**	100	25
ABSA100125	100 x 125	**556,186**	125	25
ABSA100200	100 x 200	**657,404**	200	25
ABSA100300	100 x 300	**833,730**	300	10
ABSA100400	100 x 400	**1.115,174**	400	10
ABSA100500	100 x 500	**1.457,683**	500	10

02 P. 381 Info. Técnica

Abrazadera de gran presión AB-GP

Tubo flexible · Tubo pvc · Tubo cobre · Tubo acero

CÓDIGO	MEDIDA	€/100	ØD(MM)		
AGP023025	23-25	**146,300**	23 - 25	50	300
AGP026028	26-28	**152,121**	26 - 28	50	300
AGP029031	29-31	**182,812**	29 - 31	50	200
AGP032035	32-35	**187,807**	32 - 35	50	150
AGP036039	36-39	**189,060**	36 - 39	50	150
AGP040043	40-43	**200,298**	40 - 43	50	100
AGP044047	44-47	**262,591**	44 - 47	50	-
AGP048051	48-51	**274,096**	48 - 51	25	75
AGP052055	52-55	**280,151**	52 - 55	25	75
AGP056059	56-59	**286,811**	56 - 59	25	75
AGP060063	60-63	**298,925**	60 - 63	25	50
AGP064067	64-67	**327,569**	64 - 67	25	50
AGP068073	68-73	**403,515**	68 - 73	25	-
AGP074079	74-79	**408,510**	74 - 79	25	-
AGP080085	80-85	**412,759**	80 - 85	25	-
AGP086091	86-91	**420,588**	86 - 91	25	-
AGP092097	92-97	**440,997**	92 - 97	25	-
AGP098103	98-103	**445,571**	98 - 103	25	-
AGP104112	104-112	**483,886**	104 - 112	25	-
AGP113121	113-121	**516,782**	113 - 121	25	-
AGP122130	122-130	**554,677**	122 - 130	25	-
AGP131139	131-139	**692,094**	131 - 139	25	-
AGP140148	140-148	**707,084**	140 - 148	25	-
AGP149161	149-161	**749,151**	149 - 161	25	-
AGP162174	162-174	**782,040**	162 - 174	25	-

02 P. 382 Info. Técnica

Bordes redondeados

EJEMPLOS DE APLICACIÓN

Blister

CÓDIGO	MEDIDA	€/BOLSA	PCS.	BOLSAS
BZAGP023025	23-25	**4,357**	2	10
BZAGP029031	29-31	**4,357**	2	10
BZAGP040043	40-43	**4,357**	2	10

ABRAZADERAS METÁLICAS LIGERAS

	MEDIDAS (mm)	CARGA RECOMENDADA kg	RECUBRIMIENTO	ESPESOR (mm)	ANCHURA (mm)	APERTURA	MANGUITO	HOMOLOGACIÓN	ISOFÓNICA	CTE	MONTAJE EN PARALELO	TORNILLO
AB-M6 AB-M6 Z	APLICACIONES: Gas, Saneamiento, Eléctrico									P. 210		
	Ø 8 - Ø 63	70 - 100	AB-M6 AB-M6 Z	1 - 1,2	12	Rápida lateral	Embutida M6	-	-	-	-	-
AB-M7 Z	APLICACIONES: Gas Saneamiento Eléctrico									P. 207		
	Ø 8 - Ø 63	70		0,8 - 1	11	-	Embutida M7	-	-	-	-	-
AB-D6 AB-D6 Z	APLICACIONES: Gas, Saneamiento, Eléctrico									P. 210		
	Ø 12 - Ø 28	100	AB-D6 AB-D6 Z	1	12	-	Embutida M6	-	-	-	✓	-
AB-DZ 7	APLICACIONES: Gas, Saneamiento, Eléctrico									P. 208		
	Ø 10 - Ø 28	70		0,8 - 1	11	-	Embutida M7	-	-		✓	-
AB-6I	APLICACIONES: ACS y AF, Gas, Saneamiento, Calefacción, Climatización, Eléctrico, Ventilación									P. 208		
	Ø 12 - Ø 60	70 - 100		1 - 1,2	12	Rápida lateral	Embutida M6	-	✓	✓	-	-
AB-DI	APLICACIONES: ACS y AF, Gas, Saneamiento, Calefacción, Climatización, Eléctrico, Ventilación									P. 208		
	Ø 12 - Ø 60	100		1	12	-	Embutida M6	-	✓	✓	✓	-
AB-7I Z	APLICACIONES: ACS y AF, Gas, Saneamiento, Calefacción, Climatización, Eléctrico, Ventilación									P. 211		
	Ø 12 - Ø 50	70		0,8 - 1	11	-	Embutida M7	-	✓	✓		
AB-7ID Z	APLICACIONES: ACS y AF, Gas, Saneamiento, Calefacción, Climatización, Eléctrico, Ventilación									P. 212		
	Ø 10 - Ø 28	70		0,8 - 1	11	-	Embutida M7	-	✓	✓	✓	
AB-PI	APLICACIONES: Saneamiento, Eléctrico									P. 212		
	Ø 6 - Ø 63	30		1,1 - 1,3	12,5 - 19	-	-	-	-	-	-	-

	MEDIDAS (mm)	CARGA RECOMENDADA kg	RECUBRIMIENTO	ESPESOR (mm)	ANCHURA (mm)	APERTURA	MANGUITO	HOMOLOGACIÓN	ISOFÓNICA	CTE	MONTAJE EN PARALELO	TORNILLO
AB-PU	APLICACIONES: Saneamiento, Eléctrico									P. 212		
	Ø 16 - Ø 63	30	ZINC	1,2 - 1,4	12 - 20	-	-	-	-	-	-	-
AB-GM	APLICACIONES: Gas									P. 209		
	Ø 12 - Ø 35	100	YELLOW	1 - 1,2	12	Rápida lateral	Embutida M6	De acuerdo a UNE-EN ISO 4892	-	-	-	Premontado
AB-GS	APLICACIONES: Gas									P. 209		
	Ø 10 - Ø 54	70 - 100	BLACK	1 - 1,2	12	Rápida lateral	Embutida M6	De acuerdo a UNE-EN ISO 4892	-	-	-	Premontado
AB-GD	APLICACIONES: Gas									P. 208		
	Ø 12 - Ø 28	100	BLACK	1 - 1,2	12	-	Embutida M6	De acuerdo a UNE-EN ISO 4892	-	-	✓	Premontado
AB-CR	APLICACIONES: Saneamiento									P. 214		
	Ø 10 - Ø 12	70	NiCr	1 - 1,2	12	Rápida lateral	Embutida M6	-	-	-	-	-
AB-BU	APLICACIONES: Saneamiento, Industrial									P. 214		
	Ø 13 - Ø 21	-	ZINC	0,6	9	-	-	-	-	-	-	Premontado
AB-SF	APLICACIONES: Saneamiento, Industrial									P. 213		
	Ø 8 - Ø 150	-	ZINC	0,6 - 0,8	9	-	-	-	-	-	-	Premontado
AB-IP	APLICACIONES: ACS y AF, Gas, Saneamiento, Calefacción, Climatización, Eléctrico, Ventilación									P. 213		
	-	-	ZINC	1,5	20	-	-	-	✓	✓	-	ABT006015
AB-SI	APLICACIONES: ACS y AF, Gas, Saneamiento, Calefacción, Climatización, Eléctrico, Ventilación									P. 213		
	3 / 25 Agujeros	-	ZINC	3	20	-	-	-	✓	✓	✓	ABT006015

AB-M6 Abrazadera M6

AB-M6

Bicromatada

02 P. 382 Info. Técnica

APERTURA LATERAL

Tubo pvc Tubo cobre Tubo acero

CÓDIGO	MEDIDA	€/100	MEDIDA EN PULGADAS	ØD(MM)	CARGA MÁXIMA		
ABM6008	8 (M6)	**16,128**	-	8	70	100	1.200
ABM6010	10 (M6)	**16,699**	1/8"	10	70	100	1.200
ABM6012	12 (M6)	**16,496**	-	12	70	100	1.200
ABM6014	14 (M6)	**17,070**	1/4"	14	70	100	1.200
ABM6015	15 (M6)	**17,073**	-	15	70	100	600
ABM6016	16 (M6)	**17,556**	-	16	70	100	600
ABM6018	18 (M6)	**17,983**	3/8"	18	70	100	600
ABM6020	20 (M6)	**18,253**	-	20	70	100	600
ABM6022	22 (M6)	**19,079**	1/2"	22	70	100	600
ABM6025	25 (M6)	**20,041**	-	25	70	100	600
ABM6026	26 (M6)	**21,081**	3/4"	26	70	100	400
ABM6028	28 (M6)	**21,588**	-	28	70	100	400
ABM6032	32 (M6)	**23,902**	1"	32	70	50	300
ABM6035	35 (M6)	**26,870**	-	35	70	50	300
ABM6037	37 (M6)	**28,329**	-	37	100	50	300
ABM6040	40 (M6)	**30,769**	-	40	100	50	300
ABM6042	42 (M6)	**31,913**	1 1/4"	42	100	50	300
ABM6047	47 (M6)	**34,703**	1 1/2"	47	100	50	200
ABM6050	50 (M6)	**34,839**	-	50	100	50	150
ABM6054	54 (M6)	**40,509**	-	54	100	50	150
ABM6060	60 (M6)	**44,335**	2"	60	100	50	150
ABM6063	63 (M6)	**46,820**	-	63	100	50	100

Bolsa Autoservicio

CÓDIGO	MEDIDA	€/BOLSA	PCS.	BOLSAS
LSABM6012	12	**5,503**	20	5
LSABM6014	14	**5,610**	20	5
LSABM6016	16	**5,711**	20	5
LSABM6018	18	**4,768**	15	6
LSABM6022	22	**3,981**	10	6
LSABM6028	28	**2,903**	6	6
LSABM6032	32	**2,580**	4	6
LSABM6040	40	**2,961**	4	5

AB-M6 Z

Cincada

02 P. 382 Info. Técnica

ABERTURA LATERAL

Tubo pvc Tubo cobre Tubo acero

CÓDIGO	MEDIDA	€/100	MEDIDA EN PULGADAS	ØD(MM)	CARGA MÁXIMA		
ABMZ6008	8 (M6)	**16,128**	-	8	70	100	1.200
ABMZ6010	10 (M6)	**16,699**	1/8"	10	70	100	1.200
ABMZ6012	12 (M6)	**16,496**	-	12	70	100	1.200
ABMZ6014	14 (M6)	**17,070**	1/4"	14	70	100	1.200
ABMZ6015	15 (M6)	**17,073**	-	15	70	100	600
ABMZ6016	16 (M6)	**17,556**	-	16	70	100	600
ABMZ6018	18 (M6)	**17,983**	3/8"	18	70	100	600
ABMZ6020	20 (M6)	**18,253**	-	20	70	100	600
ABMZ6022	22 (M6)	**19,079**	1/2"	22	70	100	600
ABMZ6025	25 (M6)	**20,041**	-	25	70	100	600
ABMZ6026	26 (M6)	**21,081**	3/4"	26	70	100	400
ABMZ6028	28 (M6)	**21,588**	-	28	70	100	400
ABMZ6032	32 (M6)	**23,902**	1"	32	70	50	300
ABMZ6035	35 (M6)	**26,870**	-	35	70	50	300
ABMZ6037	37 (M6)	**28,329**	-	37	100	50	300
ABMZ6040	40 (M6)	**30,769**	-	40	100	50	300
ABMZ6042	42 (M6)	**31,913**	1 1/4"	42	100	50	300
ABMZ6047	47 (M6)	**34,703**	1 1/2"	47	100	50	200
ABMZ6050	50 (M6)	**34,839**	-	50	100	50	150
ABMZ6054	54 (M6)	**40,509**	-	54	100	50	150
ABMZ6060	60 (M6)	**44,335**	2"	60	100	50	150
ABMZ6063	63 (M6)	**46,820**	-	63	100	50	100

Abrazadera M6 AB-M6

INOXIDABLE

Tubo inoxidable | Tubo pvc

CÓDIGO	MEDIDA	€/100	MEDIDA EN PULGADAS	ØD(MM)	CARGA MÁXIMA		
ABM6A2012	12 (M6)	**178,357**	1/4"	12	70	100	1.200
ABM6A2015	15 (M6)	**181,580**	-	14 - 15	70	100	600
ABM6A2018	18 (M6)	**184,804**	3 / 8"	16 - 18	70	100	600
ABM6A2020	20 (M6)	**188,500**	1 / 2"	19 - 21	70	100	600
ABM6A2022	22 (M6)	**190,880**	-	22 -24	70	100	600
ABM6A2028	28 (M6)	**201,604**	3/4"	25 - 30	70	100	400

AB-M6 A2

Inoxidable A2

02 P. 383 Info. Técnica

Abrazadera doble M6 AB-D6

Tubo pvc | Tubo cobre | Tubo acero

CÓDIGO	MEDIDA	€/100	MEDIDA EN PULGADAS	ØD(MM)	CARGA MÁXIMA		
ABD6012	12 (M6)	**26,187**	-	12	100	50	600
ABD6015	15 (M6)	**28,529**	-	15	100	50	300
ABD6018	18 (M6)	**31,339**	3/8"	18	100	50	300
ABD6022	22 (M6)	**35,539**	1/2"	22	100	50	300
ABD6028	28 (M6)	**41,661**	-	28	100	50	200

Bolsa Autoservicio

CÓDIGO	MEDIDA	€/BOLSA	PCS.	BOLSAS
LSABD6012	12	**3,056**	5	6
LSABD6015	15	**3,155**	5	6
LSABD6018	18	**3,248**	5	6
LSABD6022	22	**3,155**	4	6
LSABD6028	28	**3,880**	4	6

AB-D6

Bicromatado

02 P. 383 Info. Técnica

Tubo pvc | Tubo cobre | Tubo acero

CÓDIGO	MEDIDA	€/100	MEDIDA EN PULGADAS	ØD(MM)	CARGA MÁXIMA		
ABDZ6012	12 (M6)	**26,187**	-	12	100	50	600
ABDZ6015	15 (M6)	**28,529**	-	15	100	50	300
ABDZ6018	18 (M6)	**31,339**	3/8"	18	100	50	300
ABDZ6022	22 (M6)	**35,539**	1/2"	22	100	50	300
ABDZ6028	28 (M6)	**41,661**	-	28	100	50	200

AB-D6 Z

Cincada

02 P. 383 Info. Técnica

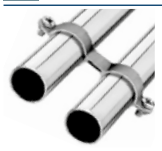

EJEMPLOS DE APLICACIÓN

AB-6I

Abrazadera isofónica M6

02 P. 384 Info. Técnica

CTE CÓDIGO TÉCNICO DE LA EDIFICACIÓN

APERTURA LATERAL

Tubo pvc Tubo cobre Tubo acero

CÓDIGO	MEDIDA	€/100	MEDIDA EN PULGADAS	ØD(MM)	CARGA MÁXIMA		
AB6I012	12 (M6)	**25,673**	1/8"	12	70	100	600
AB6I015	15 (M6)	**26,390**	1/4"	15	70	100	600
AB6I016	16 (M6)	**27,559**	-	16	70	100	600
AB6I018	18 (M6)	**27,801**	3/8"	18	70	100	600
AB6I022	22 (M6)	**31,633**	1/2"	22	70	100	400
AB6I026	26 (M6)	**35,858**	-	26	70	100	400
AB6I028	28 (M6)	**37,303**	3/4"	28	70	100	300
AB6I032	32 (M6)	**39,060**	-	32	70	50	200
AB6I035	35 (M6)	**44,044**	1"	35	70	50	200
AB6I042	42 (M6)	**54,450**	1 1/4"	42	100	50	150
AB6I048	48 (M6)	**61,642**	1 1/2"	48	100	50	100
AB6I054	54 (M6)	**72,807**	-	54	100	50	100
AB6I060	60 (M6)	**77,340**	2"	60	100	50	100

Bolsa Autoservicio

CÓDIGO	MEDIDA	€/BOLSA	PCS.	BOLSAS
LSAB6I012	12	**4,481**	10	6
LSAB6I015	15	**4,710**	10	5
LSAB6I016	16	**4,738**	10	6
LSAB6I018	18	**3,835**	8	6
LSAB6I022	22	**3,499**	6	6
LSAB6I028	28	**3,066**	4	6

AB-DI

Abrazadera doble isofónica M6

02 P. 384 Info. Técnica

CTE CÓDIGO TÉCNICO DE LA EDIFICACIÓN

Tubo pvc Tubo cobre Tubo acero

CÓDIGO	MEDIDA	€/100	MEDIDA EN PULGADAS	ØD(MM)	CARGA MÁXIMA		
ABDI0012	12 (M6)	**46,036**	1/8"	12	100	50	300
ABDI0015	15 (M6)	**54,905**	1/4"	15	100	50	300
ABDI0018	18 (M6)	**59,917**	3/8"	18	100	50	200
ABDI0022	22 (M6)	**69,013**	1/2"	22	100	50	200
ABDI0028	28 (M6)	**90,066**	3/4"	28	100	50	150

Bolsa Autoservicio

CÓDIGO	MEDIDA	€/BOLSA	PCS.	BOLSAS
LSABDI0012	12	**3,530**	5	6
LSABDI0015	15	**3,729**	5	6
LSABDI0018	18	**3,035**	3	6
LSABDI0022	22	**3,169**	3	6

Abrazadera M7. Cincada. AB-M7 Z

Tubo pvc · Tubo cobre · Tubo acero · ZINC

02 P. 385 Info. Técnica

M7

CÓDIGO	MEDIDA	€/100	ØD(MM)		
ABMZ7008	8 (M7)	**16,128**	8	100	1.200
ABMZ7010	10 (M7)	**16,699**	10	100	1.200
ABMZ7012	12 (M7)	**16,496**	12	100	1.200
ABMZ7014	14 (M7)	**17,070**	14	100	1.200
ABMZ7016	16 (M7)	**17,556**	16	100	1.200
ABMZ7018	18 (M7)	**17,983**	18	100	1.200
ABMZ7020	20 (M7)	**18,253**	20	100	1.200
ABMZ7022	22 (M7)	**19,079**	22	100	600
ABMZ7024	24 (M7)	**19,471**	24	100	600
ABMZ7025	25 (M7)	**20,041**	25	100	600
ABMZ7026	26 (M7)	**21,081**	26	100	600
ABMZ7028	28 (M7)	**21,588**	28	100	600
ABMZ7032	32 (M7)	**23,902**	32	50	600
ABMZ7034	34 (M7)	**26,583**	34	50	300
ABMZ7036	36 (M7)	**28,329**	36	50	300
ABMZ7038	38 (M7)	**28,284**	38	50	300
ABMZ7040	40 (M7)	**30,769**	40	50	300
ABMZ7050	50 (M7)	**34,839**	50	50	200
ABMZ7063	63 (M7)	**46,820**	63	25	150

Abrazadera doble M7. Cincada. AB-D7 Z

Tubo pvc · Tubo cobre · Tubo acero · ZINC

02 P. 385 Info. Técnica

M7

CÓDIGO	MEDIDA	€/100	ØD(MM)		
ABDZ70810	8-10 (M7)	**26,667**	12	50	600
ABDZ71012	10-12 (M7)	**26,187**	14	50	600
ABDZ71214	12-14 (M7)	**29,099**	16	50	600
ABDZ71416	14-16 (M7)	**28,529**	18	50	600
ABDZ71618	16-18 (M7)	**31,339**	20	50	600
ABDZ71820	18-20 (M7)	**35,539**	22	50	300
ABDZ72022	20-22 (M7)	**41,661**	24	50	300
ABDZ72224	22-24 (M7)	**43,019**	28	50	300
ABDZ72628	26-28 (M7)	**45,206**	10	50	300

AB-7I Z

Abrazadera isofónica M7. Cincada.

02 P. 386 Info. Técnica

M7

Tubo pvc Tubo cobre Tubo acero

CÓDIGO	MEDIDA	€/100	ØD(MM)		
AB7IZ010	10 (M7)	**24,465**	10	100	1.200
AB7IZ012	12 (M7)	**25,673**	12	100	1.200
AB7IZ014	14 (M7)	**26,390**	14	100	1.200
AB7IZ016	16 (M7)	**27,559**	16	100	1.200
AB7IZ018	18 (M7)	**27,801**	18	100	600
AB7IZ020	20 (M7)	**29,995**	20	100	600
AB7IZ022	22 (M7)	**31,633**	22	100	600
AB7IZ024	24 (M7)	**32,655**	24	100	600
AB7IZ026	26 (M7)	**35,858**	26	100	600
AB7IZ028	28 (M7)	**37,303**	28	100	400
AB7IZ032	32 (M7)	**39,060**	32	50	300
AB7IZ034	34 (M7)	**42,081**	34	50	300
AB7IZ036	36 (M7)	**44,044**	36	50	300
AB7IZ038	38 (M7)	**44,286**	38	50	300
AB7IZ040	40 (M7)	**49,189**	40	50	300
AB7IZ050	50 (M7)	**51,282**	50	50	200

AB-7ID Z

Abrazadera doble isofónica M7. Cincada.

02 P. 386 Info. Técnica

M7

Tubo pvc Tubo cobre Tubo acero

CÓDIGO	MEDIDA	€/100	ØD(MM)		
AB7IDZ0810	08-10 (M7)	**43,043**	10	50	600
AB7IDZ1012	10-12 (M7)	**46,036**	12	50	600
AB7IDZ1214	12-14 (M7)	**47,506**	14	50	600
AB7IDZ1416	14-16 (M7)	**54,905**	16	50	300
AB7IDZ1618	16-18 (M7)	**59,917**	18	50	300
AB7IDZ1820	18-20 (M7)	**60,743**	20	50	300
AB7IDZ2022	20-22 (M7)	**69,013**	22	50	300
AB7IDZ2224	22-24 (M7)	**73,063**	24	50	200
AB7IDZ2628	26-28 (M7)	**90,066**	28	50	200

Grapa 1 Pie AB-PI

Tubo flexible · Tubo pvc · Tubo cobre · Tubo acero · ZINC

CÓDIGO	MEDIDA	€/100	MEDIDA EN PULGADAS	ØD(MM)	CARGA MÁXIMA		
ABPI006	6	**4,953**	-	6	30	100	2.400
ABPI008	8	**5,296**	-	8	30	100	2.400
ABPI010	10	**5,884**	1/8"	10	30	100	2.400
ABPI012	12	**6,209**	1/4"	12	30	100	2.400
ABPI014	14	**7,795**	-	14	30	100	2.400
ABPI016	16	**9,541**	3/8"	16	30	100	1.200
ABPI018	18	**10,357**	-	18	30	100	1.200
ABPI020	20	**12,310**	1/2"	20	30	100	1.200
ABPI022	22	**13,458**	-	22	30	100	600
ABPI025	25	**15,008**	-	25	30	100	600
ABPI026	26	**15,523**	3/4"	26	30	100	600
ABPI028	28	**16,300**	-	28	30	100	600
ABPI032	32	**22,267**	1"	32	30	100	600
ABPI040	40	**30,524**	-	40	30	50	300
ABPI042	42	**35,991**	1 1/4"	42	30	50	300
ABPI047	47	**37,503**	1 1/2"	47	30	50	200
ABPI050	50	**38,794**	-	50	30	50	200
ABPI063	63	**58,153**	2"	63	30	50	200

02 P. 387 Info. Técnica

EJEMPLOS DE APLICACIÓN

Blister

CÓDIGO	MEDIDA	€/BOLSA	PCS.	BOLSAS
BZABPI016	16	**1,857**	2	15
BZABPI018	18	**1,857**	2	12
BZABPI020	20	**1,857**	2	10
BZABPI022	22	**1,857**	2	10
BZABPI025	25	**1,857**	2	10
BZABPI028	28	**1,857**	2	10
BZABPI032	32	**1,857**	2	10

Bolsa Autoservicio

CÓDIGO	MEDIDA	€/BOLSA	PCS.	BOLSAS
LSABPI016	16	**3,949**	20	5
LSABPI018	18	**4,059**	20	5
LSABPI020	20	**4,219**	20	5
LSABPI022	22	**4,621**	20	5
LSABPI025	25	**4,226**	15	5
LSABPI028	28	**3,574**	10	6
LSABPI032	32	**2,961**	6	6
LSABPI040	40	**2,808**	4	6

Grapa Puente AB-PU

Tubo flexible · Tubo pvc · Tubo cobre · Tubo acero · ZINC

CÓDIGO	MEDIDA	€/100	MEDIDA EN PULGADAS	ØD(MM)	CARGA MÁXIMA		
ABPU016	16	**12,240**	3/8"	16	75	100	1.200
ABPU018	18	**12,824**	-	18	75	100	1.200
ABPU020	20	**12,968**	1/2"	20	75	100	600
ABPU022	22	**15,645**	-	22	75	100	600
ABPU025	25	**16,492**	-	25	75	100	600
ABPU028	28	**17,815**	-	28	75	100	600
ABPU032	32	**20,164**	1"	32	75	50	300
ABPU037	37	**24,122**	-	37	75	50	300
ABPU040	40	**28,252**	-	40	75	50	300
ABPU050	50	**36,813**	-	50	75	50	200
ABPU063	63	**49,910**	2"	63	75	50	150

02 P. 387 Info. Técnica

EJEMPLOS DE APLICACIÓN

Bolsa Autoservicio

CÓDIGO	MEDIDA	€/BOLSA	PCS.	BOLSAS
LSABPU016	16	**4,423**	20	5
LSABPU018	18	**4,677**	20	5
LSABPU020	20	**4,753**	20	5
LSABPU022	22	**5,384**	20	5
LSABPU025	25	**4,725**	15	5
LSABPU028	28	**3,934**	10	6
LSABPU032	32	**2,898**	6	6
LSABPU037	37	**2,600**	4	6
LSABPU040	40	**2,638**	4	6
LSABPU050	50	**2,971**	4	6
LSABPU063	63	**3,231**	4	6

AB-IP

Grapa Puente Isofónica para montaje

02 P. 388 Info. Técnica

CTE CÓDIGO TÉCNICO DE LA EDIFICACIÓN

Tubo pvc · Tubo cobre · Tubo acero · ZINC

CÓDIGO	MEDIDA	€/100	MEDIDA EN PULGADAS	ØD(MM)	N° AGUJEROS		
ABIP015	15	**49,903**	-	15	3	50	600
ABIP018	18	**54,985**	3/8"	18	3	50	300
ABIP022	22	**60,333**	1/2"	22	3	50	300
ABIP026	26	**70,515**	3/4"	26	4	50	300
ABIP028	28	**75,383**	-	28	4	50	300
ABIP035	35	**85,736**	1"	35	4	50	150
ABIP042	42	**93,261**	1 1/4"	42	4	25	100
ABIP048	48	**100,783**	1 1/2"	48	4	25	100
ABIP054	54	**112,109**	-	54	5	25	100
ABIP060	60	**126,259**	2"	60	5	25	75
ABIP067	67	**140,420**	-	67	5	25	75
ABIP075	75	**149,800**	2 1/2"	75	6	25	75
ABIP090	90	**177,037**	3"	90	6	25	75

AB-SI

Soporte para grapa puente isofónica

AB-SI

Soporte para abrazadera puente isofónica

02 P. 388 Info. Técnica

CTE CÓDIGO TÉCNICO DE LA EDIFICACIÓN

Tubo pvc · Tubo cobre · Tubo acero · ZINC

CÓDIGO	MEDIDA	€/100	MÉTRICA TALADRO	N° AGUJEROS	
ABSI003	3	**169,523**	M6	3	25
ABSI004	4	**197,341**	M6	4	25
ABSI005	5	**226,842**	M6	5	25
ABSI006	6	**255,423**	M6	6	25
ABSI007	7	**285,775**	M6	7	25
ABSI008	8	**313,779**	M6	8	25
ABSI009	9	**341,971**	M6	9	25
ABSI010	10	**358,418**	M6	10	25
ABSI011	11	**391,899**	M6	11	25
ABSI012	12	**421,222**	M6	12	25
ABSI013	13	**448,707**	M6	13	25
ABSI014	14	**471,671**	M6	14	25
ABSI015	15	**501,365**	M6	15	25
ABSI016	16	**529,592**	M6	16	10
ABSI017	17	**570,000**	M6	17	10
ABSI018	18	**618,926**	M6	18	10
ABSI019	19	**626,168**	M6	19	10
ABSI020	20	**675,059**	M6	20	10
ABSI021	21	**682,234**	M6	21	10
ABSI022	22	**711,571**	M6	22	10
ABSI025	25	**839,892**	M6	25	10

AB-TO

Tornillo para montaje AB-IP

Tubo pvc · Tubo cobre · Tubo acero · ZINC

CÓDIGO	MEDIDA	€/100	
ABTO06015	M6 x 15	**7,928**	100

EJEMPLOS DE APLICACIÓN

Abrazadera sin-fin AB-SF

Tubo flexible · Tubo pvc · Tubo cobre · Tubo acero · ZINC

CÓDIGO	MEDIDA	€/100	MEDIDA EN PULGADAS	ØD(MM)		
ASF008016	8-16	**30,131**	5/16"- 5/8"	8-16	100	1.200
ASF012022	12-22	**31,089**	1/2"- 7/8"	12-22	100	600
ASF016027	16-27	**32,733**	5/8"- 1 1/16"	16 - 27	100	600
ASF020032	20-32	**36,706**	3/4"- 1 1/4"	20 - 32	100	600
ASF025040	25-40	**42,821**	1"- 1 5/8"	25 - 40	100	400
ASF030045	30-45	**47,806**	1 3/16"- 1 3/4"	30 - 45	100	300
ASF035050	35-50	**48,084**	1 3/8"- 2"	35 - 50	100	200
ASF040060	40-60	**55,689**	1 5/8"- 2 3/8"	40 - 60	100	200
ASF050070	50-70	**61,742**	2"- 2 3/4"	50 - 70	50	100
ASF060080	60-80	**64,729**	2 3/8"- 3 1/8"	60 - 80	50	100
ASF070090	70-90	**71,369**	2 3/4"- 3 1/2"	70 - 90	50	-
ASF080100	80-100	**77,071**	3 1/8"- 4"	80 - 100	50	-
ASF090110	90-110	**85,463**	3 1/2"- 4 3/8"	90 - 110	50	-
ASF100120	100-120	**93,795**	4"- 4 3/4"	100 - 120	25	-
ASF110130	110-130	**96,484**	4 3/8"- 5 1/8"	110 - 130	25	-
ASF120140	120-140	**102,698**	4 3/4"- 5 1/2"	120 - 140	25	-
ASF130150	130-150	**106,238**	5 1/8"- 5 7/8"	130 - 150	25	-

Blister

CÓDIGO	MEDIDA	€/BOLSA	PCS.	BOLSAS
BZASF008016	8-16	**2,345**	2	20
BZASF012022	12-22	**2,345**	2	20
BZASF016027	16-27	**2,345**	2	20
BZASF020032	20-32	**2,345**	2	10
BZASF025040	25-40	**2,345**	2	10

Bolsa Autoservicio

CÓDIGO	MEDIDA	€/BOLSA	PCS.	BOLSAS
LSASF008016	8-16	**6,897**	15	7
LSASF012022	12-22	**6,029**	12	7
LSASF016027	16-27	**6,179**	12	7
LSASF020032	20-32	**5,872**	10	7
LSASF025040	25-40	**4,094**	6	7
LSASF030045	30-45	**4,514**	6	7
LSASF035050	35-50	**4,553**	6	7
LSASF040060	40-60	**3,736**	4	7
LSASF050070	50-70	**3,993**	4	7

AB-SF

Cincada

02 P. 389 Info. Técnica

Arandela estampada

Para varios Ø

EJEMPLOS DE APLICACIÓN

INOXIDABLE

Tubo flexible · Tubo pvc · Tubo cobre · Tubo acero · A2 INOX AISI 316

CÓDIGO	MEDIDA	€/100	MEDIDA EN PULGADAS		
ASF2010016	10-16	**85,051**	-	100	1.200
ASF2012020	12-20	**87,165**	1/2"- 7/8"	100	600
ASF2016027	16-27	**90,928**	5/8"- 1 1/16"	100	600
ASF2020032	20-32	**102,554**	3/4"- 1 1/4"	100	600
ASF2025040	25-40	**112,057**	1"- 1 5/8"	100	200
ASF2032050	32-50	**155,963**	1 3/8"- 2"	100	300
ASF2040060	40-60	**165,600**	1 5/8"- 2 3/8"	100	200
ASF2050070	50-70	**172,827**	2"- 2 3/4"	50	100
ASF2060080	60-80	**181,678**	2 3/8"- 3 1/8"	50	100
ASF2070090	70-90	**191,336**	2 3/4"- 3 1/2"	50	100
ASF2080100	80-100	**197,750**	3 1/8"- 4"	50	100
ASF2090110	90-110	**230,610**	3 1/2"- 4 3/8"	50	50
ASF2100120	100-120	**239,664**	4"- 4 3/4"	25	25
ASF2110130	110-130	**248,694**	4 3/8"- 5 1/8"	25	25
ASF2120140	120-140	**261,359**	4 3/4"- 5 1/2"	25	25
ASF2130150	130-150	**271,309**	5 1/8"- 5 7/8"	25	25

AB-SF A2

Inoxidable A2

02 P. 389 Info. Técnica

Arandela estampada

Para varios Ø

EJEMPLOS DE APLICACIÓN

AB-SF IR A2 Abrazadera sin fin inoxidable en rollo

NEW AB-SF IR A2

Kit

Tubo flexible · Tubo pvc · Tubo cobre · Tubo acero · INOX AISI 430

CÓDIGO	MEDIDA	€/PC		
ASFIR03	3m. + Cabezales	**1.201,667**	1	50

NEW AB-SF IRC A2

Cabezal

Tubo flexible · Tubo pvc · Tubo cobre · Tubo acero · INOX AISI 430

CÓDIGO	MEDIDA	€/100		
ASFIRCA	Cabezal	**85,833**	50	1.000

NEW AB-SF IRR A2

30 metros

Tubo flexible · Tubo pvc · Tubo cobre · Tubo acero · INOX AISI 430

CÓDIGO	MEDIDA	€/PC		
ASFIR30	30M.	**4.291,667**	1	10

CI-PE Cinta perforada curva

CI-PE

Recubrimiento Atlantis C2 M

02 P. 390 Info. Técnica

Tubo pvc · Tubo cobre · Tubo acero · Hormigón celular · Hormigón · ATLANTIS

CÓDIGO	MEDIDA	€/PC	UD. MIN. VENTA		
CIPE1208	12 x 0,8 x 10 m	**6,418**	10	1	40
CIPE1708	17 x 0,8 x 10 m	**8,632**	10	1	30

CI-PE A2

Inoxidable A2

02 P. 390 Info. Técnica

INOXIDABLE

Tubo pvc · Tubo cobre · Tubo acero · Hormigón celular · Hormigón · A2 INOX AISI 304

CÓDIGO	MEDIDA	€/PC	UD. MIN. VENTA		
CIPEA21708	17 x 0,8 x 10 m	**30,899**	1	1	30

CI-PR Cinta perforada recta ATLANTIS C2-M

02 P. 390 Info. Técnica

Tubo pvc · Tubo cobre · Tubo acero · Hormigón celular · Hormigón · ATLANTIS

CÓDIGO	MEDIDA	€/PC	UD. MIN. VENTA		
CIPR1908	19 x 0,8 x 10 m	**9,697**	5	1	30
CIPR1208	12 x 0,8 x 10 m	**6,984**	5	1	40

Abrazadera cromada M6 — AB-CR

Tubo cobre · Tubo acero

CÓDIGO	MEDIDA	€/100	MEDIDA EN PULGADAS	CARGA MÁXIMA		
ABCR010	10	**30,760**	1/8"	70	100	1.200
ABCR012	12	**31,821**	1/4"	70	100	1.200

02 P. 390 Info. Técnica

EJEMPLOS DE APLICACIÓN

Abrazadera butano — AB-BU

Manguera butano · ZINC

CÓDIGO	MEDIDA	€/100	MEDIDA EN PULGADAS		
ABBU1315	13 - 15	**32,435**	1/2" - 9/16"	50	600
ABBU1618	16 - 18	**32,435**	5/8" – 11/16"	50	600
ABBU1921	19 - 21	**41,598**	3/4"- 13/16"	50	600

02 P. 391 Info. Técnica

EJEMPLOS DE APLICACIÓN

Abrazadera gásmica con tirafondo amarilla — AB-GM

Tubo gas · Tubo pvc · Tubo cobre · Tubo acero · YELLOW

CÓDIGO	MEDIDA	€/100	MEDIDA EN PULGADAS	ØD(MM)	CARGA MÁXIMA		
ABGM012	12	**30,555**	1/4"	12	70	100	600
ABGM015	15	**31,840**	-	15	70	100	600
ABGM018	18	**32,711**	3/8"	18	70	100	600
ABGM022	22	**34,542**	1/2"	22	70	50	200
ABGM028	28	**36,474**	3/4"	28	70	50	200
ABGM035	35	**43,942**	-	35	70	50	200

02 P. 391 Info. Técnica

APERTURA LATERAL

De acuerdo a **UNE-EN ISO 4892**

EJEMPLOS DE APLICACIÓN

AB-GS

Abrazadera gásmica negra M6 con tirafondo

02 P. 391 Info. Técnica

APERTURA LATERAL

De acuerdo a
UNE-EN ISO 4892

Tubo gas · Tubo pvc · Tubo cobre · Tubo acero

CÓDIGO	MEDIDA	€/100	MEDIDA EN PULGADAS	ØD(MM)	CARGA MÁXIMA		
ABGS010	10	**29,436**	1/8"	10	70	100	600
ABGS012	12	**29,956**	1/4"	12	70	100	600
ABGS015	15	**30,620**	-	15	70	100	600
ABGS018	18	**31,471**	3/8"	18	70	100	600
ABGS022	22	**34,513**	1/2"	22	70	50	200
ABGS028	28	**36,436**	3/4"	28	70	50	200
ABGS035	35	**42,246**	-	35	70	50	200
ABGS042	42	**46,606**	1 1/4"	42	100	25	100
ABGS054	54	**62,833**	-	54	100	25	100

Bolsa Autoservicio

CÓDIGO	MEDIDA	€/BOLSA	PCS.	BOLSAS
LSABGS015	15	**5,540**	10	6
LSABGS018	18	**4,575**	8	6
LSABGS022	22	**4,159**	6	6

AB-GD

Abrazadera gásmica negra doble M6 con tirafondo

02 P. 392 Info. Técnica

De acuerdo a
UNE-EN ISO 4892

Tubo gas · Tubo pvc · Tubo cobre · Tubo acero

CÓDIGO	MEDIDA	€/100	MEDIDA EN PULGADAS	ØD(MM)	CARGA MÁXIMA		
ABGD012	12	**40,750**	-	12	100	50	300
ABGD015	15	**43,997**	-	15	100	50	300
ABGD018	18	**45,205**	3/8"	18	100	50	300
ABGD022	22	**49,329**	1/2"	22	100	50	200
ABGD028	28	**66,794**	-	28	100	50	200

EJEMPLOS DE APLICACIÓN

SISTEMAS PROTECCIÓN CONTRA INCENDIOS

AB-PE

Abrazadera colgante pera

02 P. 392 Info. Técnica

FM APPROVED

Tubo incendios · Tubo acero · ZINC

CÓDIGO	MEDIDA	€/100	MEDIDA EN PULGADAS	CARGA MÁXIMA		
ABPE028	28	**76,807**	3/4"	154	50	200
ABPE035	35	**80,556**	1"	186	50	200
ABPE040	40	**94,297**	1 1/4"	195	50	200
ABPE048	48	**94,818**	1 1/2"	236	50	200
ABPE060	60	**107,405**	2"	288	50	200
ABPE075	75	**124,208**	2 1/2"	426	25	100
ABPE090	90	**139,881**	3"	481	25	100
ABPE100	100	**172,381**	3 1/2"	569	25	100
ABPE115	115	**233,195**	4"	669	25	100
ABPE140	140	**404,649**	5"	907	10	40
ABPE160	160	**472,787**	6"	1.186	10	40
ABPE220	220	**827,378**	8"	1.723	10	40

EJEMPLOS DE APLICACIÓN

AB-CH

Abrazadera para tubería Clevis

02 P. 393 Info. Técnica

UL · FM APPROVED

Tubo incendios · Tubo acero · ZINC

CÓDIGO	HOMOLOGACIÓN	MEDIDA	€/100	CARGA MÁXIMA	ØD(MM)	
ABCH00034	UL	3/4"	**248,831**	154	28	50
ABCH01000	UL	1"	**262,616**	186	35	50
ABCH01014	UL	1-1/4"	**264,253**	195	42	50
ABCH01012	UL	1-1/2"	**285,317**	236	48	50
ABCH02000	UL	2"	**292,166**	288	60	50
ABCH02012	UL & FM	2-1/2"	**532,263**	426	75	30
ABCH03000	UL & FM	3"	**549,124**	481	90	25
ABCH04000	UL & FM	4"	**1.008,078**	669	115	25
ABCH05000	UL & FM	5"	**1.398,551**	907	140	25
ABCH06000	UL & FM	6"	**1.979,382**	1186	160	10
ABCH08000	UL	8"	**2.967,111**	1723	220	10
ABCH10000	UL	10"	**5.060,617**	2655	275	1
ABCH12000	UL	12"	**6.717,519**	3582	325	1
ABCH14000	-	14"	**8.675,673**	5294	355	1
ABCH16000	-	16"	**12.460,851**	5571	405	1

Collarín intumescente AB-CI NEW

Tubo incendios | Tubo acero | ZINC

CÓDIGO	MEDIDA	€/PC	
ABCIKIT25	2,5 m.	**420,000**	1

CE ETA

Anclaje metálico tipo cuña Homologado ETE AN-CU

MACIZOS | Hormigón fisurado | Piedra | Hormigón celular | Hormigón | kg. | ZINC

CÓDIGO	MEDIDA	€/100	Ø BROCA		
ANCU06040	6 x 40 Ø6	**22,547**	6	100	1.200
ANCU06070	6 x 70 Ø6	**35,343**	6	100	1.200

02 P. 355 Info. Técnica

CE ETA FIRE RESISTANCE

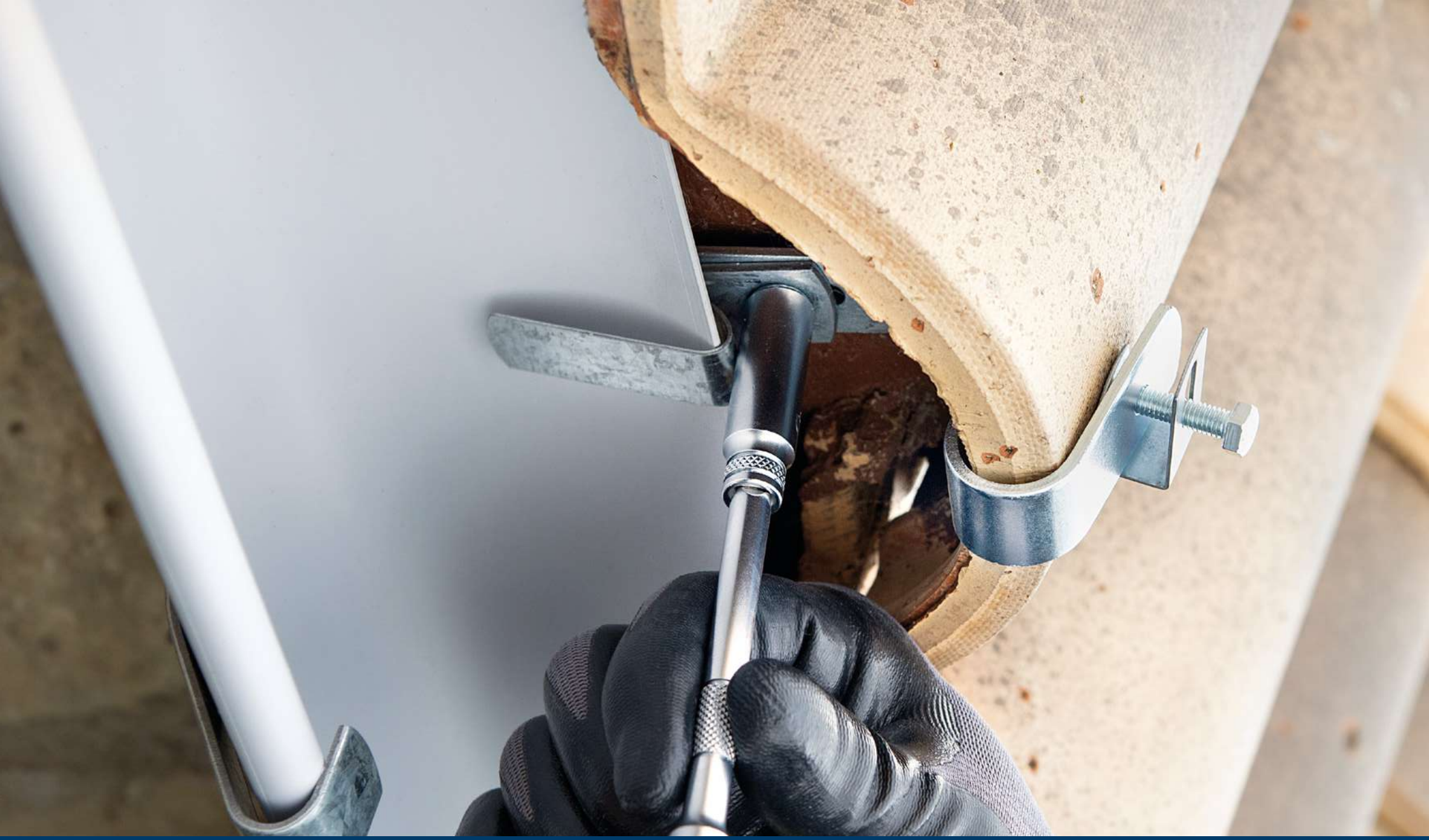

SOPORTES DE CANALÓN

TE

Soportes de canalón

TE-MO

Modulo para canal de PVC

METAL | Canalón | Teja | ATLANTIS

CÓDIGO	D (MM)	A (MM)	€/100	
TEMO25	100	60	**201,488**	50
TEMO33	150	80	**248,332**	50

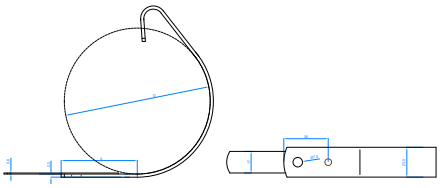

TE-GA

Gancho para canal de PVC

METAL | Canalón | Teja | ATLANTIS

CÓDIGO	D (MM)	€/100	
TEGA25	100	**245,340**	50
TEGA33	150	**317,354**	50

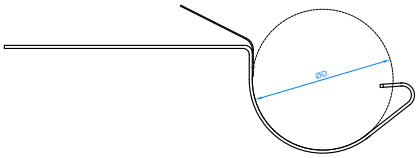

TE-GR

Placa teja grande

METAL | Canalón | Teja | ZINC

CÓDIGO	A (MM)	B (MM)	L (MM)	€/100	
TEGR2530	35	50	80	**196,798**	50

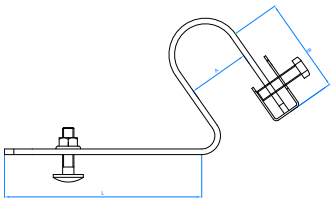

TE-PE

Placa teja

METAL | Canalón | Teja | ZINC

CÓDIGO	A (MM)	B (MM)	L (MM)	€/100	
TEPE2530	22	50	100	**183,769**	50

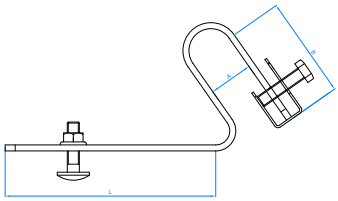

EJEMPLOS DE APLICACIÓN

ABRAZADERAS PLÁSTICAS

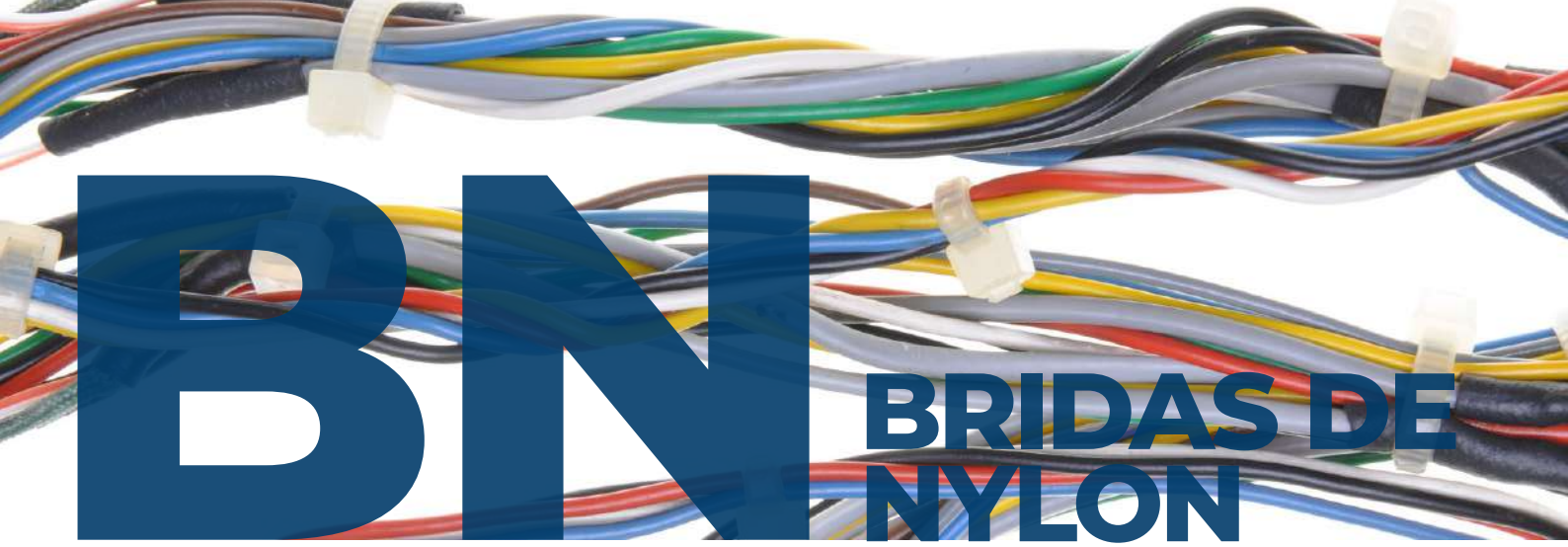

BN BRIDAS DE NYLON

GAMA

PRODUCTO	FOTOGRAFÍA	DESCRIPCIÓN	HOMOLOGACIONES	MATERIALES USO
BN-N		Negra	UL CE	
BN-B		Blanca	UL CE	
BN-GR		Gris		
BN-AM		Amarilla		
BN-AZ		Azul		
BN-VE		Verde		
BN-RO		Roja		
BN-MA		Marrón		
BN-DT		Detectable		

CARACTERÍSTICAS

- Materia prima: Poliamida 6.6. Libre de halógeno.
- Altas prestaciones mecánicas. Alta resistencia a la tracción.
- Gama completa para todo tipo de aplicaciones.
- Fácil instalación. Punta redondeada para facilitar el enhebrado.
- Dentado interior de máxima calidad.
- Certificación CE.
- Homologación UL.
- Temperatura mínima de instalación (-40°C).
- Temperatura de trabajo: -40°C / +85°C.
- Temperatura de instalación: -10°C / 60°C.
- Resistencia a los agentes externos.
- Packaging atractivo y visual.

APLICACIONES

- Instalaciones eléctricas.
- Cableado industrial.
- Automoción.
- Construcción de paneles.
- Aplicaciones especiales.
- Instalaciones al aire libre.
- Instalaciones fotovoltaicas.

100% NYLON

ACCESORIOS

TACOBRI N

TACOBRI B

TACOBRI G

BN-ID

BN-PL

BN-BA

CARGAS DE ROTURA SEGÚN EN 50146

Anchura Brida (mms.)	Resistencia (Kg.)
2,5	8,2
3,6	18,3
4,8	22,4
7,6	56,1
8,8	81,5
12,0	122,3

Bridas de nylon negras BN-N

MULTIMATERIAL

Cable | Tubo flexible | Tubo pvc | Tubo cobre | Tubo acero | NYLON

CÓDIGO		MEDIDA	€/100			
BN25080		2,5 x 80	**1,007**	100	1000	60.000
BN25100		2,5 x 100	**1,150**	100	1000	50.000
BN25140		2,5 x 140	**1,707**	100	1000	50.000
BN25160		2,5 x 160	**1,893**	100	1000	50.000
BN25200		2,5 x 200	**2,467**	100	1000	35.000
BN36140		3,6 x 140	**2,357**	100	1000	30.000
BN36200		3,6 x 200	**3,210**	100	1000	25.000
BN36250	NEW	3,6 x 250	**4,357**	100	1000	15.000
BN36300		3,6 x 300	**5,220**	100	1000	12.000
BN36370		3,6 x 370	**7,073**	100	1000	12.000
BN48120		4,8 x 120	**3,440**	100	1000	23.000
BN48160		4,8 x 160	**3,823**	100	1000	23.000
BN48180		4,8 x 180	**4,080**	100	1000	16.000
BN48200		4,8 x 200	**4,173**	100	1000	16.000
BN48250		4,8 x 250	**6,027**	100	1000	12.000
BN48290		4,8 x 290	**6,527**	100	1000	11.000
BN48370		4,8 x 370	**8,410**	100	1000	8000
BN48430		4,8 x 430	**11,907**	100	1000	8000
BN76150		7,6 x 150	**9,263**	100	1000	12.000
BN76200		7,6 x 200	**9,923**	100	1000	9000
BN76290		7,6 x 290	**12,493**	100	1000	5000
BN76370		7,6 x 370	**16,220**	100	1000	5000
BN76450		7,6 x 450	**24,703**	100	1000	3000
BN76540		7,6 x 540	**30,547**	100	1000	3000
BN88770		8,8 x 770	**54,150**	50	500	1000
•BN12225		12,5 x 225	**35,387**	50	500	-
•BN12500		12,5 x 500	**74,687**	50	500	-
•BN12720		12,5 x 720	**106,090**	50	500	-
•BN12850		12,5 x 850	**122,683**	50	500	-
•BN12100		12,5 x 1000	**150,633**	50	500	-

• Medidas sin homologar

Blister

CÓDIGO	MEDIDA	€/BOLSA	PCS.	BOLSAS
BZBN25100	2,5 x 100	**1,857**	20	20
BZBN25160	2,5 x 160	**1,857**	20	20
BZBN25200	2,5 x 200	**1,857**	20	20
BZBN36140	3,6 x 140	**1,857**	20	20
BZBN36200	3,6 x 200	**1,857**	20	20
BZBN36300	3,6 x 300	**2,345**	20	15
BZBN48160	4,8 x 160	**2,345**	20	15
BZBN48200	4,8 x 200	**2,345**	20	15
BZBN48290	4,8 x 290	**2,345**	10	15
BZBN48370	4,8 x 370	**2,345**	10	15

100% NYLON

Caja Expositora

CÓDIGO	MEDIDA	€/CAJA	PCS.	CAJAS
CKBN25080	2,5 x 80	**1,055**	100	30
CKBN25100	2,5 x 100	**1,208**	100	30
CKBN25140	2,5 x 140	**1,791**	100	30
CKBN25160	2,5 x 160	**1,987**	100	20
CKBN25200	2,5 x 200	**2,588**	100	20
CKBN36140	3,6 x 140	**2,472**	100	20
CKBN36200	3,6 x 200	**3,370**	100	20
CKBN36300	3,6 x 300	**5,480**	100	10
CKBN36370	3,6 x 370	**7,424**	100	10
CKBN48120	4,8 x 120	**3,613**	100	20
CKBN48160	4,8 x 160	**4,017**	100	20
CKBN48180	4,8 x 180	**4,281**	100	20
CKBN48200	4,8 x 200	**4,382**	100	20
CKBN48250	4,8 x 250	**6,330**	100	10
CKBN48290	4,8 x 290	**6,851**	100	10
CKBN48370	4,8 x 370	**8,829**	100	10
CKBN76200	7,6 x 200	**10,421**	100	10
CKBN76290	7,6 x 290	**13,119**	100	10
CKBN76370	7,6 x 370	**17,029**	100	8
CKBN12225	12,5 x 225	**18,578**	50	10

BN-B

Bridas blancas de nylon

MULTIMATERIAL

Cable | Tubo flexible | Tubo pvc | Tubo cobre | Tubo acero

Ny NYLON

CÓDIGO		MEDIDA	€/100			
BB25080		2,5 x 80	**1,007**	100	1000	60.000
BB25100		2,5 x 100	**1,150**	100	1000	50.000
BB25140		2,5 x 140	**1,707**	100	1000	50.000
BB25160		2,5 x 160	**1,893**	100	1000	50.000
BB25200		2,5 x 200	**2,467**	100	1000	35.000
BB36140		3,6 x 140	**2,357**	100	1000	30.000
BB36200		3,6 x 200	**3,210**	100	1000	25.000
BB36250	NEW	3,6 x 250	**4,357**	100	1000	15.000
BB36300		3,6 x 300	**5,220**	100	1000	12.000
BB36370		3,6 x 370	**7,073**	100	1000	12.000
BB48120		4,8 x 120	**3,440**	100	1000	23.000
BB48160		4,8 x 160	**3,823**	100	1000	23.000
BB48180		4,8 x 180	**4,080**	100	1000	16.000
BB48200		4,8 x 200	**4,173**	100	1000	16.000
BB48250		4,8 x 250	**6,027**	100	1000	12.000
BB48290		4,8 x 290	**6,527**	100	1000	11.000
BB48370		4,8 x 370	**8,410**	100	1000	8.000
BB48430		4,8 x 430	**11,907**	100	1000	8.000
BB76150		7,6 x 150	**9,263**	100	1000	12.000
BB76200		7,6 x 200	**9,923**	100	1000	9.000
BB76290		7,6 x 290	**12,493**	100	1000	5.000
BB76370		7,6 x 370	**16,220**	100	1000	5.000
BB76450		7,6 x 450	**24,703**	100	1000	3.000
BB76540		7,6 x 540	**30,547**	100	1000	3.000
BB88770		8,8 x 770	**54,150**	50	500	1.000
•BB12225		12,5 x 225	**35,387**	50	500	-
•BB12500		12,5 x 500	**74,687**	50	500	-
•BB12720		12,5 x 720	**106,090**	50	500	-
•BB12850		12,5 x 850	**122,683**	50	500	-
•BB12100		12,5 x 1000	**150,633**	50	500	-

• Medidas sin homologar

Blister

CÓDIGO	MEDIDA	€/BOLSA	PCS.	BOLSAS
BZBB25100	2,5 x 100	**1,857**	20	20
BZBB25160	2,5 x 160	**1,857**	20	20
BZBB25200	2,5 x 200	**1,857**	20	20
BZBB36140	3,6 x 140	**1,857**	20	20
BZBB36200	3,6 x 200	**1,857**	20	20
BZBB36300	3,6 x 300	**2,345**	20	15
BZBB48160	4,8 x 160	**2,345**	20	15
BZBB48200	4,8 x 200	**2,345**	20	15
BZBB48290	4,8 x 290	**2,345**	10	15
BZBB48370	4,8 x 370	**2,345**	10	15

Caja Expositora

CÓDIGO	MEDIDA	€/CAJA	PCS.	CAJAS
CKBB25080	2,5 x 80	**1,055**	100	30
CKBB25100	2,5 x 100	**1,208**	100	30
CKBB25140	2,5 x 140	**1,791**	100	30
CKBB25160	2,5 x 160	**1,987**	100	20
CKBB25200	2,5 x 200	**2,588**	100	20
CKBB36140	3,6 x 140	**2,472**	100	20
CKBB36200	3,6 x 200	**3,370**	100	20
CKBB36300	3,6 x 300	**5,480**	100	10
CKBB36370	3,6 x 370	**7,424**	100	10
CKBB48120	4,8 x 120	**3,613**	100	20
CKBB48160	4,8 x 160	**4,017**	100	20
CKBB48180	4,8 x 180	**4,281**	100	20
CKBB48200	4,8 x 200	**4,382**	100	20
CKBB48250	4,8 x 250	**6,330**	100	20
CKBB48290	4,8 x 290	**6,851**	100	10
CKBB48370	4,8 x 370	**8,829**	100	10
CKBB76200	7,6 x 200	**10,421**	100	10
CKBB76290	7,6 x 290	**13,119**	100	10
CKBB76370	7,6 x 370	**17,029**	100	8
CKBB12225	12,5 x 225	**18,578**	50	8

TACOBRI N

Taco negro para bridas

MULTIMATERIAL

Piedra | Madera noble | Ladrillo hueco | Ladrillo macizo | Hormigón celular | Hormigón hueco | Hormigón

Ny NYLON

CÓDIGO	TALADRO	COLOR	€/100	Ø BROCA		
TACOBRINE6	Ø6		**6,345**	6	100	5.000
TACOBRINE8	Ø8		**5,950**	8	100	5.000

Blister

CÓDIGO	MEDIDA	€/BOLSA	PCS.	BOLSAS
BZTABRINE8		**1,857**	4	15

Caja Expositora

CÓDIGO	MEDIDA	€/CAJA	PCS.	CAJAS
CKTACOBRIN6	6	**6,661**	100	10
CKTACOBRIN8	8	**6,245**	100	10

Taco blanco para bridas — TACOBRI B

MULTIMATERIAL — Piedra, Madera noble, Ladrillo hueco, Ladrillo macizo, Hormigón celular, Hormigón hueco, Hormigón — Ny NYLON

CÓDIGO	TALADRO	COLOR	€/100	Ø BROCA		
TACOBRIBL6	Ø6		6,486	6	100	5.000
TACOBRIBL8	Ø8		5,950	8	100	5.000

Blister

CÓDIGO	MEDIDA	€/BOLSA	PCS.	BOLSAS
BZTABRIBL8		1,857	4	15

Caja Expositora

CÓDIGO	MEDIDA	€/CAJA	PCS.	CAJAS
CKTACOBRIB6	6	6,811	100	10
CKTACOBRIB8	8	6,245	100	10

Brida de nylon gris — BN-GR NEW

MULTIMATERIAL — Cable, Tubo flexible, Tubo pvc, Tubo cobre, Tubo acero — Ny NYLON

CÓDIGO	MEDIDA	€/100		
BC25100GR	2,5 x 100	1,513	100	50.000
BC36140GR	3,6 x 140	2,763	100	30.000
BC36200GR	3,6 x 200	3,887	100	25.000
BC48200GR	4,8 x 200	4,723	100	16.000
BC48290GR	4,8 x 290	7,417	100	11.000

Taco gris para bridas — TACOBRI G NEW

MULTIMATERIAL — Piedra, Madera noble, Ladrillo hueco, Ladrillo macizo, Hormigón celular, Hormigón hueco, Hormigón — Ny NYLON

CÓDIGO	TALADRO	COLOR	€/100	Ø BROCA		
TACOBRIGR8	M4 x 10		7,811	8	100	5.000

Brida detectable — BN-DT NEW

MULTIMATERIAL — Cable, Tubo flexible, Tubo pvc, Tubo cobre, Tubo acero — Ny NYLON

CÓDIGO	MEDIDA	€/100		
BNDT25100	2,5 x 100	2,800	100	50.000
BNDT36150	3,6 x 150	6,533	100	30.000
BNDT36200	3,6 x 200	8,400	100	25.000
BNDT48200	4,8 x 200	10,267	100	16.000
BNDT48300	4,8 x 300	15,867	100	11.000
BNDT48370	4,8 x 370	22,400	100	8.000
BNDT76370	7,6 x 370	41,067	100	5.000

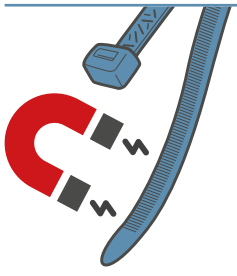

BRIDA DETECTABLE con partículas metálicas

- TRIPLE DETECCIÓN:

MAGNÉTICA — RAYOS X — VISUAL

- COMPATIBLE COMO PARTE DEL PROCESO HACCP*/APPCC.**

*HACCP: Hazard Analysis and Critical Control Points). Sistema de inocuidad alimentaria basado en la identificación de todos los peligros potenciales en los ingredientes y los distintos procesos de producción de los alimentos.

** APPCC: Análisis de Peligros y Puntos Críticos de Control.

BN-ID

Bridas de nylon con identificación, natural

MULTIMATERIAL — Tubo flexible · Tubo pvc · Tubo cobre · Tubo acero · NYLON

CÓDIGO	MEDIDA	€/100		
BID25110	2,5 x 110	**9,543**	100	16.000
BID25210	2,5 x 210	**20,997**	100	12.000

BN-PL

Placa de identificación de nylon de hasta 4,8 mm para bridas, natural

MULTIMATERIAL — Tubo flexible · Tubo pvc · Tubo cobre · Tubo acero · NYLON

CÓDIGO	MEDIDA	€/100		
BPL02616	26,4 x 16,2	**22,503**	100	5.000

BN-BA

Base de dos vías adhesivas para bridas de nylon

MULTIMATERIAL — Chapa - perfil pesado · Madera noble · Cartón yeso · Carpintería aluminio · NYLON

CÓDIGO	MEDIDA	COLOR	€/100		
BBANA19	19 x 19		**23,513**	100	15.000
BBANA27	27 x 27		**33,637**	100	6.000
BBANE19	19 x 19		**23,513**	100	15.000
BBANE27	27 x 27		**33,637**	100	6.000

BN-CO

Bridas de nylon colores

BN-VE

Verde

MULTIMATERIAL — Tubo flexible · Tubo pvc · Tubo cobre · Tubo acero · NYLON

CÓDIGO	MEDIDA	€/100		
BC25100VE	2,5 x 100	**1,403**	100	50.000
BC36140VE	3,6 x 140	**3,553**	100	30.000
BC36200VE	3,6 x 200	**4,563**	100	25.000
BC48200VE	4,8 x 200	**6,253**	100	16.000
BC48290VE	4,8 x 290	**9,340**	100	11.000

Caja Expositora

CÓDIGO	MEDIDA	€/CAJA	PCS.	CAJAS
CKBC25100VE	2,5 x 100	**1,473**	100	30
CKBC36140VE	3,6 x 140	**3,732**	100	20
CKBC36200VE	3,6 x 200	**4,791**	100	20
CKBC48200VE	4,8 x 200	**6,567**	100	20
CKBC48290VE	4,8 x 290	**9,807**	100	10

BN-CO

Bridas de nylon colores

MULTIMATERIAL — Tubo flexible · Tubo pvc · Tubo cobre · Tubo acero · Ny NYLON

BN-MA

Marrón

CÓDIGO	MEDIDA	€/100		
BC25100MA	2,5 x 100	**1,403**	100	50.000
BC36140MA	3,6 x 140	**3,553**	100	30.000
BC36200MA	3,6 x 200	**4,563**	100	25.000
BC48200MA	4,8 x 200	**6,253**	100	16.000
BC48290MA	4,8 x 290	**9,340**	100	11.000

Caja Expositora

CÓDIGO	MEDIDA	€/CAJA	PCS.	CAJAS
CKBC25100MA	2,5 x 100	**1,473**	100	30
CKBC36140MA	3,6 x 140	**3,732**	100	20
CKBC36200MA	3,6 x 200	**4,791**	100	20
CKBC48200MA	4,8 x 200	**6,567**	100	18
CKBC48290MA	4,8 x 290	**9,807**	100	10

MULTIMATERIAL — Tubo flexible · Tubo pvc · Tubo cobre · Tubo acero · Ny NYLON

BN-AM

Amarilla

CÓDIGO	MEDIDA	€/100		
BC25100AM	2,5 x 100	**1,403**	100	50.000
BC36140AM	3,6 x 140	**3,553**	100	30.000
BC36200AM	3,6 x 200	**4,563**	100	25.000
BC48200AM	4,8 x 200	**6,253**	100	16.000
BC48290AM	4,8 x 290	**9,340**	100	11.000

MULTIMATERIAL — Tubo flexible · Tubo pvc · Tubo cobre · Tubo acero · Ny NYLON

BN-AZ

Azul

CÓDIGO	MEDIDA	€/100		
BC25100AZ	2,5 x 100	**1,403**	100	50.000
BC36140AZ	3,6 x 140	**3,553**	100	30.000
BC36200AZ	3,6 x 200	**4,563**	100	25.000
BC48200AZ	4,8 x 200	**6,253**	100	16.000
BC48290AZ	4,8 x 290	**9,340**	100	11.000

Caja Expositora

CÓDIGO	MEDIDA	€/CAJA	PCS.	CAJAS
CKBC25100AZ	2,5 x 100	**1,473**	100	30
CKBC36140AZ	3,6 x 140	**3,732**	100	20
CKBC36200AZ	3,6 x 200	**4,791**	100	20
CKBC48200AZ	4,8 x 200	**6,567**	100	18
CKBC48290AZ	4,8 x 290	**9,807**	100	10

MULTIMATERIAL — Tubo flexible · Tubo pvc · Tubo cobre · Tubo acero · Ny NYLON

BN-RO

Roja

CÓDIGO	MEDIDA	€/100		
BC25100RO	2,5 x 100	**1,403**	100	50.000
BC36140RO	3,6 x 140	**3,553**	100	30.000
BC36200RO	3,6 x 200	**4,563**	100	25.000
BC48200RO	4,8 x 200	**6,253**	100	16.000
BC48290RO	4,8 x 290	**9,340**	100	11.000

Caja Expositora

CÓDIGO	MEDIDA	€/CAJA	PCS.	CAJAS
CKBC25100RO	2,5 x 100	**1,473**	100	30
CKBC36140RO	3,6 x 140	**3,732**	100	20
CKBC36200RO	3,6 x 200	**4,791**	100	20
CKBC48200RO	4,8 x 200	**6,567**	100	18
CKBC48290RO	4,8 x 290	**9,807**	100	10

AB-IN

Clip simple de polipropileno con casquillo de latón M6

02 P. 393 Info. Técnica

Libre de halógenos

Resistencia UV

M6 L BRASS

Tubo pvc Tubo cobre Tubo acero

CÓDIGO		MEDIDA	€/100	ØD(MM)	CARGA MÁXIMA		
ABIN012		12	**28,088**	12	10	100	1.200
ABIN014		14-15	**30,543**	14 - 16	10	100	600
ABIN016		16-18	**38,436**	16 - 18	10	100	600
ABIN020		20-22	**40,256**	20 - 22	10	100	400
ABIN025	NEW	25	**51,012**	25	10	50	300
ABIN028		28	**52,087**	28	10	50	300
ABIN032	NEW	32	**69,831**	32	10	25	150
ABIN035		35	**79,238**	35	10	25	300

Bolsa Autoservicio

CÓDIGO	MEDIDA	€/BOLSA	PCS.	BOLSAS
LSABIN012	12	**5,245**	10	6
LSABIN014	14-15	**5,492**	10	5
LSABIN016	16-18	**5,103**	8	6
LSABIN020	20-22	**4,431**	6	5
LSABIN028	28	**4,039**	4	6

INSTALACIÓN

PERFIL

AB-ID

Clip doble polipropileno casquillo latón M6

02 P. 394 Info. Técnica

Libre de halógenos

Resistencia UV

M6 L BRASS

Tubo pvc Tubo cobre Tubo acero

CÓDIGO	MEDIDA	€/100	ØD(MM)	CARGA MÁXIMA		
ABID012	12	**55,380**	12	10	50	200
ABID014	14-15	**58,133**	14 - 16	10	50	300
ABID016	16-18	**74,177**	16 - 18	10	50	200
ABID020	20-22	**78,575**	20 - 22	10	50	150
ABID028	28	**97,016**	28	10	25	100

Bolsa Autoservicio

CÓDIGO	MEDIDA	€/BOLSA	PCS.	BOLSAS
LSABID012	12	**5,408**	6	6
LSABID014	14-15	**5,628**	6	5
LSABID016	16-18	**3,285**	2	6
LSABID020	20-22	**3,379**	2	6
LSABID028	28	**3,785**	2	6

INSTALACIÓN

PERFIL

EJEMPLOS DE APLICACIÓN

Abrazadera guía simple con pre-rosca M6

AB-GU

Tubo pvc · Tubo cobre · Tubo acero · Polipropileno / Polypropylene

CÓDIGO	MEDIDA	€/100	ØD(MM)	CARGA MÁXIMA		
ABGUG15	15	**16,889**	15	40	100	400
ABGUG18	18	**18,022**	18	40	100	400
ABGUG20	20	**19,144**	20	40	100	400
ABGUG22	22	**20,277**	22	40	100	300
ABGUG25	25	**22,530**	25	40	50	300
ABGUG28	28	**26,468**	28	40	50	200
ABGUG32	32	**30,687**	32	40	25	150
ABGUG40	40	**38,330**	40	40	25	150
ABGUG50	50	**48,942**	50	40	25	100

02 P. 394 Info. Técnica

Libre de halógenos

Resistencia UV

Bolsa Autoservicio

CÓDIGO	MEDIDA	€/BOLSA	PCS.	BOLSAS
LSABGUG15	15	**3,060**	8	6
LSABGUG18	18	**2,803**	6	6
LSABGUG20	20	**2,403**	4	7
LSABGUG22	22	**2,514**	4	7
LSABGUG25	25	**2,221**	2	6
LSABGUG28	28	**2,257**	2	6
LSABGUG32	32	**2,367**	2	6
LSABGUG40	40	**2,549**	2	6
LSABGUG50	50	**2,732**	2	6

INSTALACIÓN

PERFIL

PISTOLA

TACO + TORNILLO

Abrazadera multidiámetro

AB-MUG

Tubo pvc · Tubo cobre · Tubo acero · Cable · Polipropileno / Polypropylene

CÓDIGO	MEDIDA	€/100	CARGA MÁXIMA		
ABMUG15	15-16	**18,605**	40	100	400
ABMUG18	18-20	**23,453**	40	100	400
ABMUG22	22-25	**27,865**	40	100	300
ABMUG26	26-28	**34,804**	40	50	150
ABMUG32	32-35	**44,915**	40	50	150
ABMUG40	40-42	**60,767**	40	50	100
ABMUG48	48-50	**73,044**	40	25	75

02 P. 395 Info. Técnica

Libre de halógenos

Resistencia UV

Bolsa Autoservicio

CÓDIGO	MEDIDA	€/BOLSA	PCS.	BOLSAS
LSABMUG15	15-16	**3,254**	8	6
LSABMUG18	18-20	**3,159**	6	6
LSABMUG22	22-25	**2,812**	4	7
LSABMUG26	26-28	**2,409**	2	6
LSABMUG32	32-35	**2,641**	2	6

INSTALACIÓN

PERFIL

PISTOLA

TACO + TORNILLO

AB-PR

Abrazadera a presión, con pre-rosca M-6

02 P. 395 Info. Técnica

Libre de halógenos

Resistencia UV

Tubo pvc · Tubo cobre · Tubo acero · Polipropileno

CÓDIGO	MEDIDA	€/100	ØD(MM)	CARGA MÁXIMA		
ABPRG12	12	**15,756**	12	10	100	600
ABPRG15	15-18	**18,173**	15-18	10	100	400
ABPRG20	20-22	**18,760**	20-22	10	100	400
ABPRG25	25-28	**22,708**	25-28	10	100	300
ABPRG32	32-35	**31,999**	32-35	10	25	150
ABPRG40	40	**41,300**	40	10	25	150
ABPRG50	50	**52,056**	50	10	25	100

Bolsa Autoservicio

CÓDIGO	MEDIDA	€/BOLSA	PCS.	BOLSAS
LSABPRG15	15-18	**3,306**	8	6
LSABPRG20	20-22	**2,629**	4	5
LSABPRG25	25-28	**2,463**	3	6

INSTALACIÓN

PERFIL

PISTOLA

TACO + TORNILLO

AB-MS

Abrazadera multitubo + taco. Simple

02 P. 396 Info. Técnica

Tubo pvc · Tubo cobre · Tubo acero · Cable · Ny NYLON

CÓDIGO	ØD(MM)	MEDIDA	€/100	MEDIDA TORNILLO		
ABMS10	10	25,513	**24,770**	3,5 x 35	100	1.200
ABMS12	12	27,195	**26,403**	3,5 x 35	100	1.200
ABMS14	14	37,911	**36,807**	4 x 45	100	600
ABMS16	16	39,126	**37,987**	4 x 45	100	600
ABMS18	18	51,452	**49,953**	4,5 x 50	100	300
ABMS20	20	52,678	**51,143**	4,5 x 50	50	300
ABMS22	22	53,845	**52,277**	4,5 x 50	50	300
ABMS26	26	101,342	**98,390**	6 x 60	50	150
ABMS28	28	102,966	**99,967**	6,5 x 60	50	150

AB-MD

Abrazadera multitubo + taco. Doble

02 P. 396 Info. Técnica

Tubo pvc · Tubo cobre · Tubo acero · Cable · Ny NYLON

CÓDIGO	ØD(MM)	MEDIDA	€/100	MEDIDA TORNILLO		
ABMD10	10	50,453	**48,983**	4,5 x 50	100	300
ABMD12	12	51,479	**49,980**	4,5 x 50	100	300
ABMD14	14	52,506	**50,977**	4,5 x 50	100	300
ABMD16	16	51,682	**50,177**	4,5 x 50	100	300
ABMD18	18	73,017	**70,890**	6 x 60	100	200
ABMD20	20	77,504	**75,247**	6 x 60	50	150
ABMD22	22	79,828	**77,503**	6 x 60	50	150
ABMD26	26	127,432	**123,720**	6 x 60	50	100
ABMD28	28	128,410	**124,670**	6 x 60	50	100

Taco para fijación de tubo INDEXring

AB-T

AB-TS

Simple

Tubo pvc · Tubo cobre · Tubo acero · Cable · NYLON

CÓDIGO	MEDIDA	€/100	MEDIDA EN PULGADAS	ØD(MM)	CARGA MÁXIMA		
ABTS014	14	**27,340**	-	14 - 15	30	100	600
ABTS016	16	**28,322**	3/8"	16 - 17	30	100	400
ABTS018	18	**30,608**	-	18 - 19	30	100	400
ABTS020	20	**31,120**	1/2"	20 - 21	30	100	300
ABTS022	22	**31,913**	-	22 - 23	30	100	300
ABTS025	25	**32,950**	3/4"	25 - 26	30	100	300
ABTS028	28	**39,116**	-	28 - 29	30	100	200
ABTS032	30	**50,415**	-	30 - 32	30	50	150

Bolsa Autoservicio

CÓDIGO	MEDIDA	€/BOLSA	PCS.	BOLSAS
LSABTS018	18	**3,733**	6	6
LSABTS022	22	**3,975**	6	6

02 P. 397 Info. Técnica

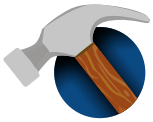

AB-TD

Doble

Tubo pvc · Tubo cobre · Tubo acero · Cable · NYLON

CÓDIGO	MEDIDA	€/100	MEDIDA EN PULGADAS	ØD(MM)	CARGA MÁXIMA		
ABTD016	16	**33,341**	3/8"	15 - 16	30	100	400
ABTD018	18	**37,911**	-	18 - 19	30	100	300
ABTD020	20	**38,810**	1/2"	20 - 21	30	100	200
ABTD022	22	**41,794**	-	22 - 23	30	100	200
ABTD025	25	**45,505**	3/4"	25 - 26	30	100	200
ABTD028	28	**60,650**	-	28 - 29	30	50	150

Bolsa Autoservicio

CÓDIGO	MEDIDA	€/BOLSA	PCS.	BOLSAS
LSABTD018	18	**3,481**	4	6
LSABTD022	22	**2,606**	2	7

02 P. 397 Info. Técnica

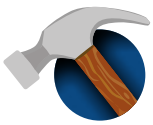

AB-TC

Cuádruple

Tubo pvc · Tubo cobre · Tubo acero · Cable · NYLON

CÓDIGO	MEDIDA	€/100	MEDIDA EN PULGADAS	ØD(MM)	CARGA MÁXIMA		
ABTC020	20	**64,578**	1/2"	20 - 21	30	50	100
ABTC025	25	**79,399**	3/4"	25 - 26	30	50	100

02 P. 397 Info. Técnica

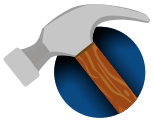

EJEMPLOS DE APLICACIÓN

FI-CA

Fijaciones para cables

NEW FI-CA AB

Abrazadera

Cable | Ny NYLON

CÓDIGO	MEDIDA	€/100	
FICAAB080	80 x 52	**160,000**	50
FICAAB119	119 x 59	**266,667**	25

NEW FI-CA PS

Pinza simple

Cable | Ny NYLON

CÓDIGO	MEDIDA	€/100	
FICAPS080	80 x 30	**76,667**	50

NEW FI-CA PD

Pinza doble

Cable | Ny NYLON

CÓDIGO	MEDIDA	€/100	
FICAPD160	160 x 30	**113,333**	50

NEW FI-CA CL

Clip

Cable | Ny NYLON

CÓDIGO	MEDIDA	€/100	TALADRO	
FICACL13	3 - 13	**16,333**	Ø6	200
FICACL26	8 - 26	**21,667**	Ø6	100

Fijaciones para cables

FI-CA

GR-NY BL

Grapilla de nylon con clavo de acero cincado. Blanca

Tubo flexible

CÓDIGO	MEDIDA	€/100	VÁLIDO PARA	UD. MIN. VENTA	
GRBL001	2 x 0,7	**6,203**	Cable Paralelo	400	100
GRBL002	2 x 0,4 - 0,7 ó 1	**6,543**	Cable Paralelo	400	100
GRBL003	2 x 1 - 3 x 0,7	**6,620**	Cable Plano 6 x 2	400	100
GRBL010	2 x 0,7 - 2 x 1	**7,880**	Cable Plano 6 x 3	400	100
GRBL020	2 x 1,5 - 3 x 1	**8,003**	Cable Plano 7,5 x 3,5	400	100
GRBL030	3 x 1,5 - 3 x 2,5	**9,683**	Cable Plano 10 x 3,5	400	100
GRBL040	1 x 1 - 2 x 0,5	**7,630**	Cable Redondo Ø4	400	100
GRBL050	2 x 0,75	**7,837**	Cable Redondo Ø5	400	100
GRBL060	2 x 1	**8,300**	Cable Redondo Ø6	400	100
GRBL070	2 x 1-1,5	**9,053**	Cable Redondo Ø7	400	100
GRBL080	2 x 2,5	**9,137**	Cable Redondo Ø8	400	100
GRBL090	3 x 2,5	**10,060**	Cable Redondo Ø9	400	100
GRBL100	2 x 4	**11,233**	Cable redondo Ø10	200	100
GRBL120	3 x 6	**13,793**	Cable redondo Ø12	200	100
GRBL140	4 x 6	**16,387**	Cable Redondo Ø14	200	100

Blister

CÓDIGO	MEDIDA	€/BOLSA	PCS.	BOLSAS
BZGRB100	2 x 4	**2,345**	6	20
BZGRB010	2 x 1	**2,345**	6	20
BZGRB120	3 x 6	**2,345**	6	15
BZGRB001	2 x 0,7	**2,345**	6	20
BZGRB050	2 x 0,75	**2,345**	6	20
BZGRB060	2 x 1	**2,345**	6	20
BZGRB070	2 x 1-1,5	**2,345**	6	20
BZGRB080	2 x 2,5	**2,345**	6	20
BZGRB090	3 x 2,5	**2,345**	6	20

GR-NY N

Grapilla de nylon con clavo de acero cincado. Negra

Tubo flexible

CÓDIGO	MEDIDA	€/100	VÁLIDO PARA	UD. MIN. VENTA	
GRNE060	2 x 1	**8,300**	Cable Redondo	400	100
GRNE070	2 x 1 - 2 x 1,5	**9,053**	Cable Redondo	400	100
GRNE080	2 x 2,50	**9,137**	Cable Redondo	400	100
GRNE090	3 x 2,50	**10,060**	Cable Redondo	400	100
GRNE100	2 x 4	**11,233**	Cable Redondo	200	100
GRNE120	3 x 6	**13,793**	Cable Redondo	200	100

GR-NY NT

Grapilla de nylon con clavo de acero cincado. Natural

Tubo flexible

CÓDIGO	MEDIDA	€/100	VÁLIDO PARA	UD. MIN. VENTA		
GRNATTV	GRAPILLA - CLIP - CRAMPON TV - CLIP	**10,320**	Cable Redondo	200	100	2.000

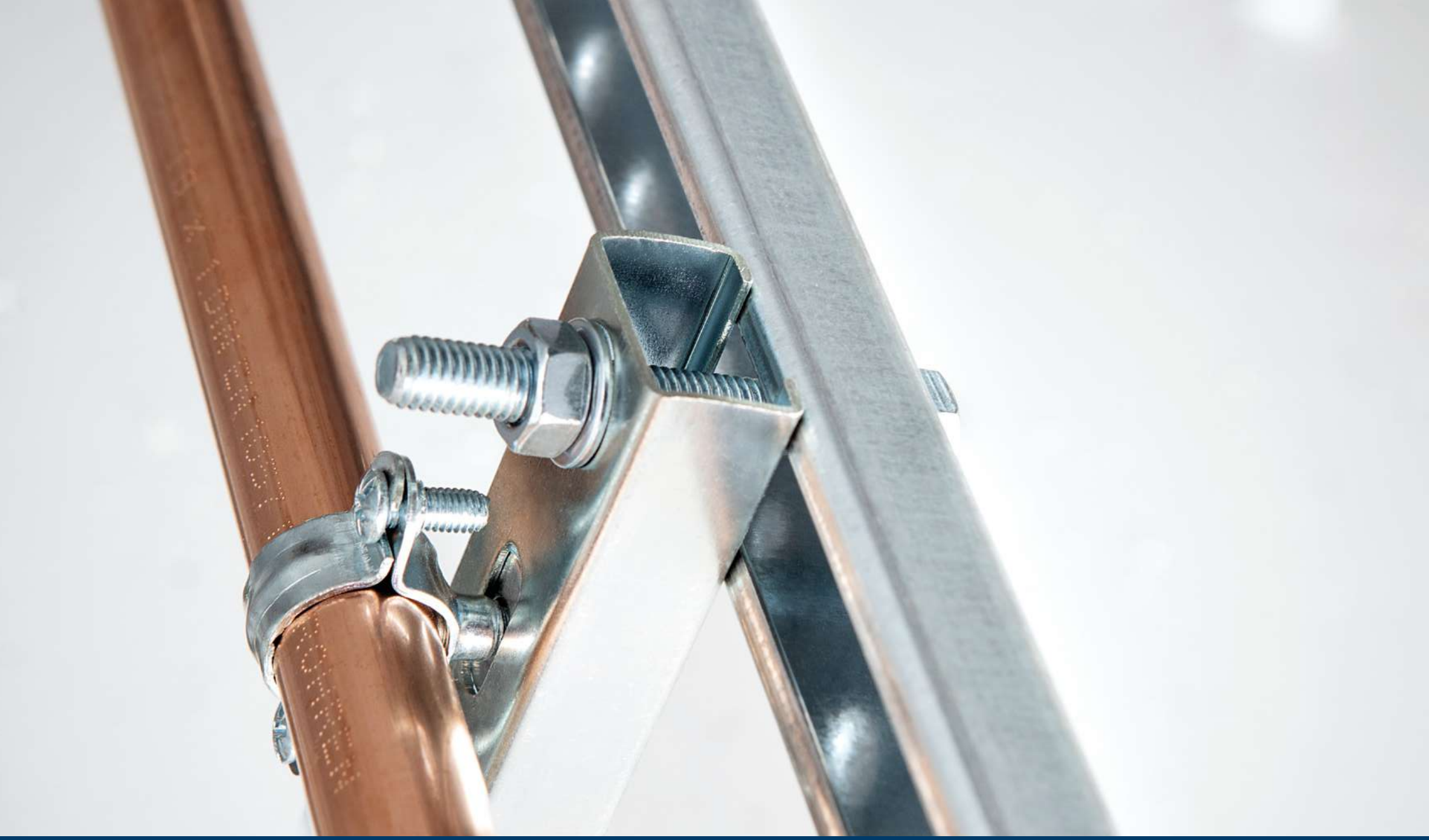

PERFILERÍA Y SOPORTACIÓN

TABLA DE COMPATIBILIDAD

				SOPORTES												ESCUADRAS Y CONEXIONES																			
				SPV2718	SPV3840	SPH2718	SPH3840	SPGH2718	SPGH3840	SPRXH4121	SPRXV4121	SPUX412100	SPUX412145	PRX01	RTX01	EMZ45	EMZ90	EMZ00	EMI45	EMI90	EMI00	EMX4502	EMX9002	EMX1302	EMX9004	UNEX412103	UNTX412104	SCRX090	UNPX412101	UNPX412102	UNPX412103	UNPX412104	EMPX4121
	Código	Medida (mm)	Longitud (mm)	Vertical M10	Vertical M10	Horizontal M10	Horizontal M10	Horizontal	Horizontal	Horizontal	Vertical	0°	45°			45°	90°	Plana	45° Inoxidable	90° Inoxidable	Plana inoxidable	45°	90°	130°	90°	Unión en L 3 agujeros	Unión en T 4 agujeros	90°	1 agujero	2 agujeros	3 agujeros	4 agujeros	Unión de 2 guías
GUÍAS PERFORADAS	**GPZ201010**	20 x 10 x 1	2.000																														
	GPZ250808	25 x 8 x 0,8	1.000																														
	GPG271812	27 x 18 x 1,25	2.000	●		●		●								●	●	●																
	GPG283018	28 x 30 x 1,8	2.000	●		●		●								●	●	●																
	GPG351312	35 x 13 x 1,2	2.000													●	●	●																
	GPG384020	38 x 40 x 2	2.000		●		●		●							●	●	●																
	GPG402015	40 x 20 x 1,5	2.000		●		●		●							●	●	●																
	GPI271812	27 x 18 x 1,25	2.000																●	●	●													
	GPI283015	28 x 30 x 1,8	2.000																●	●	●													
	GPI384020	38 x 40 x 2	2.000																●	●	●													
	GPP271812	27 x 18 x 1,25	1.000	●		●										●	●	●																
	GPV251120	25 x 11 x 2	1.000													●	●	●																
	GLO357510	35 x 7,5 x 1	2.000																															
	GLO351515	35 x 15 x 1,5	2.000																															
	GPO357510	35 x 7,5 x 1	2.000																															
	GPO351515	35 x 15 x 1,5	2.000																															
	GPX412115	41 x 21 x 1,5	3.000							●	●	●	●	●	●							●	●	●	●	●	●	●	●	●	●	●	●	●
	GPX412120	41 x 21 x 2,00	3.000							●	●	●	●	●	●							●	●	●	●	●	●	●	●	●	●	●	●	●
	GPX412125	41 x 21 x 2,5	3.000							●	●	●	●	●	●							●	●	●	●	●	●	●	●	●	●	●	●	●
	GPX414115	41 x 41 x 1,50	3.000							●	●	●	●	●	●							●	●	●	●	●	●	●	●	●	●	●	●	●
	GPX414120	41 x 41 x 2,00	3.000							●	●	●	●	●	●							●	●	●	●	●	●	●	●	●	●	●	●	●
	GPX414125	41 x 41 x 2,5	3.000							●	●	●	●	●	●							●	●	●	●	●	●	●	●	●	●	●	●	●
SOPORTES	**SPZ271820**	27 x 18 x 1,25	200																															
	SPZ271830	27 x 18 x 1,25	300																															
	SPZ384020	38 x 40 x 2	200																															
	SPZ384025	38 x 40 x 2	250																															
	SPZ384030	38 x 40 x 2	300																															
	SPZ384035	38 x 40 x 2	350																															
	SPZ384040	38 x 40 x 2	400																															
	SPZ384050	38 x 40 x 2	500																															
	SPZ384060	38 x 40 x 2	600																															
	SPX412115	41 x 21 x 2,5	150																															
	SPX412130	41 x 21 x 2,5	300																															
	SPX412145	41 x 21 x 2,5	450																															
	SPX414115	41 x 41 x 2,5	150																															
	SPX414130	41 x 41 x 2,5	300																															
	SPX414145	41 x 41 x 2,5	450																															
	SPX414160	41 x 41 x 2,5	600																															
	SPX414175	41 x 41 x 2,5	750																															
	SPX414110	41 x 41 x 2,5	1.000																															

PUENTES GUÍA								
GZ2718	PGZ2830	PGZ3840	PGI2718	PGI2830	PGI3840	PGX4121	PGX4141

TORNILLOS GUÍA																
TG230620	TG230820	TG230830	TG340830	TG341030	TGR230620	TGR230820	TGR230830	TGR340830	TGR341030	TGRX0830	TGRX0860	TGRX1030	TGRX1060
M6 x 20	M8 x 20	M8 x 30	M8 x 30	M10 x 30	M6 x 20	M8 x 20	M8 x 30	M8 x 30	M10 x 30	M8 x 30	M8 x 60	M10 x 30	M10 x 60

TUERCAS GUÍA																			
TUG201006	TUG201008	TUG271808	TUG271810	TUGRA2706	TUGRA2708	TUGRA3808	TUGRA3810	TUGX08	TUGX10	TUGXMU08	TUGXMU10	TURX08	TURX10	TURX12	TURXA08	TURXA10
M6	M8	M8	M10	M6	M8	M8	M10	M8	M10	Muelle	Muelle					

TAPONES					
SOTP2718	SOTP2830	SOTP3840	SOTP4121	SOTP4141

GP

Perfiles para cargas ligeras tipo “C”

GP-Z

Guía perforada cincada

METAL

CÓDIGO	MEDIDA	€/100	LONGITUD	
GPZ201010	20 x 10 x 1 x 2000	**652,300**	2.000	30
GPZ250808	25 x 8 x 0,80 x 1000	**499,848**	1.000	30

GP-G

Guía perforada Recubrimiento ATLANTIS C2-H

METAL

CÓDIGO		MEDIDA	€/100	LONGITUD	
GPG271812		27 x 18 x 1,25 x 2000	**1.082,788**	2.000	10
GPG283018		28 x 30 x 1,8 x 2000	**2.098,688**	2.000	10
GPG351312	NEW	35 x 13 x 1,2 x 2000	**1.659,960**	2.000	10
GPG384020		38 x 40 x 2 x 2000	**3.250,879**	2.000	6
GPG402015		40 x 20 x 1,50 x 2000	**1.761,879**	2.000	10

GP-A2

Guía perforada inoxidable A2

INOXIDABLE

CÓDIGO	MEDIDA	€/100	LONGITUD	
GPI271812	27 x 18 x 1,25 x 2000	**9.207,371**	2.000	10
GPI283015	28 x 30 x 1,50 x 2000	**22.064,829**	2.000	6

GP-PL

Guía perforada plastificada amarilla

METAL

CÓDIGO	MEDIDA	€/100	LONGITUD	
GPP271812	27 x 18 x 1,25	**1.881,512**	1.000	10

GP-PVC

Guía perforada PCV

METAL

CÓDIGO	MEDIDA	€/100	LONGITUD	
GPV251120	25 x 11 x 2 x 1000	**766,963**	1.000	30

Perfiles para cargas ligeras tipo “C” — GP

METAL

GL-O NEW

Guía Omega lisa.
Recubrimiento ATLANTIS C2-M

CÓDIGO	MEDIDA	€/100	LONGITUD	
GLO357510	35 x 7,5 x 1 x 2000	**829,150**	2.000	10
GLO351515	35 x 15 x 1,5 x 2000	**1.105,495**	2.000	10

METAL

GP-O NEW

Guía Omega perforada.
Recubrimiento ATLANTIS C2-M

CÓDIGO	MEDIDA	€/100	LONGITUD	
GPO357510	35 x 7,5 x 1 x 2000	**868,595**	2.000	10
GPO351515	35 x 15 x 1,5 x 2000	**1.145,055**	2.000	10

Soportes para cargas ligeras tipo “C” — SP

METAL

SP-Z

Cincado

CÓDIGO	MEDIDA	€/100	LONGITUD	
SPZ271820	27 x 18 x 1,25 x 200	**625,453**	200	10
SPZ271830	27 x 18 x 1,25 x 300	**674,934**	300	10
SPZ384020	38 x 40 x 2 x 200	**1.022,747**	200	10
SPZ384025	38 x 40 x 2 x 250	**1.148,125**	250	10
SPZ384030	38 x 40 x 2 x 300	**1.262,437**	300	10
SPZ384035	38 x 40 x 2 x 350	**1.304,252**	350	10
SPZ384040	38 x 40 x 2 x 400	**1.576,443**	400	10
SPZ384050	38 x 40 x 2 x 500	**1.846,112**	500	10
SPZ384060	38 x 40 x 2 x 600	**2.131,947**	600	10

METAL

SP-V

Vertical

CÓDIGO	MEDIDA	€/100	VÁLIDO PARA	
SPV2718	M10 (27/18-28/30)	**448,008**	27/18 - 28/30	50
SPV3840	M10 (38/40-40/20)	**476,318**	38/40 - 40/20	50

SP — Soportes para cargas ligeras tipo “C”

SP-H

Horizontal

METAL

CÓDIGO	MEDIDA	€/100	VÁLIDO PARA	
SPH2718	M10 (27/18-28/30)	**400,169**	27/18 - 28/30	50
SPH3840	M10 (38/40-40/20)	**415,045**	38/40 - 40/20	50

SP-HX

Horizontal carriles

METAL

CÓDIGO	MEDIDA	€/100	VÁLIDO PARA	
SPGH2718	M10 (27/18-28/30)	**628,294**	27/18 - 28/30	10
SPGH3840	M10 (38/40-40/20-41/21-41/41)	**1.221,128**	38/40 - 40/20 - 41/21 - 41/41	10

PE-AC — Accesorios para perfiles tipo “C”

TO-GU

Tope- tornillo guía

METAL

CÓDIGO	MEDIDA	€/100	VÁLIDO PARA		
TG230620	M6 x 20	**51,696**	20/10 -27/18 - 28/30 - 25/08	100	800
TG230820	M8 x 20	**64,349**	27/18 - 28/30	100	400
TG230830	M8 x 30	**67,730**	27/18 - 28/30	100	600
TG340830	M8 x 30	**93,199**	38/40 - 40/20	100	600
TG341030	M10 x 30	**125,712**	38/40 - 40/21	100	400

NEW TO-GR

Tope- tornillo guía de fijación rápida

METAL

CÓDIGO	MEDIDA	€/100	VÁLIDO PARA		
TGR230620	M6 x 20	**143,100**	27/18 - 28/30	100	600
TGR230820	M8 x 20	**151,262**	27/18 - 28/30	100	600
TGR230830	M8 x 30	**154,866**	27/18 - 28/30	100	600
TGR340830	M8 x 30	**194,510**	38/40 - 40/20	100	400
TGR341030	M10 x 30	**219,632**	38/40 - 40/20	50	300

TU-GU

Tuerca guía perforada

METAL

CÓDIGO	MEDIDA	€/100	VÁLIDO PARA		
TUG201006	M6	**14,200**	20/10 - 25/8 - 25/11 - 28/30	100	3.000
TUG201008	M8	**14,200**	20/10 - 25/8 - 25/11 - 28/30	100	2.400
TUG271808	M8	**38,238**	27/18 - 28/30 - 38/40 - 40/20	100	1.200
TUG271810	M10	**38,238**	27/18 - 28/30 - 38/40 - 40/20	100	1.200

Accesorios para perfiles tipo "C" PE-AC

TU-GRA NEW

Tuerca guía con arandela de fijación rápida

METAL

CÓDIGO	MEDIDA	€/100	VÁLIDO PARA		
TUGRA2706	M6	**130,592**	27/18 - 28/30	50	600
TUGRA2708	M8	**130,592**	27/18 - 28/30	50	600
TUGRA3808	M8	**167,480**	38/40 - 40/20	50	600
TUGRA3810	M10	**178,292**	38/40 - 40/20	50	600

EG-Z

Escuadra cincada

METAL

CÓDIGO	MEDIDA	€/100	VÁLIDO PARA		
EMZ45	50 x 50 45°	**99,873**	25/11 - 27/18 - 28/30 - 38/40 - 40/20 - 41/21 - 41/41	100	400
EMZ90	54 x 54 90°	**99,873**	25/11 - 27/18 - 28/30 - 38/40 - 40/20 - 41/21 - 41/41	100	300
EMZ00	100 180°	**97,375**	25/11 - 27/18 - 28/30 - 38/40 - 40/20 - 41/21 - 41/41	100	-

EG-A2

Escuadra inoxidable A2

INOXIDABLE

CÓDIGO	MEDIDA	€/100	VÁLIDO PARA		
EMI45	50 x 50 45°	**487,953**	27/18 - 28/30 - 38/40	50	200
EMI90	54 x 54 90°	**487,953**	27/18 - 28/30 - 38/40	50	-
EMI00	100 180°	**483,766**	27/18 - 28/30 - 38/40	50	200

PU-Z NEW

Placa de unión para perfiles

METAL

CÓDIGO	MEDIDA	€/100	VÁLIDO PARA	
PUZ2718	M8	**45,050**	27/18	50
PUZ3840	M8	**49,820**	27/18	50

PG-Z

Puente guía cincado

METAL

CÓDIGO	MEDIDA	€/100	VÁLIDO PARA		
PGZ2718	27 / 18 x 81	**84,266**	27/18	50	300
PGZ2830	28 / 30 x 81	**102,053**	28/30	50	300
PGZ3840	38 / 40 x 93	**113,858**	38/40	50	100

PG-A2

Puente guía inoxidable A2

INOXIDABLE

CÓDIGO	MEDIDA	€/100	VÁLIDO PARA		
PGI2718	27 / 18 x 81	**238,005**	27/18	50	300
PGI2830	28 / 30 x 81	**273,706**	28/30	50	200
PGI3840	38 / 40 x 93	**333,207**	38/40	50	100

PE-AC

Accesorios para perfiles tipo “C”

SO-TP

Tapones plásticos

METAL

CÓDIGO	MEDIDA	€/100	VÁLIDO PARA		
SOTP2718	27/18	**27,270**	27/18	100	400
SOTP2830	28/30	**32,797**	28/30	100	300
SOTP3840	38/40	**53,170**	38/40	100	300

GPX

Perfiles para cargas pesadas Indextrut

GP-X 21

Guía perforada Indextrut 41x21

METAL

CÓDIGO		MEDIDA	€/100	LONGITUD	
GPX412115	NEW	41 x 21 x 1,5	**3.709,438**	3.000	10
GPX412120		41 x 21 x 2	**4.085,817**	3.000	10
GPX412125		41 x 21 x 2,5	**4.990,058**	3.000	6
GPX2M412120		41 x 21 x 2	**2.857,213**	2.000	10

GP-X 41

Guía perforada Indextrut 41x41

METAL

CÓDIGO	MEDIDA	€/100	LONGITUD	
GPX414115	41 x 41 x 1,5	**4.338,875**	3.000	10
GPX414120	41 x 41 x 2	**5.924,950**	3.000	6
GPX414125	41 x 41 x 2,5	**6.780,038**	3.000	6
GPX2M414120	41 x 41 x 2	**3.992,958**	2.000	10

SPX

Soportes para cargas pesadas Indextrut

SP-X

Soporte perforado Indextrut

METAL

CÓDIGO		MEDIDA	€/100	LONGITUD	
SPX412115		41 x 21 x 2,5 x 150	**844,408**	150	10
SPX412130		41 x 21 x 2,5 x 300	**1.223,116**	300	10
SPX412145		41 x 21 x 2,5 x 450	**1.553,306**	450	10
SPX414115		41 x 41 x 2,5 x 150	**1.103,311**	150	10
SPX414130		41 x 41 x 2,5 x 300	**1.686,161**	300	10
SPX414145		41 x 41 x 2,5 x 450	**2.017,382**	450	10
SPX414160		41 x 41 x 2,5 x 600	**2.536,435**	600	10
SPX414175		41 x 41 x 2,5 x 750	**2.941,803**	750	10
SPX414110	NEW	41 x 41 x 2,5 x 1.000	**3.557,261**	1.000	2

NEW SP-RX

Soporte base rectangular “U” Indextrut

METAL

CÓDIGO	MEDIDA	€/100	VÁLIDO PARA	
SPRXH4121	Horizontal	**1.151,333**	41/41 - 41/21 - 41/62	12
SPRXV4121	Vertical	**1.151,333**	41/41 - 41/21 - 41/62	12

Soportes para cargas pesadas Indextrut — SPX

SP-UX NEW

Soporte base cuadrada "U" Indextrut

METAL

CÓDIGO	MEDIDA	€/100	VÁLIDO PARA	
SPUX412100	0°	**1.463,000**	41/41 - 41/21 - 41/62	12
SPUX412145	45°	**1.463,000**	41/41 - 41/21 - 41/62	12

PR-X NEW

Soporte regulable Indextrut

METAL

CÓDIGO	VÁLIDO PARA	€/100	
PRX01	41/41 - 41/21 - 41/62	**1.173,333**	12

RE-SX NEW

Refuerzo soportes Indextrut

METAL

CÓDIGO	MEDIDA	€/100	VÁLIDO PARA	
RESX300	300	**891,000**	41/41 - 41/21	10
RESX550	550	**1.419,396**	41/41 - 41/21	10

Accesorios para perfiles Indextrut — PX-AC

TG-X NEW

Tope-Tornillo guía Indextrut

METAL

CÓDIGO	MEDIDA	€/100	VÁLIDO PARA		
TGX0840	M8 x 40	**92,927**	41/41 - 41/21	100	400
TGX0860	M8 x 60	**99,601**	41/41 - 41/21	50	300
TGX1040	M10 x 40	**118,780**	41/41 - 41/21	50	300
TGX1060	M10 x 60	**133,228**	41/41 - 41/21	50	200

TO-GRX NEW

Tope-tornillo fijación rápida Indextrut

METAL

CÓDIGO	MEDIDA	€/100	VÁLIDO PARA	
TGRX0830	M8 x 30	**217,830**	41/41 - 41/21	100
TGRX0860	M8 x 60	**227,794**	41/41 - 41/21	50
TGRX1030	M10 x 30	**247,616**	41/41 - 41/21	50
TGRX1060	M10 x 60	**262,880**	41/41 - 41/21	50

TU-GX

Tuerca guía Indextrut

METAL

CÓDIGO	MEDIDA	€/100	VÁLIDO PARA		
TUGX08	M8	**57,936**	Indextrut 41/41 - 41/21	100	800
TUGX10	M10	**64,063**	Indextrut 41/41 - 41/21	100	800

PX-AC

Accesorios para perfiles Indextrut

TU-MU

Tuerca guía Indextrut con muelle

METAL

CÓDIGO	MEDIDA	€/100	VÁLIDO PARA		
TUGXMU08	M08	**84,659**	Indextrut 41/41 - 41/21	100	400
TUGXMU10	M10	**84,659**	Indextrut 41/41 - 41/21	100	400

NEW TU-RX

Tuerca guía de fijación Rápida Indextrut

METAL

CÓDIGO	MEDIDA	€/100	VÁLIDO PARA		
TURX08	M8	**80,196**	41/21 - 41/41	100	400
TURX10	M10	**91,623**	41/21 - 41/41	100	400
TURX12	M12	**101,608**	41/21 - 41/41	50	300

NEW TU-RXA

Tuerca guía con arandela de fijación rápida Indextrut

METAL

CÓDIGO	MEDIDA	€/100	VÁLIDO PARA		
TURXA08	M8	**193,556**	41/21 - 41/41	50	-
TURXA10	M10	**211,576**	41/21 - 41/41	50	-

NEW EG-X

Escuadra para Indextrut

METAL

CÓDIGO	MEDIDA	€/100	N° AGUJEROS	VÁLIDO PARA		
EMX4502	45°	**219,067**	2	41/21 - 41/41 - 41/62	25	125
EMX9002	90°	**143,100**	2	41/21 - 41/41 - 41/62	50	150
EMX1302	135°	**233,200**	2	41/21 - 41/41 - 41/62	20	100
EMX9004	90°	**226,133**	4	41/21 - 41/41 - 41/62	25	75

NEW SC-RX

Escuadra reforzada Indextrut

METAL

CÓDIGO	MEDIDA	€/100	VÁLIDO PARA	
SCRX090	90°	**583,000**	41/41 - 41/21 - 41/62	10

NEW EMP-X

Empalme Indextrut

METAL

CÓDIGO	VÁLIDO PARA	€/100	
EMPX4121	41/41 - 41/21 - 41/62	**876,267**	10

Accesorios para perfiles Indextrut PX-AC

RT-X NEW

Soporte rótula Indextrut

METAL

CÓDIGO	VÁLIDO PARA	€/100	
RTX01	41/41 - 41/21 – 41/62	**683,833**	10

UN-PX NEW

Placa de union Indextrut

METAL

CÓDIGO	N° AGUJEROS	€/100	VÁLIDO PARA		
UNPX412101	1	**54,767**	41/41 - 41/21	50	300
UNPX412102	2	**113,067**	41/41 - 41/21	25	150
UNPX412103	3	**159,000**	41/41 - 41/21	25	125
UNPX412104	4	**197,867**	41/41 - 41/21	10	60

UN-EX NEW

Placa de unión escuadra Indextrut

METAL

CÓDIGO	N° AGUJEROS	€/100	VÁLIDO PARA	
UNEX412103	3	**287,953**	41/41 - 41/21	25

UN-TX NEW

Placa de unión "T" Indextrut

METAL

CÓDIGO	N° AGUJEROS	€/100	VÁLIDO PARA	
UNTX412104	4	**183,733**	41/41 - 41/21 - 41/62	25

PG-X NEW

Puente guía Indextrut

METAL

CÓDIGO	N° AGUJEROS	€/100	VÁLIDO PARA		
PGX4121	3	**300,545**	41/21	15	90
PGX4141	5	**398,348**	41/41	10	60

AB-GX NEW

Abrazadera para guía perforada Indextrut

METAL

CÓDIGO	€/100	VÁLIDO PARA	
ABGX4121	**512,333**	41 x 21 - 41 x 41	20

PX-AC

Accesorios para perfiles Indextrut

SO-TP

Tapones plásticos para soportación

METAL

CÓDIGO	MEDIDA	€/100	VÁLIDO PARA		
SOTP4121	41/21	**43,697**	41/21	100	300
SOTP4141	41/41	**45,817**	41/41	100	300

VE-AC

Accesorios de ventilación

NEW

UN-CO

Unión conducto tipo "C"

METAL

CÓDIGO	MEDIDA	€/100		
UNC03220	32 x 20	**51,233**	100	400

NEW

SO-PG

Perfil de goma isofónico para soportación

METAL

EPDM

CÓDIGO	MEDIDA	€/100	VÁLIDO PARA	LONGITUD	
SOPG27	27/28	**126,187**	27/18 - 28/30	20 m.	1
SOPG38	38/40	**180,060**	38/40 - 40/20	20 m.	1
SOPG41	41/41	**184,210**	41/41 - 41/21	20 m.	1

SISTEMAS DE FIJACIÓN RÁPIDA EN VIGA

SU

Sistemas de fijación rápida en viga

SU-MO

Mordaza para viga

02 P. 398 Info. Técnica

METAL | Viga ipn | kg. | ZINC

CÓDIGO		MEDIDA	€/100	ANCHO MÁX. ALA VIGA		
SUMOP09		PASANTE Ø9	**357,394**	20	50	150
SUMOP11		PASANTE Ø11	**392,948**	20	50	150
SUMOP13		PASANTE Ø13	**573,628**	25	50	100
SUMOM06	NEW	ROSCADO M6	**306,680**	20	50	200
SUMOM08		ROSCADO M8	**357,394**	20	50	200
SUMOM10		ROSCADO M10	**392,948**	20	50	150
SUMOM12		ROSCADO M12	**598,091**	25	50	-

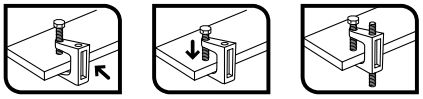

SU-CL

Clip de suspensión

02 P. 398 Info. Técnica

METAL | Viga ipn | kg. | PH

CÓDIGO	MEDIDA	€/100	LONGITUD MIN. ALA VIGA	ESPESOR VIGA		
SUCL02	6.3	**34,570**	14	1,5 - 4	100	1.200
SUCL04	6.3	**49,449**	23	4 - 10	100	400
SUCL10	6.3	**57,592**	23	10 - 15	100	300
SUCL15	6.3	**76,790**	23	15 - 20	100	300

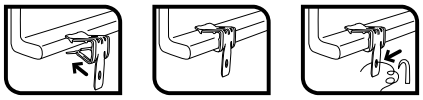

SU-VA

Clip varilla

02 P. 398 Info. Técnica

METAL | Viga ipn | kg. | PH

CÓDIGO	MEDIDA	€/100	LONGITUD MIN. ALA VIGA	ESPESOR VIGA		
SUVA0602	M 6	**88,771**	14	1,5 - 4	100	300
SUVA0604	M 6	**108,132**	23	4 - 10	100	200
SUVA0610	M 6	**159,068**	23	10 - 15	100	-
SUVA0615	M 6	**191,977**	23	15 - 20	100	-
SUVA0804	M 8	**108,132**	14	1,5 - 4	100	200
SUVA0810	M 8	**159,068**	23	4 - 10	100	200
SUVA0815	M 8	**191,977**	23	10 - 15	100	-
SUVA0802	M 8	**88,771**	23	15 - 20	100	300

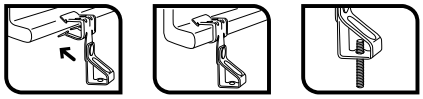

SU-CU

Clip de cuelgue

02 P. 399 Info. Técnica

METAL | Viga ipn | kg. | PH

CÓDIGO	MEDIDA	€/100	ESPESOR VIGA		
SUCU0602	M 6	**89,163**	1,5 - 5	100	300
SUCU0605	M 6	**99,098**	5 - 7	100	300
SUCU0606	M 6	**124,058**	3 - 7	100	200
SUCU0607	M 6	**146,224**	7 - 10	100	200

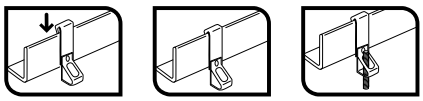

VARILLA ROSCADA Y ACCESORIOS DE FIJACIÓN

RV Varilla roscada

RV-ZN

Cincada. 1 metro

8.8 Disponible en **calidad 8.8.** Consultar

METAL

CÓDIGO	MEDIDA	€/100	PASO	
975ZM04	M4 x 1000	**90,974**	0,7	100
975ZM05	M5 x 1000	**121,297**	0,8	100
975ZM06	M6 x 1000	**114,616**	1	100
975ZM08	M8 x 1000	**207,288**	1,25	50
975ZM10	M10 x 1000	**309,712**	1,5	25
975ZM12	M12 x 1000	**485,294**	1,75	20
975ZM14	M14 x 1000	**666,732**	2	10
975ZM16	M16 x 1000	**853,534**	2	10
975ZM18	M18 x 1000	**1.197,970**	2,5	10
975ZM20	M20 x 1000	**1.521,729**	2,5	5
975ZM22	M22 x 1000	**1.969,128**	2,5	5
975ZM24	M24 x 1000	**2.170,417**	3	5
975ZM27	M27 x 1000	**2.506,948**	3	5
975ZM30	M30 x 1000	**3.312,973**	3,5	5
975ZM33	M33 x 1000	**4.076,732**	3,5	3
975ZM36	M36 x 1000	**4.820,259**	4	3

RV-A2

Inoxidable A2. 1 metro

INOXIDABLE

CÓDIGO	MEDIDA	€/100	PASO	
975A2M04	M4 x 1000	**286,675**	0,7	1
975A2M05	M5 x 1000	**354,137**	0,8	1
975A2M06	M6 x 1000	**488,943**	1	1
975A2M08	M8 x 1000	**793,461**	1,25	1
975A2M10	M10 x 1000	**1.149,442**	1,5	1
975A2M12	M12 x 1000	**1.749,899**	1,75	1
975A2M14	M14 x 1000	**3.064,289**	2	1
975A2M16	M16 x 1000	**3.538,402**	2	1
975A2M18	M18 x 1000	**3.860,073**	2,5	1
975A2M20	M20 x 1000	**5.326,899**	2,5	1
975A2M22	M22 x 1000	**6.226,948**	2,5	1
975A2M24	M24 x 1000	**8.405,492**	3	1
975A2M27	M27 x 1000	**10.130,358**	3	1
975A2M30	M30 x 1000	**15.766,251**	3,5	1
975A2M33	M33 x 1000	**19.793,596**	3,5	1
975A2M36	M36 x 1000	**22.765,848**	4	1

RV-2M

Cincada. 2 metros

METAL

CÓDIGO	MEDIDA	€/100	PASO	
975ZM2M06	M6 x 2.000	**229,233**	1	50

Espárrago separador — VR-SE

METAL

CÓDIGO	MEDIDA	€/100		
VRSE06020	M6 x 20	**7,458**	200	4.800
VRSE06030	M6 x 30	**10,483**	200	4.800
VRSE08020	M8 x 20	**9,751**	200	3.200
VRSE08030	M8 x 30	**13,057**	200	2.400
VRSE10030	M10 x 30	**19,173**	200	2.400
VRSE12030	M12 x 30	**25,267**	100	800

Bolsa Autoservicio

CÓDIGO	MEDIDA	€/BOLSA	PCS.	BOLSAS
LSVRSE06030	M6 x 30	**5,088**	30	8

Manquito de unión — MA

METAL

MAHE

De unión. Hexagonal

CÓDIGO	MEDIDA	€/100	LONGITUD		
MAE0620	M6 x 20	**17,778**	20	200	2.400
MAE0630	M6 x 30	**23,982**	30	200	1.600
MAE0825	M8 x 25	**19,426**	25	200	1.600
MAE1030	M10 x 30	**25,856**	30	150	900
MAE1235	M12 x 35	**60,337**	35	100	600
MAE1650	M16 x 50	**186,073**	50	50	100
MAE2060	M20 x 60	**507,962**	60	25	-

Blister

CÓDIGO	MEDIDA	€/BOLSA	PCS.	BOLSAS
BZMAE0630	M6 x 30	**2,345**	6	15
BZMAE0825	M8 x 25	**2,345**	6	15
BZMAE1030	M10 x 30	**2,345**	4	15

Caja con Ventana

CÓDIGO	MEDIDA	€/CAJA	PCS.	CAJAS
VMAE0630	M6 x 30	**6,499**	20	8
VMAE0825	M8 x 25	**5,246**	20	8
VMAE1030	M10 x 30	**5,501**	15	8

Bolsa Autoservicio

CÓDIGO	MEDIDA	€/BOLSA	PCS.	BOLSAS
LSMAE0630	M6 x 30	**11,265**	40	6
LSMAE0825	M8 x 25	**6,883**	30	5
LSMAE1030	M10 x 30	**6,108**	20	6

METAL

MARE

De unión. Redondo

CÓDIGO	MEDIDA	€/100	LONGITUD		
MAR5322	5/32W x 20	**22,135**	20	200	4.800
MAR0420	M4 x 20	**14,849**	20	200	4.800
MAR0620	M6 x 20	**15,670**	20	200	2.400
MAR0630	M6 x 30	**23,278**	30	200	1.600
MAR0825	M8 x 25	**19,426**	25	200	2.400
MAR0830	M8 x 30	**24,092**	30	200	1.600
MAR1030	M10 x 30	**25,709**	30	150	900
MAR1235	M12 x 35	**43,442**	35	100	600
MAR1650	M16 x 50	**155,053**	50	50	300

Caja con Ventana

CÓDIGO	MEDIDA	€/CAJA	PCS.	CAJAS
VMAR0420	M4 x 20	**5,013**	25	8
VMAR0630	M6 x 30	**6,286**	20	8
VMAR0830	M8 x 30	**6,507**	20	8
VMAR1030	M10 x 30	**5,250**	15	8

Bolsa Autoservicio

CÓDIGO	MEDIDA	€/BOLSA	PCS.	BOLSAS
LSMAR0420	M4 x 20	**7,014**	40	8
LSMAR0630	M6 x 30	**11,000**	40	7
LSMAR0830	M8 x 30	**9,963**	35	5
LSMAR1030	M10 x 30	**6,125**	20	6

MA Manguito

MARI

De unión. Redondo. Inoxidable A2

INOXIDABLE

CÓDIGO	MEDIDA	€/100	LONGITUD	
MARI0830	M8 x 30	**185,980**	30	100
MARI1030	M10 x 30	**256,037**	30	100

NEW MA-MH

Separador macho-hembra especial para cuadros eléctricos

METAL

CÓDIGO	MEDIDA	€/100	LONGITUD		
MAMH0610	M6 x 10	**39,220**	10	100	3.000
MAMH0620	M6 x 20	**48,230**	20	100	1.200
MAMH0630	M6 x 30	**53,240**	30	100	1.200
MAMH0640	M6 x 40	**60,547**	40	100	1.000
MAMH0650	M6 x 50	**67,692**	50	50	1.000

AR-FO Argolla forjada

METAL

CÓDIGO	MEDIDA	€/100	Ø OJO	LONGITUD DE LA ROSCA		
ARFOM06Z	M6 x 55	**77,168**	10	55	100	1.200
ARFOM08Z	M8 x 60	**103,450**	11.8	60	100	600
ARFOM10Z	M10 x 73	**145,915**	14.5	73	50	300
ARFOM12Z	M12 x 90	**281,715**	17	90	50	200
ARFOM16Z	M16 x 95	**634,683**	23.5	95	25	50

GA-FO Gancho forjado

METAL

CÓDIGO	MEDIDA	€/100	LONGITUD	APERTURA GANCHO	LONGITUD DE LA ROSCA		
GAFOM06Z	M6 x 55	**71,129**	82	8	55	100	1.200
GAFOM08Z	M8 x 60	**116,990**	98	10	60	100	600
GAFOM10Z	M10 x 73	**191,523**	116,5	12.5	73	50	300
GAFOM12Z	M12 x 90	**332,439**	146	16	90	50	100
GAFOM16Z	M16 x 95	**660,684**	170	19	95	25	50

GE-SP Gancho espiral

METAL

CÓDIGO	MEDIDA	€/100	LONGITUD DE LA ROSCA		
GESPM08ZE	M8 x 60	**131,691**	65	25	300
GESPM10ZE	M10 x 73	**146,367**	78	15	90

Tirafondo abrazadera y grapa TAG

AB-TA

Cincado. Ranurado

02 P. 399 Info. Técnica

CÓDIGO	MEDIDA	€/100		
ABTA0630	M6 x 30	**4,586**	100	4.500
ABTA0640	M6 x 40	**5,502**	100	2.400
ABTA0650	M6 x 50	**6,220**	100	2.400
ABTA0730	M7 x 30	**4,459**	100	2.400
ABTA0740	M7 x 40	**5,502**	100	2.400
ABTA0750	M7 x 50	**6,220**	100	2.400
ABTA0760	M7 x 60	**10,766**	100	1.200
ABTA0770	M7 x 70	**14,182**	100	1.200
ABTA0780	M7 x 80	**15,582**	100	1.200
ABTA0840	M8 x 40	**7,648**	100	2.400
ABTA0860	M8 x 60	**10,192**	100	1.200
ABTA0880	M8 x 80	**14,641**	100	1.200
ABTA1050	M10 x 50	**17,140**	100	1.200
ABTA1070	M10 x 70	**21,900**	100	800
ABTA1090	M10 x 90	**27,293**	100	600

Bolsa Autoservicio

CÓDIGO	MEDIDA	€/BOLSA	PCS.	BOLSAS
LSABTA0630	M6 x 30	**2,493**	15	10
LSABTA0640	M6 x 40	**2,647**	15	10
LSABTA0650	M6 x 50	**2,809**	15	10
LSABTA0840	M8 x 40	**3,361**	15	10
LSABTA0860	M8 x 60	**3,677**	15	10

AB-TA B

Bicromatado. Ranurado

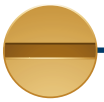

02 P. 399 Info. Técnica

CÓDIGO	MEDIDA	€/100		
ABTAB0630	M6 x 30	**4,586**	100	4.500
ABTAB0640	M6 x 40	**5,502**	100	2.400
ABTAB0650	M6 x 50	**6,220**	100	2.400

Bolsa Autoservicio

CÓDIGO	MEDIDA	€/BOLSA	PCS.	BOLSAS
LSABTAB0630	M6 x 30	**2,493**	15	10
LSABTAB0640	M6 x 40	**2,647**	15	10
LSABTAB0650	M6 x 50	**2,809**	15	10

INOXIDABLE

AB-TA A2

Inoxidable A2. Ranurado

02 P. 399 Info. Técnica

CÓDIGO	MEDIDA	€/100		
ABTA20630	M6 x 30	**69,076**	100	2.400

AB-TR NEW

Tornillo doble para abrazaderas

02 P. 400 Info. Técnica

CÓDIGO	MEDIDA	€/100		
ABTR05030	5 x 30	**9,111**	100	2.400
ABTR05040	5 x 40	**9,433**	100	2.400
ABTR05050	5 x 50	**10,518**	100	2.400
ABTR05060	5 x 60	**12,460**	100	1.200
ABTR06040	6 x 40	**12,037**	100	2.400
ABTR06050	6 x 50	**14,602**	100	1.200
ABTR06060	6 x 60	**16,765**	100	1.200

TAG

Tirafondo abrazadera y grapa

AB-PM7

Prolongador cilíndrico para abrazaderas M7

M7

CÓDIGO	MEDIDA	€/100		
ABPM720	20	**94,644**	50	2.250
ABPM730	30	**124,023**	50	2.250
ABPM740	40	**139,671**	50	1.200

AB-TG

Tirafondo grapa. Huella combi

02 P. 400 Info. Técnica

CÓDIGO	MEDIDA	€/100			
ABTG4530	4,5 x 30	**5,334**	PZ2	100	4.500
ABTG4535	4,5 x 35	**5,572**	PZ2	100	4.500
ABTG4540	4,5 x 40	**5,912**	PZ2	100	2.400
ABTG5030	5 x 30	**7,049**	PZ3	100	2.400
ABTG5040	5 x 40	**7,462**	PZ3	100	2.400

TM-VR

Tornillo manguito para varilla roscada

CÓDIGO	MEDIDA	€/100		
TMVR06065	6 x 65	**134,138**	50	1.200
TMVR07065	7 x 65	**140,532**	50	1.200
TMVR08065	8 x 65	**143,381**	50	1.200

Espárrago de doble rosca ES-DR

ES-DR

Cincado. Tx

02 P. 401 Info. Técnica

CÓDIGO	MEDIDA		€/100	MXL	SW*		
ESDR06040	M6 x 40	TX15	**9,349**	M6 x 40	-	100	3.000
ESDR06050	M6 x 50	TX15	**11,148**	M6 x 50	-	100	2.400
ESDR06060	M6 x 60	TX15	**12,865**	M6 x 60	-	100	2.400
ESDR06070	M6 x 70	TX15	**15,056**	M6 x 70	-	100	1.600
ESDR06080	M6 x 80	TX15	**16,850**	M6 x 80	-	100	1.600
ESDR08050	M8 x 50	TX25	**12,646**	M8 x 50	-	100	1.600
ESDR08060	M8 x 60	TX25	**15,356**	M8 x 60	-	100	800
ESDR08070	M8 x 70	TX25	**17,578**	M8 x 70	-	100	800
ESDR08080	M8 x 80	TX25	**19,744**	M8 x 80	6	100	800
ESDR08090	M8 x 90	TX25	**20,585**	M8 x 90	6	100	800
ESDR08100	M8 x 100	TX25	**22,066**	M8 x 100	6	100	800
ESDR08110	M8 x 110	TX25	**26,150**	M8 x 110	6	100	800
ESDR08120	M8 x 120	TX25	**32,432**	M8 x 120	6	100	800
ESDR08130	M8 x 130	TX25	**38,291**	M8 x 130	6	100	800
ESDR10080	M10 x 80	TX25	**30,606**	M10 x 80	8	100	800
ESDR10100	M10 x 100	TX25	**36,729**	M10 x 100	8	100	400
ESDR10110	M10 x 110	TX25	**40,927**	M10 x 110	8	100	400
ESDR10120	M10 x 120	TX25	**51,166**	M10 x 120	8	100	400
ESDR10130	M10 x 130	TX25	**62,890**	M10 x 130	8	100	400
ESDR10140	M10 x 140	TX25	**66,928**	M10 x 140	8	100	400
ESDR10150	M10 x 150	TX25	**70,826**	M10 x 150	8	100	400
ESDR10180	M10 x 180	TX25	**95,711**	M10 x 180	8	100	300
ESDR10200	M10 x 200	TX25	**106,406**	M10 x 200	8	100	200

Bolsa Autoservicio

CÓDIGO	MEDIDA	€/BOLSA	PCS.	BOLSAS
LSESDR06080	M6 x 80	**4,912**	25	7
LSESDR08060	M8 x 60	**5,037**	25	7
LSESDR08080	M8 x 80	**6,247**	25	6
LSESDR08100	M8 x 100	**7,363**	25	6
LSESDR08120	M8 x 120	**7,485**	20	6
LSESDR10080	M10 x 80	**7,075**	20	6
LSESDR10100	M10 x 100	**7,693**	18	6
LSESDR10120	M10 x 120	**7,498**	15	7

*SW: hexágono intermedio

INOXIDABLE

ES-DA2

Inoxidable A2. Tx

02 P. 401 Info. Técnica

CÓDIGO	MEDIDA	€/100		
ESDA208060	M8 x 60	**104,049**	100	800
ESDA210060	M10 x 60	**193,561**	100	800

AB-F Florón para abrazaderas

AB-FP

Florón plano para abrazaderas

CÓDIGO	MEDIDA	€/100		
ABFP25	25	**5,898**	100	2.400
ABFP32	32	**8,673**	100	2.400

AB-FC

Florón cónico para abrazaderas

CÓDIGO	MEDIDA	€/100		
ABFC09	9	**9,566**	100	2.400
ABFC14	14	**14,910**	100	1.200
ABFC19	19	**23,779**	100	1.200

PF Pletina de fijación

PF-ZN

Cincada

METAL

Info. Técnica

CÓDIGO	MEDIDA	€/100		
PFZNM0800	M8	**48,594**	100	600
PFZNM0810	M8+M10	**62,248**	100	600
PFZNM1000	M10	**58,769**	100	600

PF-A4

Inoxidable A4

INOXIDABLE

Info. Técnica

CÓDIGO	MEDIDA	€/100		
PFA4M0800	M8	**267,316**	100	600
PFA4M0810	M8+M10	**318,609**	100	600
PFA4M1000	M10	**305,396**	100	600

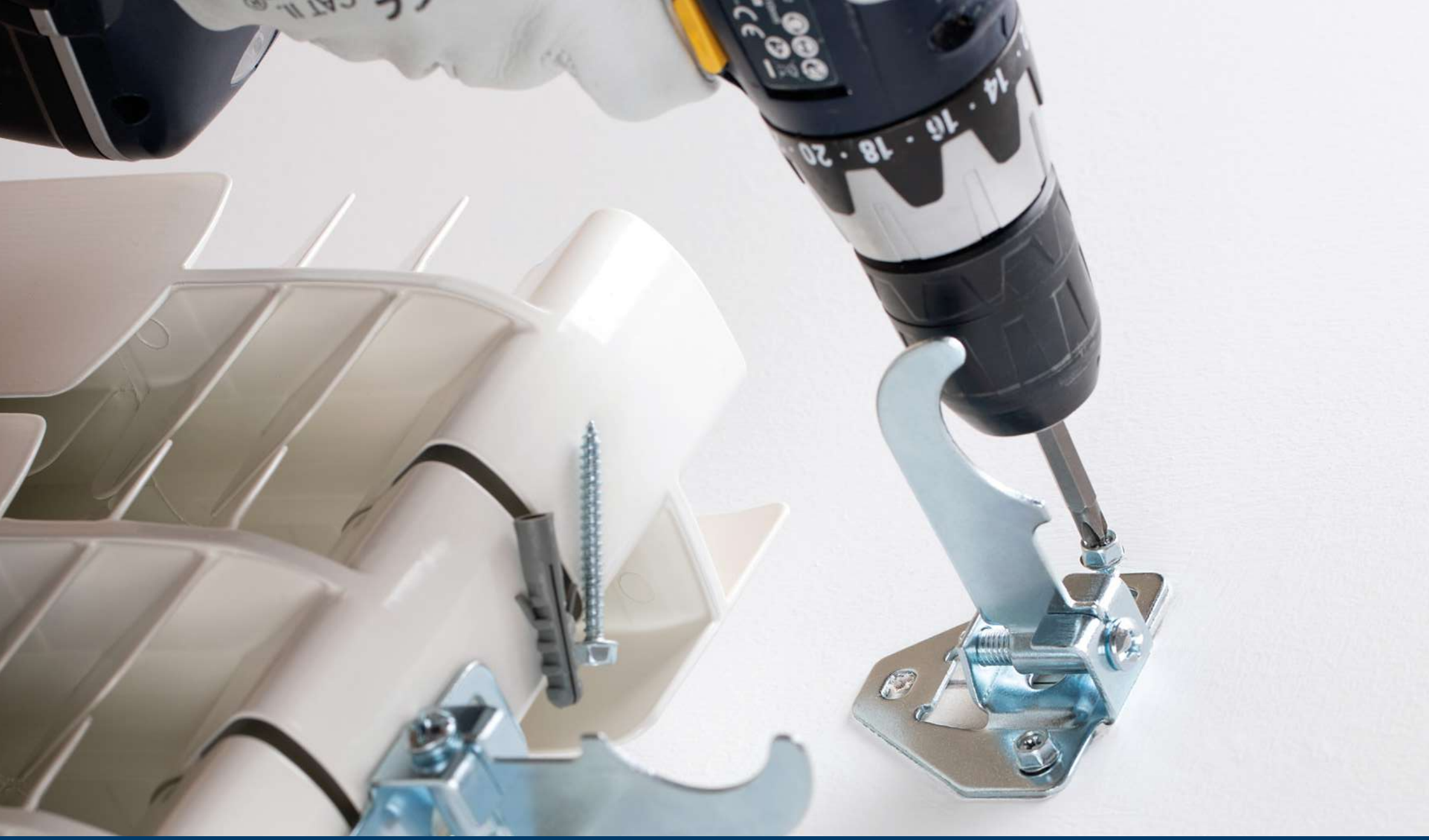

FIJACIÓN SANITARIOS Y CLIMATIZACIÓN

RA

Soportes para radiadores de aluminio

RA-TRG

Soporte triangular regulable con goma antivibraciones

2 PCS x KIT

TAMBIÉN DISPONIBLE EN easykits

TN4S Con taco de multimaterial de alta calidad

Piedra | Ladrillo hueco | Ladrillo macizo | Hormigón celular | Hormigón | ZINC

CÓDIGO	MEDIDA	€/KIT	KITS X
RATRG095	95	4,155	50

RA-TRI

Soporte triangular 1°

Piedra | Ladrillo hueco | Ladrillo macizo | Hormigón celular | Hormigón | ZINC

CÓDIGO	MEDIDA	€/100	KITS X
RATRI095	95	131,576	100

RA-FRE

Soporte ferroli recto

2 PCS x KIT

TN4S Con taco de multimaterial de alta calidad

Piedra | Ladrillo hueco | Ladrillo macizo | Hormigón celular | Hormigón | ZINC

CÓDIGO	MEDIDA	€/KIT	KITS X
RAFRE095	95	3,744	50

RA-FIN

Soporte ferroli inclinado

2 PCS x KIT

TN4S Con taco de multimaterial de alta calidad

Piedra | Ladrillo hueco | Ladrillo macizo | Hormigón celular | Hormigón | ZINC

CÓDIGO	MEDIDA	€/KIT	KITS X
RAFIN100	100	3,957	50

Soportes para radiadores de aluminio RA

Piedra | Ladrillo hueco | Ladrillo macizo | Hormigón celular | Hormigón | ZINC

CÓDIGO	MEDIDA	€/KIT	KITS X
RARO100	100	6,195	50

TN4S Con taco de multimaterial de alta calidad

RA-RO

Soporte Roca

2 PCS x KIT

Piedra | Ladrillo hueco | Ladrillo macizo | Hormigón celular | Hormigón | ZINC

CÓDIGO	MEDIDA	€/100	KITS X
RAFEM145	145	108,389	250
RAFEM175	175	113,998	250

RA-FEM

Soporte ferroli para empotrar

Piedra | Ladrillo hueco | Ladrillo macizo | Hormigón celular | Hormigón | ZINC

CÓDIGO	MEDIDA	€/100	KITS X
RARAY032	32 x 78	80,273	250

RA-RAY

Soporte Rayco

Piedra | Ladrillo hueco | Ladrillo macizo | Hormigón celular | Hormigón | ZINC

CÓDIGO	MEDIDA	€/100	KITS X
RAPES032	32 x 78	82,534	250

RA-PES

Soporte de pestaña

easykits

AUMENTA LA VENTA CRUZADA

PACKAGING MUY VISUAL Y ATRACTIVO

INFORMACIÓN ÚTIL EN EL PACKAGING

SOLUCIONES A PRODUCTOS HABITUALES

SA

Soportes de fijación para sanitarios

SA-LN

Fijación de lavabos con tuerca de nvlon

2 PCS x KIT

Piedra | Ladrillo hueco | Ladrillo macizo | Hormigón celular | Hormigón hueco | Hormigón | ZINC | NYLON

CÓDIGO	MEDIDA	€/KIT	KITS X
SALN08100	M8 x 100	1,866	50
SALN10120	M10 x 120	2,426	50

TN4S Con taco de multimaterial de alta calidad

SA-LH

Fijación de lavabos con tuerca de hierro

2 PCS x KIT

TAMBIÉN DISPONIBLE EN easykits

Piedra | Ladrillo hueco | Ladrillo macizo | Hormigón celular | Hormigón hueco | Hormigón | ZINC | NYLON

CÓDIGO	MEDIDA	€/KIT	KITS X
SALH08100	M8 x 100	2,001	100
SALH10120	M10 x 120	2,651	50

TN4S Con taco de multimaterial de alta calidad

SA-IL

Fijación de WC y bidé con taco largo

2 PCS x KIT

Piedra | Ladrillo hueco | Ladrillo macizo | Hormigón celular | Hormigón hueco | Hormigón | NYLON | A2 INOX

CÓDIGO	MEDIDA	€/KIT	KITS X
SAIL06080	M6 x 80	2,656	100

SA-WZ

Fijación WC y bidé, cincado

2 PCS x KIT

Piedra | Ladrillo hueco | Ladrillo macizo | Hormigón celular | Hormigón hueco | Hormigón | ZINC | NYLON

CÓDIGO	MEDIDA	€/KIT	KITS X
SAWZ05080	M5 x 80	1,099	300

TN4S Con taco de multimaterial de alta calidad

SA-WL

Fijación WC y bidé, latón

2 PCS x KIT

Piedra | Ladrillo hueco | Ladrillo macizo | Hormigón celular | Hormigón hueco | Hormigón | NYLON | BRASS

CÓDIGO	MEDIDA	€/KIT	KITS X
SAWL05080	M5 x 80	2,807	100

TN4S Con taco de multimaterial de alta calidad

Soportes de fijación para sanitarios SA

SA-CI

Fijación de cisterna

2 PCS x KIT

TAMBIÉN DISPONIBLE EN easykits

Piedra | Ladrillo hueco | Ladrillo macizo | Hormigón celular | Hormigón hueco | Hormigón | A2 INOX

CÓDIGO	MEDIDA	€/KIT	KITS X
SACI06080	M6 x 80	4,946	100

SA-WH

Fijación de WC horizontal

2 PCS x KIT

Piedra | Ladrillo hueco | Ladrillo macizo | Hormigón celular | Hormigón hueco | Hormigón | ZINC | NYLON

CÓDIGO	MEDIDA	€/KIT	KITS X
SAWH06070	M6 x 70	1,923	50

TN4S Con taco de multimaterial de alta calidad

SA-WHM NEW

Fijación de WC horizontal multiposición

2 PCS x KIT

Piedra | Ladrillo hueco | Ladrillo macizo | Hormigón celular | Hormigón hueco | Hormigón | ZINC | NYLON

CÓDIGO	MEDIDA	€/KIT	KITS X
SAWHM06060	M6 x 60	4,807	50

TN4S Con taco de multimaterial de alta calidad

SA-TE TB NEW

Fijación de termos y calentadores. Tornillo

2 PCS x KIT

Piedra | Ladrillo hueco | Ladrillo macizo | Hormigón celular | Hormigón hueco | Hormigón | ZINC | NYLON

CÓDIGO	MEDIDA	€/KIT	KITS X
SATEB0860	M8 x 60	107,767	50
SATEB1080	M10 x 80	190,800	50

TN4S Con taco de multimaterial de alta calidad

SA-TE AL NEW

Fijación de termos y calentadores. Alcayata

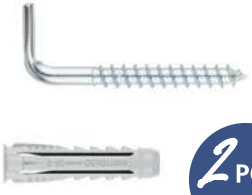

2 PCS x KIT

Piedra | Ladrillo hueco | Ladrillo macizo | Hormigón celular | Hormigón hueco | Hormigón | ZINC | NYLON

CÓDIGO	MEDIDA	€/KIT	KITS X
SATEA0865	M8 x 65	102,467	50
SATEA1075	M10 x 75	141,333	50

TN4S Con taco de multimaterial de alta calidad

CO Juego soporte aire acondicionado

CO-SO

Juego soporte aire acondicionado

2 PCS x KIT

CÓDIGO	MEDIDA	€/KIT	KITS X
COSO15400	1,5 x 400	**28,563**	1
COSO15450	1,5 x 450	**31,093**	1
COSO15500	1,5 x 500	**38,304**	1
COSO20400	2 x 400	**43,419**	1
COSO20450	2 x 450	**46,763**	1
COSO20500	2 x 500	**47,779**	1

Ø 8 / Ø 10

Instalación recomendada con T-NUX PAG. 98

CO-KS

Kit silent block soporte AC

4 PCS x KIT

CÓDIGO	MEDIDA	€/KIT	KITS X
COKS08060	M8 x 60	**6,444**	1

EASYKITS

easy kits

EK EasyKits

EKMULCAN

Canaletas - Rodapiés

MULTIMATERIAL

CÓDIGO	COMPONENTES	MEDIDA COMPONENTES	UDS X BOLSA	€/BOLSA	N° MINIMO VENTA
EKMULCAN	TCCA05050	5,044	8	4,897	12
	BROCA GRATIS	5 x 85	1		

EKMULFAE

Fijacones accesorios exterior

MULTIMATERIAL

CÓDIGO	COMPONENTES	MEDIDA COMPONENTES	UDS X BOLSA	€/BOLSA	N° MINIMO VENTA
EKMULFAE	TN4S06	6 x 30 Ø6	4	5,044	12
	TPA240050	4 x 50	4		
	BROCA GRATIS	6 x 100	1		

EKMULTEN

Tendederos - Antenas - AC

MULTIMATERIAL

CÓDIGO	COMPONENTES	MEDIDA COMPONENTES	UDS X BOLSA	€/BOLSA	N° MINIMO VENTA
EKMULTEN	TN4S08	8 x 40 Ø8	4	7,145	12
	TBA206050	6 x 50	4		
	125IM06	M6	4		
	BROCA GRATIS	8 x 120	1		

EKMULAC

Aparatos de aire acondicionado

MULTIMATERIAL

CÓDIGO	COMPONENTES	MEDIDA COMPONENTES	UDS X BOLSA	€/BOLSA	N° MINIMO VENTA
EKMULAC	TNUXE10080	10 x 80 Ø10	4	5,050	12
	TN4S06	6 x 30 Ø6	4		
	D12505	M5	4		
	T8142038	4,2 x 38	4		

EKMULTOL

Toldos

MULTIMATERIAL

CÓDIGO	COMPONENTES	MEDIDA COMPONENTES	UDS X BOLSA	€/BOLSA	N° MINIMO VENTA
EKMULTOL	TNUXE08080	8 x 80 Ø8	4	7,145	12
	BROCA GRATIS	8 x 120	1		

MULTIMATERIAL

EKMULCAL

Calderas - Calentadores

CÓDIGO	COMPONENTES	MEDIDA COMPONENTES	UDS X BOLSA	€/BOLSA	N° MINIMO VENTA
EKMULCAL	TN4S10	10 x 50 Ø10	2	7,145	12
	TB06060	4 x 50	2		
	ALRO22100	22x100 (6 x 79 x 23)	2		
	BROCA GRATIS	10 x 120	1		

MULTIMATERIAL

EKMULAV

Lavabos

CÓDIGO	COMPONENTES	MEDIDA COMPONENTES	UDS X BOLSA	€/BOLSA	N° MINIMO VENTA
EKMULAV08	SALH08100	M8 x 100	2	7,145	12
	BROCA GRATIS	8 x 120	11		
EKMULAV10	SALH10120	M10 x 120	2	10,715	12
	BROCA GRATIS	10 x 120	1		

MULTIMATERIAL

EKMULCIS

Cisternas WC

CÓDIGO	COMPONENTES	MEDIDA COMPONENTES	UDS X BOLSA	€/BOLSA	N° MINIMO VENTA
EKMULCIS	SACI06080	M6 x 80	2	10,715	12

MULTIMATERIAL

EKMULWCB

WC - Bidés

CÓDIGO	COMPONENTES	MEDIDA COMPONENTES	UDS X BOLSA	€/BOLSA	N° MINIMO VENTA
EKMULWCB	SAWZ05080	M5 x 80	2	7,145	12
	BROCA GRATIS	8 x 120	1		

MULTIMATERIAL

EKMULRAD

Radiadores

CÓDIGO	COMPONENTES	MEDIDA COMPONENTES	UDS X BOLSA	€/BOLSA	N° MINIMO VENTA
EKMULRAD	RATRG095	95	2	13,397	12
	BROCA GRATIS	8 x 120	1		

EK EasyKits

EKMULROB

Antirrobo

MULTIMATERIAL

CÓDIGO	COMPONENTES	MEDIDA COMPONENTES	UDS X BOLSA	€/BOLSA	N° MINIMO VENTA
EKMULROB	TN4S10	10 x 50 Ø10	4	7,645	12
	INVN7070	7 x 70	4		
	BROCA GRATIS	10 x 120	1		

EKMACILU

Iluminación - Cuadros

MACIZOS

CÓDIGO	COMPONENTES	MEDIDA COMPONENTES	UDS X BOLSA	€/BOLSA	N° MINIMO VENTA
EKMACILU	TN4S06	6 x 30 Ø6	4	5,044	12
	TPPOZ40045	4 x 45	4		
	ALRO18050	18x50 (3,7 x 37 x 15)	4		
	BROCA GRATIS	6 x 100	1		

EKHUEILU

Iluminación - Cuadros

HUECOS

CÓDIGO	COMPONENTES	MEDIDA COMPONENTES	UDS X BOLSA	€/BOLSA	N° MINIMO VENTA
EKHUEILU	TAPLANY	15 x 33	4	5,044	12
	TPPOZ45045	4,5 x 45	4		
	ALRO19050	19x50 (4,4 x 37 x 15)	4		

EKMACFTP

Fijaciones techo pesadas

MACIZOS

CÓDIGO	COMPONENTES	MEDIDA COMPONENTES	UDS X BOLSA	€/BOLSA	N° MINIMO VENTA
EKMACFTP	TN4S10	10 x 50 Ø10	4	7,145	12
	TB06060	6 x 60	4		
	D12506	M6	4		
	BROCA GRATIS	10 x 120	1		

EKHUEFTP

Cisternas WC

HUECOS

CÓDIGO	COMPONENTES	MEDIDA COMPONENTES	UDS X BOLSA	€/BOLSA	N° MINIMO VENTA
EKHUEFTP	BAESM06	M6 Ø16	4	7,145	12

EKMACFTL

Fijaciones techo ligeras

MACIZOS

CÓDIGO	COMPONENTES	MEDIDA COMPONENTES	UDS X BOLSA	€/BOLSA	N° MINIMO VENTA
EKMACFTL	TN4S06	6 x 30 Ø6	4	5,044	12
	TPPOZ40040	4 x 40	4		
	BROCA GRATIS	6 x 100	1		

HUECOS

EKHUEFTL

Fijaciones techo ligeras

CÓDIGO	COMPONENTES	MEDIDA COMPONENTES	UDS X BOLSA	€/BOLSA	N° MINIMO VENTA
EKHUEFTL	BAESM04	M4 Ø14	2	5,044	12

MACIZOS

EKMACFTG

Fijaciones techo pesadas

CÓDIGO	COMPONENTES	MEDIDA COMPONENTES	UDS X BOLSA	€/BOLSA	N° MINIMO VENTA
EKMACFTG	TN4S06	6 x 30 Ø6	4	5,044	12
	ALHA19070	19x70 (4,4 x 41 x 15)	4		
	BROCA GRATIS	6 x 100	1		

HUECOS

EKHUEFTG

Fijaciones techo gancho

CÓDIGO	COMPONENTES	MEDIDA COMPONENTES	UDS X BOLSA	€/BOLSA	N° MINIMO VENTA
EKHUEFTG	BAGAM06	10 x 80 Ø10	2	5,044	12

MULTIMATERIAL

EKMULFAP

Fijaciones accesorios pesados

CÓDIGO	COMPONENTES	MEDIDA COMPONENTES	UDS X BOLSA	€/BOLSA	N° MINIMO VENTA
EKMULFAP	TN4S08	8 x 40 Ø8	4	7,145	12
	TPPOZ05050	5 x 50	4		
	ALRO19050	19x50 (4,4 x 37 x 15)	4		
	BROCA GRATIS	8 x 120	1		

MULTIMATERIAL

EKMULFAL

Pequeñas fijaciones

CÓDIGO	COMPONENTES	MEDIDA COMPONENTES	UDS X BOLSA	€/BOLSA	N° MINIMO VENTA
EKMULFAL	TN4S05	5 x 25 Ø5	4	5,044	12
	TPPOZ35030	3,5 x 30	4		
	ALRO17040	17x40 (3,5 x 29 x 13)	4		
	BROCA GRATIS	5 x 85	1		

GAMA INOX

INOX

MT

Anclaje macho para cargas altas en hormigón fisurado y no fisurado

MTP-A4

Homologado ETE Opción 1. Eje Inoxidable A4. Clip Inoxidable A4.

02 P. 341 Info. Técnica

INOXIDABLE

Piedra | Hormigón armado | Hormigón | Hormigón fisurado

CÓDIGO	MEDIDA	€/100	ESPESOR MÁX. A FIJAR	LETRA EJE (LONGITUD)		
APA408068	M8 x 68 Ø8	**341,807**	4	A	100	600
APA408075	M8 x 75 Ø8	**326,788**	10	B	100	600
APA408090	M8 x 90 Ø8	**365,558**	25	C	100	600
APA408115	M8 x 115 Ø8	**484,565**	50	D	100	400
APA408135	M8 x 135 Ø8	**560,616**	70	E	50	300
APA408165	M8 x 165 Ø8	**676,466**	100	G	50	200
APA410090	M10 x 90 Ø10	**576,030**	10	A	100	400
APA410105	M10 x 105 Ø10	**615,983**	25	B	50	300
APA410115	M10 x 115 Ø10	**678,570**	35	C	50	300
APA410135	M10 x 135 Ø10	**814,016**	55	D	50	300
APA410155	M10 x 155 Ø10	**896,732**	75	E	50	300
APA410185	M10 x 185 Ø10	**1.039,535**	105	F	50	100
APA412110	M12 x 110 Ø12	**836,353**	10	A	50	300
APA412120	M12 x 120 Ø12	**897,260**	20	B	50	300
APA412145	M12 x 145 Ø12	**1.095,031**	45	C	50	200
APA412170	M12 x 170 Ø12	**1.202,852**	70	D	50	100
APA412200	M12 x 200 Ø12	**1.326,549**	100	E	50	100
APA416130	M16 x 130 Ø16	**1.730,418**	10	A	50	100
APA416150	M16 x 150 Ø16	**1.960,718**	30	B	25	100
APA416185	M16 x 185 Ø16	**2.593,507**	60	C	25	50
APA416220	M16 x 220 Ø16	**2.791,625**	100	D	20	40

DO-MT

Útil de colocación PAG. 51

MTH-A4

Homologado ETE Opción 7. Eje Inoxidable A4. Clip Inoxidable A4.

02 P. 344 Info. Técnica

INOXIDABLE

Piedra | Hormigón armado | Hormigón

CÓDIGO	MEDIDA	€/100	ESPESOR MÁX. A FIJAR	LETRA EJE (LONGITUD)		
•MIA406045	M6 x 45 Ø6	**169,561**	1	A	200	1.200
• MIA406060	M6 x 60 Ø6	**184,727**	2	B	200	1.200
• MIA406080	M6 x 80 Ø6	**196,742**	22	D	200	1.200
•MIA408050	M8 x 50 Ø8	**204,397**	4	A	100	800
MIA408075	M8 x 75 Ø8	**217,056**	5	C	100	600
MIA408090	M8 x 90 Ø8	**242,211**	20	E	100	600
MIA408115	M8 x 115 Ø8	**318,189**	45	G	100	400
MIA410070	M10 x 70 Ø10	**355,488**	3	C	100	400
MIA410090	M10 x 90 Ø10	**402,927**	10	D	100	400
MIA410120	M10 x 120 Ø10	**489,794**	40	G	50	300
MIA410150	M10 x 150 Ø10	**694,624**	70	I	50	200
•MIA412075	M12 x 75 Ø12	**531,608**	5	C	50	300
MIA412090	M12 x 90 Ø12	**535,364**	13	D	50	200
MIA412110	M12 x 110 Ø12	**585,631**	12	F	50	200
MIA412140	M12 x 140 Ø12	**702,261**	42	I	50	200
•MIA416090	M16 x 90 Ø16	**1.270,189**	4	D	25	150
MIA416145	M16 x 145 Ø16	**1.568,644**	23	I	25	100
MIA416170	M16 x 170 Ø16	**1.811,425**	48	K	25	75
•MIA420120	M20 x 120 Ø20	**2.009,956**	5	G	20	40
MIA420170	M20 x 170 Ø20	**2.747,532**	23	K	20	40
MIA420220	M20 x 220 Ø20	**3.483,753**	73	O	20	40

Disponible con arandela DIN 9021

Consultar precio y plazo

DO-MT

Útil de colocación PAG. 51

• Medidas sin homologar
• Medida sin homologar para fuego

Caja con Ventana

CÓDIGO	MEDIDA	€/CAJA	PCS.	CAJAS
VMIA408075	M8 x 75 Ø8	**32,115**	10	8
VMIA410090	M10 x 90 Ø10	**43,953**	8	8
VMIA412110	M12 x 110 Ø12	**50,288**	6	8

Bolsa Autoservicio

CÓDIGO	MEDIDA	€/BOLSA	PCS.	BOLSAS
LSMIA408075	M8 x 75 Ø8	**35,439**	12	7
LSMIA410090	M10 x 90 Ø10	**46,268**	8	7
LSMIA412110	M12 x 110 Ø12	**50,367**	6	5

Anclaje macho para cargas altas en hormigón fisurado y no fisurado

MT

INOXIDABLE

Piedra | Hormigón armado | Hormigón

MTH-A2

Homologado ETE Opción 7. Eje Inoxidable A2. Clip Inoxidable A2.

02 P. 344 Info. Técnica

CÓDIGO		MEDIDA	€/100	ESPESOR MÁX. A FIJAR	LETRA EJE (LONGITUD)		
•• MI06045		M6 x 45 Ø6	**138,355**	1	A	200	1.200
• MI06060		M6 x 60 Ø6	**155,162**	2	B	200	1.200
• MI06080		M6 x 80 Ø6	**162,288**	22	D	200	1.200
• MI06120		M6 x 120 Ø6	**194,110**	62	G	100	600
• MI06140		M6 x 140 Ø6	**245,679**	82	I	100	600
• MI06160		M6 x 160 Ø6	**275,184**	102	J	100	400
• MI06170	NEW	M6 x 170 Ø6	**289,751**	112	K	100	400
• MI06180	NEW	M6 x 180 Ø6	**305,995**	112	L	100	300
• MI08050		M8 x 50 Ø8	**167,797**	4	A	100	800
MI08075		M8 x 75 Ø8	**183,796**	5	C	100	600
MI08090		M8 x 90 Ø8	**209,160**	20	E	100	600
MI08115		M8 x 115 Ø8	**270,561**	45	G	100	400
MI10070		M10 x 70 Ø10	**284,386**	3	C	100	400
MI10090		M10 x 90 Ø10	**318,332**	10	D	100	400
MI10120		M10 x 120 Ø10	**373,121**	40	G	50	300
MI10150		M10 x 150 Ø10	**522,393**	70	I	50	200
• MI12075		M12 x 75 Ø12	**431,214**	5	C	50	300
MI12090		M12 x 90 Ø12	**432,201**	13	D	50	200
MI12110		M12 x 110 Ø12	**467,779**	18	F	50	200
MI12140		M12 x 140 Ø12	**586,299**	48	I	50	200
• MI16090		M16 x 90 Ø16	**1.047,676**	4	D	25	150
MI16145		M16 x 145 Ø16	**1.189,034**	23	I	25	100
MI16170		M16 x 170 Ø16	**1.303,785**	48	K	25	75
• MI20120		M20 x 120 Ø20	**1.629,198**	5	G	20	40
MI20170		M20 x 170 Ø20	**2.024,397**	23	K	20	40
MI20220		M20 x 220 Ø20	**2.615,046**	73	O	20	40

• Medidas sin homologar
• Medida sin homologar para fuego

DO-MT
Útil de colocación PAG. 51

Blister

CÓDIGO	MEDIDA	€/BOLSA	PCS.	BOLSAS
BZMI08075	M8 x 75 Ø8	**4,357**	2	12
BZMI10090	M10 x 90 Ø10	**4,357**	2	10

Caja con Ventana

CÓDIGO	MEDIDA	€/CAJA	PCS.	CAJAS
VMI08075	M8 x 75 Ø8	**29,091**	10	8
VMI08090	M8 x 90 Ø8	**31,103**	10	8
VMI10070	M10 x 70 Ø10	**32,140**	8	8
VMI10090	M10 x 90 Ø10	**35,976**	8	8
VMI10120	M10 x 120 Ø10	**31,628**	6	8
VMI12110	M12 x 110 Ø12	**39,236**	6	8

Bolsa Autoservicio

CÓDIGO	MEDIDA	€/BOLSA	PCS.	BOLSAS
LSMI08075	M8 x 75 Ø8	**29,522**	12	7
LSMI08090	M8 x 90 Ø8	**33,592**	12	7
LSMI10070	M10 x 70 Ø10	**36,159**	10	6
LSMI10090	M10 x 90 Ø10	**35,976**	8	6
LSMI10120	M10 x 120 Ø10	**37,952**	8	6
LSMI12110	M12 x 110 Ø12	**39,236**	6	6

MACIZOS

DO-MT

Útil de colocación para familia MT

CÓDIGO	MEDIDA	€/PC		
DOMTA10	M6 - M8 - M10	**11,907**	5	225
DOMTA20	M12 - M14 - M16 - M20	**19,845**	5	225

CH

Anclaje antigiro para cargas medias

CH-A2

Inoxidable A2. Homologado ETE Opción 7

02 P. 351 Info. Técnica

INOXIDABLE

Ladrillo macizo | Piedra | Hormigón | Hormigón armado

CÓDIGO	MEDIDA	€/100		
ACHTA208C	M6 x 45 Ø8	**93,074**	100	1.200
ACHTA208L	M6 x 60 Ø8	**105,146**	100	600
•ACHTA209C	M6 x 45 Ø9	**105,328**	100	1.200
•ACHTA209L	M6 x 60 Ø9	**121,657**	100	600
ACHTA210C	M8 x 60 Ø10	**150,802**	100	600
ACHTA210L	M8 x 80 Ø10	**173,473**	100	400
•ACHTA211C	M8 x 60 Ø11	**181,424**	100	400
•ACHTA211L	M8 x 80 Ø11	**213,718**	100	400
ACHTA212C	M10 x 70 Ø12	**254,393**	100	200
ACHTA212L	M10 x 100 Ø12	**311,112**	50	200
•ACHTA214C	M10 x 70 Ø14	**338,403**	100	300
•ACHTA214L	M10 x 100 Ø14	**377,454**	50	200
ACHTA216C	M12 x 80 Ø16	**501,624**	50	100
ACHTA216L	M12 x 110 Ø16	**634,755**	50	100
ACHTA220C	M16 x 110 Ø20	**1.303,194**	25	75

• Medidas sin homologar

Blister

CÓDIGO	MEDIDA	€/BOLSA	PCS.	BOLSAS
BZACHTA208C	M6 x 45 Ø8	**4,357**	2	15
BZACHTA208L	M6 x 60 Ø8	**4,357**	2	15
BZACHTA210C	M8 x 60 Ø10	**4,357**	2	15
BZACHTA210L	M8 x 80 Ø10	**4,357**	2	15

Caja con Ventana

CÓDIGO	MEDIDA	€/CAJA	PCS.	CAJAS
VACHTA208C	M6 x 45 Ø8	**12,614**	10	8
VACHTA208L	M6 x 60 Ø8	**14,664**	10	8
VACHTA210C	M8 x 60 Ø10	**13,133**	6	8
VACHTA210L	M8 x 80 Ø10	**15,638**	6	8
VACHTA212C	M10 x 70 Ø12	**14,736**	4	8
VACHTA212L	M10 x 100 Ø12	**18,190**	4	8

Bolsa Autoservicio

CÓDIGO	MEDIDA	€/BOLSA	PCS.	BOLSAS
LSACHTA208C	M6 x 45 Ø8	**13,624**	12	6
LSACHTA208L	M6 x 60 Ø8	**15,838**	12	6
LSACHTA210C	M8 x 60 Ø10	**15,759**	8	6
LSACHTA210L	M8 x 80 Ø10	**18,764**	8	6
LSACHTA212C	M10 x 70 Ø12	**19,897**	6	6
LSACHTA212L	M10 x 100 Ø12	**18,190**	4	5

CH-PI

Cabeza plana inoxidable A2. Homologado ETE Opción 7

02 P. 352 Info. Técnica

INOXIDABLE

Ladrillo macizo | Piedra | Hormigón | Hormigón armado

CÓDIGO	MEDIDA	€/100			
ACHTPI08C	M6 x 45 Ø8	**99,762**	4	100	1.200
ACHTPI08L	M6 x 60 Ø8	**127,744**	4	100	1.200
ACHTPI10C	M8 x 60 Ø10	**188,208**	5	100	600
ACHTPI10L	M8 x 80 Ø10	**222,796**	5	100	400
ACHTPI12C	M10 x 70 Ø12	**297,601**	6	50	300
ACHTPI12L	M10 x 100 Ø12	**351,350**	6	50	300

CH-GF A2

Gancho forjado inoxidable A2

02 P. 353 Info. Técnica

INOXIDABLE

Ladrillo macizo | Piedra | Hormigón | Hormigón armado

CÓDIGO	MEDIDA	€/100	APERTURA GANCHO		
ACHGA208C	M6 x 45 Ø8	**361,336**	10	100	600
ACHGA210C	M8 x 60 Ø10	**536,738**	11	100	400
ACHGA212C	M10 x 70 Ø12	**747,689**	14	50	200

Anclaje antigiro para cargas medias — CH

INOXIDABLE

Ladrillo macizo · Piedra · Hormigón · Hormigón armado

CÓDIGO	MEDIDA	€/100	Ø OJO		
ACHAA208C	M6 x 45 Ø8	**396,769**	10	100	600
ACHAA210C	M8 x 60 Ø10	**632,912**	11	100	400
ACHAA212C	M10 x 70 Ø12	**860,123**	14	50	200

CH-AF A2

Argolla forjada inoxidable A2

02 P. 353 Info. Técnica

Anclaje hembra con cono interior para grandes cargas — HE

INOXIDABLE

Piedra · Hormigón armado · Hormigón

CÓDIGO	MEDIDA	€/100	LONGITUD		
HEA4M06	M6 x 25 Ø8	**97,720**	25	100	4.000
HEA4M08	M8 x 30 Ø10	**139,332**	30	100	2.200
HEA4M10	M10 x 40 Ø12	**215,675**	40	50	1.000
HEA4M12	M12 x 50 Ø15	**429,421**	50	50	600
HEA4M16	M16 x 65 Ø20	**959,572**	65	25	250
HEA4M20	M20 x 80 Ø25	**1.752,641**	80	25	100

HE-A4

Inoxidable A4.
Homologado ETE Opción 7

02 P. 354 Info. Técnica

Anclaje de acero con aletas para cargas altas — AC

INOXIDABLE

Ladrillo macizo · Piedra · Hormigón · Hormigón armado

CÓDIGO	MEDIDA	€/100	LONGITUD CÁPSULA		
AACCI06	M6 x 40 Ø10	**421,470**	40	50	1.200
AACCI08	M8 x 50 Ø14	**764,214**	50	50	600
AACCI10	M10 x 60 Ø16	**855,151**	60	25	300
AACCI12	M12 x 80 Ø20	**1.582,043**	80	10	120

AC-CI

Cápsula inoxidable A4

02 P. 357 Info. Técnica

Anclaje antigiro para cargas altas — HI

INOXIDABLE

Ladrillo macizo · Piedra · Hormigón · Hormigón armado

CÓDIGO	MEDIDA	€/100	LONGITUD CÁPSULA		
AHICI0645	M6 x 45 Ø12	**494,953**	40	100	600
AHICI0855	M8 x 55 Ø14	**695,146**	48	50	600
AHICI1065	M10 x 65 Ø16	**928,072**	59	50	300

HI-CI

Cápsula inoxidable A2

02 P. 358 Info. Técnica

AV

Anclaje para fachadas ventiladas

AVR

Roscado

INOXIDABLE

Piedra | Ladrillo hueco | Ladrillo macizo | Hormigón celular | Hormigón hueco | Hormigón armado | Hormigón

A2 INOX

CÓDIGO	MEDIDA	€/100		
AVR08120	M8 x 120 Ø8	**287,612**	100	600
AVR08150	M8 x 150 Ø8	**318,971**	100	600
AVR10120	M10 x 120 Ø10	**359,663**	100	400
AVR10150	M10 x 150 Ø10	**411,594**	100	200
AVR10180	M10 x 180 Ø10	**457,940**	100	200

AVC

Corrugado

INOXIDABLE

Piedra | Ladrillo hueco | Ladrillo macizo | Hormigón celular | Hormigón hueco | Hormigón armado | Hormigón

A2 INOX

CÓDIGO	MEDIDA	€/100		
AVC08120	8 x 120 Ø8	**309,771**	100	600
AVC08150	8 x 150 Ø8	**346,757**	100	600
AVC10120	10 x 120 Ø10	**396,549**	100	400
AVC10150	10 x 150 Ø10	**454,199**	100	200
AVC10180	10 x 180 Ø10	**512,769**	100	200

EQ

Espárrago para anclaje químico con tuerca y arandela

EQ-A2

Inoxidable A2

QUÍMICOS

Hormigón armado | Piedra | Ladrillo hueco | Ladrillo macizo | Hormigón celular | Hormigón hueco | Hormigón

A2 INOX

CÓDIGO	MEDIDA	€/100		
EQA208110	M8 x 110	**244,501**	10	240
EQA210130	M10 x 130	**404,064**	10	120
EQA212160	M12 x 160	**669,658**	10	120
EQA216190	M16 x 190	**1.387,508**	10	40
EQA220260	M20 x 260	**2.651,893**	6	12
EQA224300	M24 x 300	**4.237,873**	6	12
EQA230330	M30 x 330	**7.731,842**	6	12

EQ-A4

Inoxidable A4

QUÍMICOS

Hormigón armado | Piedra | Ladrillo hueco | Ladrillo macizo | Hormigón celular | Hormigón hueco | Hormigón

A4 INOX

CÓDIGO	MEDIDA	€/100		
EQA408110	M8 x 110	**308,721**	10	240
EQA410130	M10 x 130	**560,758**	10	120
EQA412160	M12 x 160	**964,607**	10	120
EQA416190	M16 x 190	**1.989,104**	10	40
EQA420260	M20 x 260	**4.600,835**	6	12
EQA424300	M24 x 300	**7.583,085**	6	12
EQA430330	M30 x 330	**13.376,617**	6	12

Taco de nylon universal de alto rendimiento

T-NUX

INOXIDABLE

Piedra · Ladrillo hueco · Hormigón fisurado · Ladrillo macizo · Hormigón celular · Hormigón hueco · Hormigón

CÓDIGO	MEDIDA	€/100		ESPESOR MÁX. A FIJAR		
TNXA408080	8 x 80 Ø8	**206,892**	TX30	10	50	600
TNXA408100	8 x 100 Ø8	**249,480**	TX30	30	50	600
TNXA408120	8 x 120 Ø8	**308,196**	TX30	50	50	300
TNXA410080	10 x 80 Ø10	**263,340**	TX40	10	50	300
TNXA410100	10 x 100 Ø10	**314,412**	TX40	30	50	300
TNXA410120	10 x 120 Ø10	**366,156**	TX40	50	50	300
TNXA410140	10 x 140 Ø10	**434,196**	TX40	70	50	300

T-NUX A A4

Inoxidable A4. Cabeza avellanada. Homologado ETE

02 P. 364 Info. Técnica

INOXIDABLE

Piedra · Ladrillo hueco · Hormigón fisurado · Ladrillo macizo · Hormigón celular · Hormigón hueco · Hormigón

CÓDIGO	MEDIDA	€/100			ESPESOR MÁX. A FIJAR		
TNXE408080	8 x 80 Ø8	**290,430**	TX30	H10	10	50	600
TNXE408100	8 x 100 Ø8	**344,232**	TX30	H10	30	50	300
TNXE410080	10 x 80 Ø10	**385,231**	TX40	H13	10	50	300
TNXE410100	10 x 100 Ø10	**402,318**	TX40	H13	30	50	300
TNXE410120	10 x 120 Ø10	**483,588**	TX40	H13	50	50	300
TNXE410140	10 x 140 Ø10	**564,102**	TX40	H13	70	50	200

T-NUX E A4

Inoxidable A4. Cabeza hexagonal. Homologado ETE

02 P. 364 Info. Técnica

Taco clavable de poliamida 6.6, premontado con tornillo rosca-arpón

TC

INOXIDABLE

Piedra · Ladrillo hueco · Ladrillo de adobe · Ladrillo macizo · Hormigón celular · Hormigón hueco · Hormigón

CÓDIGO	MEDIDA	€/100		ESPESOR MÁX. A FIJAR		
TCA205030	5 x 30 Ø5	**25,490**	PZ2	5	100	2.400
TCA206040	6 x 40 Ø6	**38,848**	PZ2	10	100	1.200
TCA206060	6 x 60 Ø6	**48,328**	PZ2	30	100	1.200
TCA208060	8 x 60 Ø8	**76,061**	PZ3	20	100	600
TCA208080	8 x 80 Ø8	**89,230**	PZ3	40	100	600
TCA208100	8 x 100 Ø8	**110,561**	PZ3	60	100	600

TC-A2

Taco con cabeza avellanada y tornillo inoxidable A2

02 P. 366 Info. Técnica

DIN-7504-K Tornillo autotaladrante de cabeza hexagonal

DIN-7504-K A2

Tornillo. Inoxidable A2

INOXIDABLE

Chapa aluminio

CÓDIGO	MEDIDA	€/100			
ABEI4213	4,2 x 13	**12,885**	7	1.000	12.000
ABEI4216	4,2 x 16	**14,458**	7	1.000	8.000
ABEI4219	4,2 x 19	**14,982**	7	1.000	8.000
ABEI4813	4,8 x 13	**18,227**	8	1.000	8.000
ABEI4816	4,8 x 16	**17,809**	8	500	6.000
ABEI4819	4,8 x 19	**19,276**	8	500	6.000
ABEI4825	4,8 x 25	**21,582**	8	500	6.000
ABEI4832	4,8 x 32	**25,667**	8	500	3.000
ABEI5519	5,5 x 19	**26,609**	8	500	6.000
ABEI5522	5,5 x 22	**28,391**	8	500	4.000
ABEI5525	5,5 x 25	**30,173**	8	500	6.000
ABEI6319	6,3 x 19	**40,333**	10	500	3.000
ABEI6325	6,3 x 25	**45,885**	10	500	3.000

ABE BIMETAL Tornillo autotaladrante inoxidable bimetal con cabeza hexagonal

ABE BIMETAL

Tornillo

METAL

Chapa

Chapa - perfil pesado

CÓDIGO	MEDIDA	€/100		CAPACIDAD DE TALADRADO		
BIE4825	4,8 x 25	**68,341**	8	1,75-4,40	500	6.000
BIE5525	5,5 x 25	**78,404**	8	1,75-5,25	500	6.000
BIE5532	5,5 x 32	**91,996**	8	1,75-5,25	500	3.000
BIE5538	5,5 x 38	**95,732**	8	1,75-5,25	500	3.000
BIE5550	5,5 x 50	**110,495**	8	1,75-5,25	500	2.000
BIE5558	5,5 x 58	**122,982**	8	1,75-5,25	250	1.500
BIE5565	5,5 x 65	**128,544**	8	1,75-5,25	250	1.500
BIE5580	5,5 x 80	**151,654**	8	1,75-5,25	250	1.000
BIE6325	6,3 x 25	**83,663**	10	2,50-6,00	500	3.000

ABE BIMETAL + ARVUL

Tornillo con arandela vulcanizada de acero-EPDM

METAL

Chapa

Chapa - perfil pesado

CÓDIGO	MEDIDA	€/100		CAPACIDAD DE TALADRADO		
BIE164825	4,8 x 25 P16	**77,998**	8	1,75-4,40	500	2.000
BIE165525	5,5 x 25 P16	**90,358**	8	1,75-5,25	500	2.000
BIE165532	5,5 x 32 P16	**105,033**	8	1,75-5,25	500	2.000
BIE165538	5,5 x 38 P16	**108,119**	8	1,75-5,25	500	1.500
BIE165550	5,5 x 50 P16	**126,110**	8	1,75-5,25	500	1.500
BIE165558	5,5 x 58 P16	**135,685**	8	1,75-5,25	250	1.500
BIE165565	5,5 x 65 P16	**141,210**	8	1,75-5,25	250	1.500
BIE165580	5,5 x 80 P16	**164,326**	8	1,75-5,25	250	1.000
BIE166325	6,3 x 25 P16	**96,116**	10	2,50-6,00	500	2.000

Tornillo viga autotaladrante inoxidable bimetal con cabeza hexagonal

AUTO BIMETAL

METAL

Chapa | Chapa - perfil pesado | Viga ipn

CÓDIGO	MEDIDA	€/100		ESPESOR MÁX. A FIJAR	CAPACIDAD DE TALADRADO		
BAUTO5540	5,5 x 40	**106,411**	8	10	4,00-12,00	500	3.000
BAUTO5550	5,5 x 50	**151,095**	8	20	4,00-12,00	500	3.000
BAUTO5565	5,5 x 65	**157,847**	8	35	4,00-12,00	250	1.500
BAUTO5580	5,5 x 80	**198,405**	8	50	4,00-12,00	250	1.000
BAUTO5510	5,5 x 100	**200,631**	8	70	4,00-12,00	100	600

AUTO BIMETAL

Tornillo

METAL

Chapa | Chapa - perfil pesado | Viga ipn

CÓDIGO	MEDIDA	€/100		ESPESOR MÁX. A FIJAR	CAPACIDAD DE TALADRADO		
BAUTO165540	5,5 x 40 P16	**128,867**	8	8	4,00-12,00	500	1.500
BAUTO165550	5,5 x 50 P16	**174,209**	8	18	4,00-12,00	500	1.500
BAUTO165565	5,5 x 65 P16	**179,998**	8	33	4,00-12,00	250	1.500
BAUTO165580	5,5 x 80 P16	**211,561**	8	48	4,00-12,00	250	1.000
BAUTO165510	5,5 x 100 P16	**223,048**	8	68	4,00-12,00	100	600

AUTO BIMETAL + ARVUL

Tornillo con arandela vulcanizada de acero-EPDM

Tornillo autotaladrante de cabeza hexagonal para panel sándwich

PS

METAL

Chapa - perfil pesado

CÓDIGO	MEDIDA	€/100		ESPESOR MÁX. A FIJAR	CAPACIDAD DE TALADRADO		
PS1955195	5,5/6,3 x 195 P19	**229,680**	8	185	1,50-6,00	200	400
PS1955230	5,5/6,3 x 230 P19	**322,412**	8	215	1,50-6,00	200	-

PS 3 + ARVUL A2

Punta broca estándar #3 con recubrimiento ATLANTIS C4-M y arandela inoxidable A2

METAL

Chapa - perfil pesado | Viga ipn

CÓDIGO	MEDIDA	€/100		ESPESOR MÁX. A FIJAR	CAPACIDAD DE TALADRADO		
PSL1955255	5,5 / 6,3 x 255 P19	**449,003**	8	210	6,00-12,00	200	400
PSL1955285	5,5 / 6,3 x 285 P19	**789,084**	8	250	6,00-12,00	200	-

PS 5 + ARVUL A2

Punta broca extra larga #5 con recubrimiento ATLANTIS C4-M y arandela inoxidable A2

ARVUL

Arandela vulcanizada de acero-EPDM

ARVUL A2

Inoxidable A2

INOXIDABLE

CÓDIGO	MEDIDA	€/100	Ø INTERIOR ARANDELA		
ARINO14	P14	**8,302**	2,5	1.000	12.000
ARINO16	P16	**9,390**	2,7	1.000	6.000
ARINO18	P18	**11,814**	3,2	1.000	6.000
ARINO25	P25	**21,843**	3,3	500	3.000
ARINOM30	P30	**30,529**	6,3	500	1.500

* **ARINOM30:** Especial instalaciones con anclaje MTH-A2, Ø6.

DIN-7504-N HP

Tornillo autotaladrante de cabeza alomada y huella PH

DIN-7504-N HP A2

Inoxidable A2. Huella PH

INOXIDABLE

Chapa | Chapa - perfil pesado | Carpintería aluminio

CÓDIGO	MEDIDA	€/100		ESPESOR MÁX. A FIJAR	CAPACIDAD DE TALADRADO		
ABRA23509	3,5 x 9,5	**8,223**	PH2	2,85	0,70-2,25	1.000	24.000
ABRA23513	3,5 x 13	**9,922**	PH2	6,2	0,70-2,25	500	12.000
ABRA23519	3,5 x 19	**12,158**	PH2	12,1	0,70-2,25	500	12.000
ABRA24213	4,2 x 13	**11,620**	PH2	4,3	1,75-3,00	500	12.000
ABRA24216	4,2 x 16	**13,021**	PH2	7,3	1,75-3,00	500	12.000
ABRA24219	4,2 x 19	**13,856**	PH2	10,3	1,75-3,00	500	12.000
ABRA24225	4,2 x 25	**14,553**	PH2	16,3	1,75-3,00	250	6.000
ABRA24816	4,8 x 16	**18,231**	PH2	5,5	1,75-4,40	250	6.000
ABRA24819	4,8 x 19	**17,860**	PH2	8,7	1,75-4,40	250	6.000
ABRA24825	4,8 x 25	**19,843**	PH2	14,7	1,75-4,40	250	6.000
ABRA24832	4,8 x 32	**23,227**	PH2	21,5	1,75-4,40	250	4.000
ABRA24838	4,8 x 38	**25,428**	PH2	27,5	1,75-4,40	250	3.000
ABRA24850	4,8 x 50	**29,435**	PH2	39,5	1,75-4,40	250	3.000

BCP

Tornillo autotaladrante de cabeza extraplana y huella PH

BCP A2

Inoxidable A2. Huella PH

INOXIDABLE

Chapa | Chapa - perfil pesado | Carpintería aluminio

CÓDIGO	MEDIDA	€/100		ESPESOR MÁX. A FIJAR	CAPACIDAD DE TALADRADO		
BCPA24214	4,2 x 14	**18,724**	PH2	6	0,70-2,00	500	12.000

CP

Tornillo rosca chapa con cabeza extraplana y huella PH

CP A2

Inoxidable A2. Huella PH

INOXIDABLE

Chapa | Chapa - perfil pesado | Carpintería aluminio

CÓDIGO	MEDIDA	€/100		ESPESOR MÁX. A FIJAR		
TCPA24213	4,2 x 13	**8,302**	PH2	6	500	12.000
TCPA24222	4,2 x 22	**16,107**	PH2	15	500	12.000
TCPA24232	4,2 x 32	**20,629**	PH2	25	500	6.000

Tirafondo de alto rendimiento

TEX

INOXIDABLE

Panel de madera | Madera fina | Madera pino | Madera noble

CÓDIGO	MEDIDA	€/100			
TEXA250050	5 x 50	**24,395**	TX25	250	3.000
TEXA250060	5 x 60	**29,313**	TX25	100	2.400
TEXA250070	5 x 70	**33,222**	TX25	100	2.400

Blister

CÓDIGO	MEDIDA	€/BOLSA	PCS.	BOLSAS
BZTXA250050	5 x 50	**2,345**	4	20
BZTXA250060	5 x 60	**2,345**	4	20
BZTXA250070	5 x 70	**2,345**	2	20

Caja con Ventana

CÓDIGO	MEDIDA	€/CAJA	PCS.	CAJAS
VTEXA250050	5 x 50	**6,524**	20	8
VTEXA250060	5 x 60	**7,838**	20	8
VTEXA250070	5 x 70	**8,885**	20	8

TEX-A2

Inoxidable A2. Huella TX

CE

Tirafondo con cabeza avellanada inoxidable A2. Huella PZ

TP-A2

INOXIDABLE

Panel de madera | Madera fina | Madera pino

CÓDIGO	MEDIDA	€/100			
TPA230016	3 x 16	**3,854**	PZ1	200	9.000
TPA230025	3 x 25	**4,925**	PZ1	200	9.000
TPA235020	3,5 x 20	**6,500**	PZ2	200	9.000
TPA235025	3,5 x 25	**7,021**	PZ2	200	9.000
TPA235030	3,5 x 30	**8,750**	PZ2	200	9.000
TPA235040	3,5 x 40	**12,436**	PZ2	200	4.800
TPA240030	4 x 30	**10,633**	PZ2	200	9.000
TPA240040	4 x 40	**12,555**	PZ2	200	4.800
TPA240050	4 x 50	**19,705**	PZ2	200	4.800
TPA245030	4,5 x 30	**12,485**	PZ2	200	4.800
TPA245050	4,5 x 50	**19,947**	PZ2	200	2.400
TPA250050	5 x 50	**25,155**	PZ2	200	2.400
TPA250070	5 x 70	**34,283**	PZ2	200	2.400

DIN-571

Tornillo con rosca para madera y aglomerado y cabeza hexagonal

DIN-571 A2

Inoxidable A2

INOXIDABLE

Madera fina Madera pino

CÓDIGO	MEDIDA	€/100			
TBA206040	6 x 40	**31,157**	10	100	2.400
TBA206050	6 x 50	**37,065**	10	100	1.200
TBA206060	6 x 60	**42,154**	10	100	1.200
TBA206070	6 x 70	**47,656**	10	100	1.200
TBA208050	8 x 50	**69,139**	13	100	1.200
TBA208060	8 x 60	**76,087**	13	100	1.200
TBA208070	8 x 70	**85,964**	13	100	600
TBA208080	8 x 80	**96,250**	13	100	600
TBA210080	10 x 80	**162,876**	17	100	400

INV

Tornillo inviolable de huella TX

INV A2

Inoxidable A2

INOXIDABLE

Madera fina Madera pino

CÓDIGO	MEDIDA	€/100			
•INVA27050	7 x 50	**80,549**	TX40	100	1.200
•INVA27060	7 x 60	**93,377**	TX40	100	600
INVA27070	7 x 70	**95,666**	TX40	100	600
INVA27080	7 x 80	**105,623**	TX40	100	600

• Medidas sin homologar

Tornillo rosca métrica con cabeza hexagonal. Rosca completa

DIN-933

INOXIDABLE

DIN-933 A2 NEW

Inoxidable A2

CÓDIGO	MEDIDA	€/100			
D933IM04010	M4 x 10	10,005	7	500	12.000
D933IM04016	M4 x 16	11,988	7	500	12.000
D933IM04020	M4 x 20	13,790	7	500	8.000
D933IM04025	M4 x 25	14,872	7	500	8.000
D933IM04030	M4 x 30	17,035	7	500	6.000
D933IM04035	M4 x 35	20,911	7	250	6.000
D933IM04040	M4 x 40	23,254	7	250	6.000
D933IM05010	M5 x 10	10,455	8	500	8.000
D933IM05016	M5 x 16	12,258	8	500	-
D933IM05020	M5 x 20	13,881	8	500	6.000
D933IM05025	M5 x 25	15,954	8	500	4.000
D933IM05030	M5 x 30	18,477	8	500	4.000
D933IM05035	M5 x 35	20,460	8	250	3.000
D933IM05040	M5 x 40	22,984	8	250	3.000
D933IM05050	M5 x 50	28,122	8	250	3.000
D933IM06010	M6 x 10	17,541	10	250	6.000
D933IM06016	M6 x 16	18,581	10	250	4.000
D933IM06020	M6 x 20	21,528	10	250	4.000
D933IM06025	M6 x 25	22,367	10	250	3.000
D933IM06030	M6 x 30	25,986	10	250	3.000
D933IM06035	M6 x 35	29,387	10	250	2.000
D933IM06040	M6 x 40	32,483	10	250	2.000
D933IM06050	M6 x 50	38,546	10	250	1.500
D933IM08016	M8 x 16	34,289	13	200	1.600
D933IM08020	M8 x 20	37,166	13	200	1.600
D933IM08025	M8 x 25	41,957	13	200	1.600
D933IM08030	M8 x 30	46,647	13	200	1.200
D933IM08035	M8 x 35	51,327	13	200	1.200
D933IM08040	M8 x 40	56,656	13	200	1.200
D933IM08050	M8 x 50	68,172	13	200	800
D933IM08060	M8 x 60	77,806	13	200	800
D933IM08070	M8 x 70	93,239	13	200	800
D933IM08080	M8 x 80	106,569	13	100	600
D933IM08090	M8 x 90	118,071	13	100	600
D933IM08100	M8 x 100	132,475	13	100	600
D933IM10020	M10 x 20	69,860	17	200	800
D933IM10025	M10 x 25	73,268	17	200	800
D933IM10030	M10 x 30	80,291	17	200	800
D933IM10035	M10 x 35	87,533	17	200	800

CÓDIGO	MEDIDA	€/100			
D933IM10040	M10 x 40	92,435	17	200	-
D933IM10050	M10 x 50	110,115	17	200	-
D933IM10060	M10 x 60	126,100	17	100	600
D933IM10070	M10 x 70	142,241	17	100	400
D933IM10080	M10 x 80	167,367	17	100	400
D933IM10090	M10 x 90	188,559	17	50	300
D933IM10100	M10 x 100	212,756	17	50	300
D933IM12020	M12 x 20	114,684	19	100	600
D933IM12030	M12 x 30	119,288	19	100	600
D933IM12040	M12 x 40	134,437	19	100	400
D933IM12050	M12 x 50	155,144	19	100	400
D933IM12060	M12 x 60	176,831	19	100	400
D933IM12070	M12 x 70	198,744	19	100	-
D933IM12080	M12 x 80	248,328	19	50	300
D933IM12090	M12 x 90	271,873	19	50	300
D933IM12100	M12 x 100	295,429	19	25	150
D933IM14030	M14 x 30	224,782	22	50	-
D933IM14040	M14 x 40	246,189	22	50	300
D933IM14050	M14 x 50	280,443	22	50	300
D933IM14060	M14 x 60	318,975	22	50	200
D933IM14070	M14 x 70	355,368	22	50	200
D933IM14080	M14 x 80	381,715	22	25	150
D933IM14100	M14 x 100	523,553	22	25	150
D933IM16030	M16 x 30	248,217	24	50	300
D933IM16040	M16 x 40	257,709	24	50	200
D933IM16050	M16 x 50	293,914	24	50	200
D933IM16060	M16 x 60	334,377	24	50	200
D933IM16070	M16 x 70	372,712	24	25	150
D933IM16080	M16 x 80	413,175	24	25	150
D933IM16090	M16 x 90	487,587	24	25	150
D933IM16100	M16 x 100	528,174	24	25	100
D933IM18030	M18 x 30	496,239	27	25	100
D933IM18040	M18 x 40	524,850	27	25	200
D933IM18050	M18 x 50	573,331	27	25	150
D933IM18060	M18 x 60	640,772	27	25	150
D933IM18070	M18 x 70	712,424	27	25	100
D933IM18080	M18 x 80	779,889	27	25	100
D933IM18090	M18 x 90	847,343	27	25	100
D933IM18100	M18 x 100	914,794	27	25	100

Blister

CÓDIGO	MEDIDA	€/BOLSA	PCS.	BOLSAS
BZ3I04010	M4 x 10	2,345	6	20
BZ3I04016	M4 x 16	2,345	6	20
BZ3I04020	M4 x 20	2,345	6	20
BZ3I04030	M4 x 30	2,345	6	20
BZ3I04040	M4 x 40	2,345	6	20
BZ3I05010	M5 x 10	2,345	6	20
BZ3I05016	M5 x 16	2,345	6	20
BZ3I05020	M5 x 20	2,345	6	20
BZ3I05025	M5 x 25	2,277	6	20
BZ3I05030	M5 x 30	2,345	6	20
BZ3I05040	M5 x 40	2,345	6	20
BZ3I05050	M5 x 50	2,345	6	20
BZ3I06016	M6 x 16	2,345	6	20
BZ3I06020	M6 x 20	2,345	6	20
BZ3I06025	M6 x 25	2,345	6	20
BZ3I06030	M6 x 30	2,345	6	20
BZ3I06040	M6 x 40	2,345	6	20
BZ3I06050	M6 x 50	2,345	6	20
BZ3I08016	M8 x 16	2,345	4	20
BZ3I08020	M8 x 20	2,345	4	20
BZ3I08025	M8 x 25	2,345	4	20
BZ3I08030	M8 x 30	2,345	4	20
BZ3I08040	M8 x 40	2,345	4	20
BZ3I08050	M8 x 50	2,345	4	20
BZ3I08060	M8 x 60	2,345	4	20
BZ3I10020	M10 x 20	2,345	2	20
BZ3I10030	M10 x 30	2,345	2	20
BZ3I10040	M10 x 40	2,345	2	20

Caja con Ventana

CÓDIGO	MEDIDA	€/CAJA	PCS.	CAJAS
VD933I04010	M4 x 10	5,351	40	8
VD933I04016	M4 x 16	6,411	40	8
VD933I04020	M4 x 20	7,107	40	8
VD933I04030	M4 x 30	6,833	30	8
VD933I04040	M4 x 40	7,485	25	8
VD933I05010	M5 x 10	5,592	40	8
VD933I05016	M5 x 16	6,556	40	8
VD933I05020	M5 x 20	7,423	40	8
VD933I05030	M5 x 30	4,941	20	8
VD933I05040	M5 x 40	6,146	20	8
VD933I05050	M5 x 50	3,948	10	8
VD933I06010	M6 x 10	7,036	30	8
VD933I06016	M6 x 16	7,177	30	8
VD933I06020	M6 x 20	8,315	30	8
VD933I06025	M6 x 25	7,200	25	8
VD933I06030	M6 x 30	8,365	25	8
VD933I06040	M6 x 40	6,515	15	8
VD933I06050	M6 x 50	5,154	10	8
VD933I08016	M8 x 16	9,169	20	8
VD933I08020	M8 x 20	9,938	20	8
VD933I08025	M8 x 25	11,220	20	8
VD933I08030	M8 x 30	9,355	15	8
VD933I08040	M8 x 40	7,575	10	8
VD933I08050	M8 x 50	9,114	10	8
VD933I08060	M8 x 60	10,403	10	8
VD933I10020	M10 x 20	9,340	10	8
VD933I10030	M10 x 30	10,735	10	8
VD933I10040	M10 x 40	12,359	10	8
VD933I10050	M10 x 50	14,723	10	8
VD933I10060	M10 x 60	16,860	10	8

DIN-934 Tuerca hexagonal

NEW DIN-934 A2

Inoxidable A2

INOXIDABLE

CÓDIGO	MEDIDA	€/100	LLAVE DE INSTALACIÓN		
D934IM04	M4	3,924	7	500	22.500
D934IM05	M5	4,535	8	500	12.000
D934IM06	M6	7,485	10	500	12.000
D934IM08	M8	15,186	13	250	4.000
D934IM10	M10	33,880	17	250	2.000
D934IM12	M12	49,673	19	250	1.500
D934IM14	M14	71,396	22	100	800
D934IM16	M16	100,192	24	100	600
D934IM18	M18	159,358	27	100	600
D934IM20	M20	209,241	30	50	400
D934IM22	M22	289,217	32	50	300
D934IM24	M24	375,977	36	25	200

Blister

CÓDIGO	MEDIDA	€/BOLSA	PCS.	BOLSAS
BZ934IM04	M4	2,345	10	20
BZ934IM05	M5	2,345	8	20
BZ934IM06	M6	2,345	8	20
BZ934IM08	M8	2,345	6	20
BZ934IM10	M10	2,345	5	15

Caja con Ventana

CÓDIGO	MEDIDA	€/CAJA	PCS.	CAJAS
VD934IM04	M4	2,944	50	8
VD934IM05	M5	3,402	50	8
VD934IM06	M6	5,052	50	8
VD934IM08	M8	6,150	30	8
VD934IM10	M10	9,147	20	8

DIN-985 Tuerca autoblocante

NEW DIN-985 A2

Inoxidable A2

INOXIDABLE

CÓDIGO	MEDIDA	€/100	LLAVE DE INSTALACIÓN		
D985IM04	M4	7,265	7	500	8.000
D985IM05	M5	7,828	8	500	8.000
D985IM06	M6	11,055	10	500	8.000
D985IM08	M8	21,795	13	250	4.000
D985IM10	M10	46,419	17	250	2.000
D985IM12	M12	72,158	19	100	1.200
D985IM14	M14	128,990	22	100	800
D985IM16	M16	156,340	24	50	600
D985IM18	M18	357,788	27	50	400
D985IM20	M20	458,865	30	25	300
D985IM22	M22	1.038,611	32	25	300
D985IM24	M24	1.400,354	36	25	150

Blister

CÓDIGO	MEDIDA	€/BOLSA	PCS.	BOLSAS
BZ985IM04	M4	2,345	10	20
BZ985IM05	M5	2,345	8	20
BZ985IM06	M6	2,345	8	20
BZ985IM08	M8	2,345	6	20
BZ985IM10	M10	2,345	5	15

Caja con Ventana

CÓDIGO	MEDIDA	€/CAJA	PCS.	CAJAS
VD985IM04	M4	4,904	50	8
VD985IM05	M5	5,284	50	8
VD985IM06	M6	7,462	50	8
VD985IM08	M8	8,827	30	8
VD985IM10	M10	12,533	20	8

Arandela plana DIN-125

INOXIDABLE

DIN-125 A2 NEW

Inoxidable A2

CÓDIGO	MEDIDA	€/100		
D125IM04	M4	**1,167**	500	22.500
D125IM05	M5	**1,542**	500	22.500
D125IM06	M6	**2,798**	500	22.500
D125IM08	M8	**4,800**	250	11.250
D125IM10	M10	**9,167**	250	6.000
D125IM12	M12	**16,308**	250	3.000
D125IM14	M14	**25,561**	200	2.400
D125IM16	M16	**28,222**	100	2.400
D125IM18	M18	**41,852**	100	1.600
D125IM20	M20	**44,448**	50	1.200
D125IM22	M22	**52,702**	50	1.200
D125IM24	M24	**92,216**	50	600

Blister

CÓDIGO	MEDIDA	€/BOLSA	PCS.	BOLSAS
BZ125IM04	M4	**2,345**	10	20
BZ125IM05	M5	**2,345**	8	20
BZ125IM06	M6	**2,345**	8	20
BZ125IM08	M8	**2,345**	6	20
BZ125IM10	M10	**2,345**	5	20

Caja con Ventana

CÓDIGO	MEDIDA	€/CAJA	PCS.	CAJAS
VD125IM04	M4	**2,913**	100	8
VD125IM05	M5	**2,924**	75	8
VD125IM06	M6	**3,693**	75	8
VD125IM08	M8	**3,851**	50	8
VD125IM10	M10	**6,420**	50	8

Arandela plana ancha DIN-9021

INOXIDABLE

DIN-9021 A2 NEW

Inoxidable A2

CÓDIGO	MEDIDA	€/100		
D9021IM04	M4	**2,101**	500	2.250
D9021IM05	M5	**3,845**	500	12.000
D9021IM06	M6	**6,966**	500	8.000
D9021IM08	M8	**13,733**	200	4.800
D9021IM10	M10	**31,072**	100	1.600
D9021IM12	M12	**53,594**	100	800
D9021IM14	M14	**97,987**	100	800
D9021IM16	M16	**117,042**	50	600
D9021IM18	M18	**209,571**	50	400
D9021IM20	M20	**234,964**	25	300
D9021IM22	M22	**242,050**	25	200
D9021IM24	M24	**278,358**	25	150

Blister

CÓDIGO	MEDIDA	€/BOLSA	PCS.	BOLSAS
BZ9021IM04	M4	**2,345**	10	20
BZ9021IM05	M5	**2,345**	8	20
BZ9021IM06	M6	**2,345**	8	20
BZ9021IM08	M8	**2,345**	6	20
BZ9021IM10	M10	**2,345**	5	20

Caja con Ventana

CÓDIGO	MEDIDA	€/CAJA	PCS.	CAJAS
VD9021IM04	M4	**3,152**	100	8
VD9021IM05	M5	**3,893**	75	8
VD9021IM06	M6	**7,053**	75	8
VD9021IM08	M8	**7,416**	40	8
VD9021IM10	M10	**8,389**	20	8

AB-RE A2

Abrazadera reforzada M8 + M10. Inoxidable A2

02 P. 378 Info. Técnica

REFORZADA

M8 +M10

INOXIDABLE

Tubo inoxidable

Tubo pvc

A2 INOX

CÓDIGO	MEDIDA	€/100	MEDIDA EN PULGADAS	ØD(MM)	CARGA MÁXIMA		
ABREA2018	18	**315,063**	3/8"	15 - 18	150	50	300
ABREA2022	22	**331,335**	1/2"	20 - 24	150	50	200
ABREA2028	28	**363,759**	3/4"	26 - 30	150	50	150
ABREA2035	35	**380,618**	1"	32 - 36	150	50	100
ABREA2040	40	**402,885**	1 1/4"	36 - 42	150	25	100
ABREA2048	48	**424,760**	1 1/2"	47 - 50	150	25	100
ABREA2054	54	**448,588**	-	51 - 55	150	25	75
ABREA2060	60	**477,089**	2"	60 - 64	150	25	75
ABREA2075	75	**540,407**	2 1/2"	75 - 80	150	25	50
ABREA2090	90	**621,786**	3"	87 - 92	150	25	-
ABREA2110	110	**672,686**	-	106 - 112	150	25	-
ABREA2115	115	**701,684**	4"	114 - 119	150	25	-
ABREA2125	125	**752,619**	4 1/2"	124 - 131	150	25	-
ABREA2140	140	**831,866**	5"	133 - 140	150	25	-
ABREA2160	160	**949,389**	6"	159 - 163	150	25	-
ABREA2200	200	**1.324,288**	-	199 - 212	150	25	-

AB-RE A4

Abrazadera reforzada M8 + M10. Inoxidable A4

02 P. 378 Info. Técnica

REFORZADA

M8 +M10

INOXIDABLE

Tubo inoxidable

Tubo pvc

A4 INOX

CÓDIGO	MEDIDA	€/100	MEDIDA EN PULGADAS	ØD(MM)	CARGA MÁXIMA		
ABREA4018	18	**383,921**	3/8"	15 - 18	150	50	300
ABREA4022	22	**405,906**	1/2"	20 - 24	150	50	200
ABREA4028	28	**433,513**	3/4"	26 - 30	150	50	150
ABREA4035	35	**452,870**	1"	32 - 36	150	50	100
ABREA4040	40	**485,787**	1 1/4"	36 - 42	150	25	100
ABREA4048	48	**524,830**	1 1/2"	47 - 50	150	25	100
ABREA4054	54	**547,547**	-	51 - 55	150	25	75
ABREA4060	60	**583,677**	2"	60 - 64	150	25	75
ABREA4075	75	**647,587**	2 1/2"	75 - 80	150	25	50
ABREA4090	90	**710,117**	3"	87 - 92	150	25	-
ABREA4110	110	**817,710**	-	106 - 112	150	25	-
ABREA4115	115	**877,277**	4"	114 - 119	150	25	-
ABREA4125	125	**924,228**	4 1/2"	124 - 131	150	25	-
ABREA4140	140	**1.094,026**	5"	133 - 140	150	25	-
ABREA4160	160	**1.200,895**	-	159 - 163	150	25	-
ABREA4200	200	**1.457,247**	-	199 - 212	150	25	-

Abrazadera isofónica reforzada M8+M10. Inoxidable A2

AB-RI A2

INOXIDABLE

Tubo inoxidable | Tubo pvc | Tubo acero

CÓDIGO	MEDIDA	€/100	MEDIDA EN PULGADAS	ØD(MM)	CARGA MÁXIMA		
ABRIA2018	18	**386,982**	3/8"	15 - 18	150	50	200
ABRIA2022	22	**397,661**	1/2"	20 - 24	150	50	150
ABRIA2028	28	**415,357**	3/4"	26 - 30	150	50	150
ABRIA2035	35	**436,993**	1"	32 - 36	150	50	100
ABRIA2040	40	**460,812**	1 1/4"	36 - 42	150	25	75
ABRIA2048	48	**488,387**	1 1/2"	47 - 50	150	25	75
ABRIA2054	54	**533,216**	-	51 - 55	150	25	50
ABRIA2060	60	**562,163**	2"	60 - 64	150	25	50
ABRIA2075	75	**633,323**	2 1/2"	75 - 80	150	25	-
ABRIA2090	90	**684,743**	3"	87 - 92	150	25	-
ABRIA2110	110	**761,437**	-	106 - 112	150	25	-
ABRIA2115	115	**782,540**	4"	114 - 119	150	25	-
ABRIA2125	125	**843,414**	4 1/2"	124 - 131	150	25	-
ABRIA2140	140	**873,236**	5"	133 - 140	150	25	-
ABRIA2160	160	**979,729**	6"	159 - 163	150	25	-

02 P. 378 Info. Técnica

CTE CÓDIGO TÉCNICO DE LA EDIFICACIÓN

REFORZADA

M8 +M10

Abrazadera isofónica reforzada M8+M10. Inoxidable A4

AB-RI A4

INOXIDABLE

Tubo inoxidable | Tubo pvc | Tubo acero

CÓDIGO	MEDIDA	€/100	MEDIDA EN PULGADAS	ØD(MM)	CARGA MÁXIMA		
ABRIA4018	18	**458,937**	3/8"	15 - 18	150	50	200
ABRIA4022	22	**482,477**	1/2"	20 - 24	150	50	150
ABRIA4028	28	**503,621**	3/4"	26 - 30	150	50	150
ABRIA4035	35	**541,329**	1"	32 - 36	150	50	100
ABRIA4040	40	**583,476**	1 1/4"	36 - 42	150	25	75
ABRIA4048	48	**627,300**	1 1/2"	47 - 50	150	25	75
ABRIA4054	54	**658,338**	-	51 - 55	150	25	50
ABRIA4060	60	**719,617**	2"	60 - 64	150	25	50
ABRIA4075	75	**787,337**	2 1/2"	75 - 80	150	25	-
ABRIA4090	90	**863,884**	3"	87 - 92	150	25	-
ABRIA4110	110	**1.018,557**	-	106 - 112	150	25	-
ABRIA4115	115	**1.058,908**	4"	114 - 119	150	25	-
ABRIA4125	125	**1.121,789**	4 1/2"	124 - 131	150	25	-
ABRIA4140	140	**1.216,507**	5"	133 - 140	150	25	-
ABRIA4160	160	**1.393,615**	6"	159 - 163	150	25	-

02 P. 378 Info. Técnica

CTE CÓDIGO TÉCNICO DE LA EDIFICACIÓN

REFORZADA

M8 +M10

AB-ZI Abarcón

NEW

AB-ZI A2

Inoxidable A2

Tubo acero

CÓDIGO	MEDIDA	€/100	Ø VARILLA PULGADAS	CARGA MÁXIMA		
AZA2060500	M6	**94,087**	1/2"	250	100	600
AZA2060750	M6	**109,377**	3/4"	250	100	600
AZA2061000	M6	**134,750**	1"	250	100	400
AZA2061250	M6	**159,553**	1 1/4"	250	50	300
AZA2081500	M8	**277,263**	1 1/2"	350	50	150
AZA2082000	M8	**322,497**	2"	350	50	150
AZA2082500	M8	**363,360**	2 1/2"	350	50	100
AZA2083000	M8	**394,943**	3"	350	50	100
AZA2104000	M10	**803,553**	4"	350	50	-
AZA2106000	M10	**1.036,353**	6"	350	25	-
AZA2108000	M10	**1.239,823**	8"	350	25	-

AB-M6 A2 Abrazadera M6. Inoxidable A2

02 P. 383 Info. Técnica

INOXIDABLE

Tubo inoxidable

Tubo pvc

CÓDIGO	MEDIDA	€/100	MEDIDA EN PULGADAS	ØD(MM)	CARGA MÁXIMA		
ABM6A2012	12 (M6)	**169,862**	1/4"	12	70	100	1.200
ABM6A2015	15 (M6)	**172,932**	-	14 - 15	70	100	600
ABM6A2018	18 (M6)	**176,003**	3 / 8"	16 - 18	70	100	600
ABM6A2020	20 (M6)	**179,524**	1 / 2"	19 - 21	70	100	600
ABM6A2022	22 (M6)	**181,790**	-	22 -24	70	100	600
ABM6A2028	28 (M6)	**192,004**	3/4"	25 - 30	70	100	400

AB-SF A2 Abrazadera sin-fin. Inoxidable A2

02 P. 389 Info. Técnica

Arandela estampada

Para varios Ø

INOXIDABLE

Tubo flexible

Tubo pvc

CÓDIGO	MEDIDA	€/100	MEDIDA EN PULGADAS		
ASF2010016	10-16	**82,572**	-	100	1.200
ASF2012020	12-20	**84,625**	1/2"- 7/8"	100	600
ASF2016027	16-27	**88,281**	5/8"- 1 1/16"	100	600
ASF2020032	20-32	**99,567**	3/4"- 1 1/4"	100	600
ASF2025040	25-40	**108,792**	1"- 1 5/8"	100	200
ASF2032050	32-50	**151,420**	1 3/8"- 2"	100	300
ASF2040060	40-60	**160,777**	1 5/8"- 2 3/8"	100	200
ASF2050070	50-70	**167,793**	2"- 2 3/4"	50	100
ASF2060080	60-80	**176,387**	2 3/8"- 3 1/8"	50	100
ASF2070090	70-90	**185,763**	2 3/4"- 3 1/2"	50	100
ASF2080100	80-100	**191,990**	3 1/8"- 4"	50	100
ASF2090110	90-110	**223,893**	3 1/2"- 4 3/8"	50	50
ASF2100120	100-120	**232,683**	4"- 4 3/4"	25	25
ASF2110130	110-130	**241,450**	4 3/8"- 5 1/8"	25	25
ASF2120140	120-140	**253,747**	4 3/4"- 5 1/2"	25	25
ASF2130150	130-150	**263,407**	5 1/8"- 5 7/8"	25	25

Abrazadera sin fin inoxidable en rollo — AB-SF IR A2

CÓDIGO	MEDIDA	€/PC		
ASFIR03	3m. + Cabezales	**11,667**	1	50

AB-SF IR A2 NEW

Kit

CÓDIGO	MEDIDA	€/100		
ASFIRCA	Cabezal	**83,333**	50	1.000

AB-SF IRC A2 NEW

Cabezal

CÓDIGO	MEDIDA	€/PC		
ASFIR30	30M.	**41,667**	1	10

AB-SF IRR A2 NEW

30 metros

Cinta perforada curva — CI-PE

CÓDIGO	MEDIDA	€/PC	UD. MIN. VENTA		
CIPEA21708	17 x 0,8 x 10 m	**28,610**	1	1	30

CI-PE A2

Inoxidable A2

02 P. 390 Info. Técnica

SA Soportes de fijación para sanitarios

SA-IL

Fijación de WC y bidé con taco largo

2 PCS x KIT

Piedra · Ladrillo hueco · Ladrillo macizo · Hormigón celular · Hormigón hueco · Hormigón · NYLON · A2 INOX

CÓDIGO	MEDIDA	€/KIT	KITS X
SAIL06080	M6 x 80	**2,506**	100

SA-CI

Fijación de cisterna

2 PCS x KIT

Piedra · Ladrillo hueco · Ladrillo macizo · Hormigón celular · Hormigón hueco · Hormigón · A2 INOX

CÓDIGO	MEDIDA	€/KIT	KITS X
SACI06080	M6 x 80	**4,666**	100

TAMBIÉN DISPONIBLE EN easykits

GP Guía perforada

GP-A2

Guía perforada inoxidable A2

INOXIDABLE · A2 INOX

CÓDIGO	MEDIDA	€/100	LONGITUD	
GPI271812	27 x 18 x 1,25 x 2000	**7.365,897**	2.000	10
GPI283015	28 x 30 x 1,50 x 2000	**17.651,863**	2.000	6

EG Escuadras

EG-A2

Escuadra inoxidable A2

INOXIDABLE · A2 INOX

CÓDIGO	MEDIDA	€/100	VÁLIDO PARA		
EMI45	50 x 50 45°	**460,333**	27/18 - 28/30 - 38/40	50	200
EMI90	54 x 54 90°	**460,333**	27/18 - 28/30 - 38/40	50	-
EMI00	100 180°	**456,383**	27/18 - 28/30 - 38/40	50	200

Puente guía — PG

INOXIDABLE

CÓDIGO	MEDIDA	€/100	VÁLIDO PARA		
PGI2718	27 / 18 x 81	**224,533**	27/18	50	300
PGI2830	28 / 30 x 81	**258,213**	28/30	50	200
PGI3840	38 / 40 x 93	**314,347**	38/40	50	100

PG-A2

Puente guía inoxidable A2

Varilla roscada de un metro — RV

INOXIDABLE

CÓDIGO	MEDIDA	€/100	PASO	
975A2M04	M4 x 1000	**273,023**	0,7	1
975A2M05	M5 x 1000	**337,273**	0,8	1
975A2M06	M6 x 1000	**465,660**	1	1
975A2M08	M8 x 1000	**755,677**	1,25	1
975A2M10	M10 x 1000	**1.094,707**	1,5	1
975A2M12	M12 x 1000	**1.666,570**	1,75	1
975A2M14	M14 x 1000	**2.918,370**	2	1
975A2M16	M16 x 1000	**3.369,907**	2	1
975A2M18	M18 x 1000	**3.676,260**	2,5	1
975A2M20	M20 x 1000	**5.073,237**	2,5	1
975A2M22	M22 x 1000	**5.930,427**	2,5	1
975A2M24	M24 x 1000	**8.005,230**	3	1
975A2M27	M27 x 1000	**9.647,960**	3	1
975A2M30	M30 x 1000	**15.015,477**	3,5	1
975A2M33	M33 x 1000	**18.851,043**	3,5	1
975A2M36	M36 x 1000	**21.681,760**	4	1

RV-A2

Inoxidable A2

1M.

Manguito — MA

INOXIDABLE

CÓDIGO	MEDIDA	€/100	LONGITUD	
MARI0830	M8 x 30	**180,563**	30	100
MARI1030	M10 x 30	**248,580**	30	100

MARI

De unión. Redondo. Inoxidable A2

Tirafondo abrazadera — AB-TA

INOXIDABLE

CÓDIGO	MEDIDA	€/100		
ABTA20630	M6 x 30	**65,787**	100	2.400

AB-TA A2

Inoxidable A2. Ranurado

02 P. 399 Info. Técnica

ES-DR Espárrago de doble rosca

ES-DA2

Inoxidable A2. Tx

02 P. 401 Info. Técnica

INOXIDABLE

CÓDIGO	MEDIDA	€/100		
ESDA208060	M8 x 60	**100,048**	100	800
ESDA210060	M10 x 60	**186,117**	100	800

RE Remaches

RE-IN

Cabeza alomada. Acero inoxidable A2

METAL

Chapa

Chapa - perfil pesado

Carpintería aluminio

CÓDIGO	MEDIDA	€/100	Ø BROCA	ESPESOR MÁX. A FIJAR		
REIN3206	3,2 x 6,4	**17,143**	3,3	0,5 – 3	500	6.000
REIN3208	3,2 x 8	**18,341**	3,3	3 – 5	500	6.000
REIN3212	3,2 x 12,7	**27,024**	3,3	6,5 – 8,5	500	6.000
REIN3215	3,2 x 15,9	**32,651**	3,3	10,5 – 12,5	500	6.000
REIN4008	4 x 8,5	**30,783**	4,1	2,5 – 4,5	500	6.000
REIN4010	4 x 10,2	**32,761**	4,1	4,5 – 6,5	500	6.000
REIN4012	4 x 12	**37,125**	4,1	6,5 – 8,5	500	6.000
REIN4016	4 x 16	**44,953**	4,1	10 – 12	500	3.000
REIN4810	4,8 x 10,8	**45,289**	5	4 – 6	500	3.000
REIN4812	4,8 x 12	**49,502**	5	6 – 8	500	3.000
REIN4816	4,8 x 16	**60,863**	5	8 – 11	250	3.000
REIN4820	4,8 x 20,3	**85,397**	5	11 – 13	250	3.000
REIN4818	4,8 x 18	**65,075**	5	13 – 15	250	3.000

PF Pletina de fijación

PF-A4

Inoxidable A4

INOXIDABLE

CÓDIGO	MEDIDA	€/100		
PFA4M0800	M8	**254,587**	100	600
PFA4M0810	M8 + M10	**303,437**	100	600
PFA4M1000	M10	**290,853**	100	600

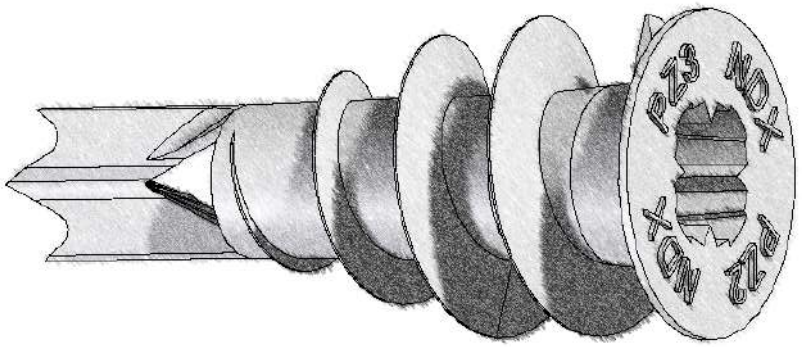

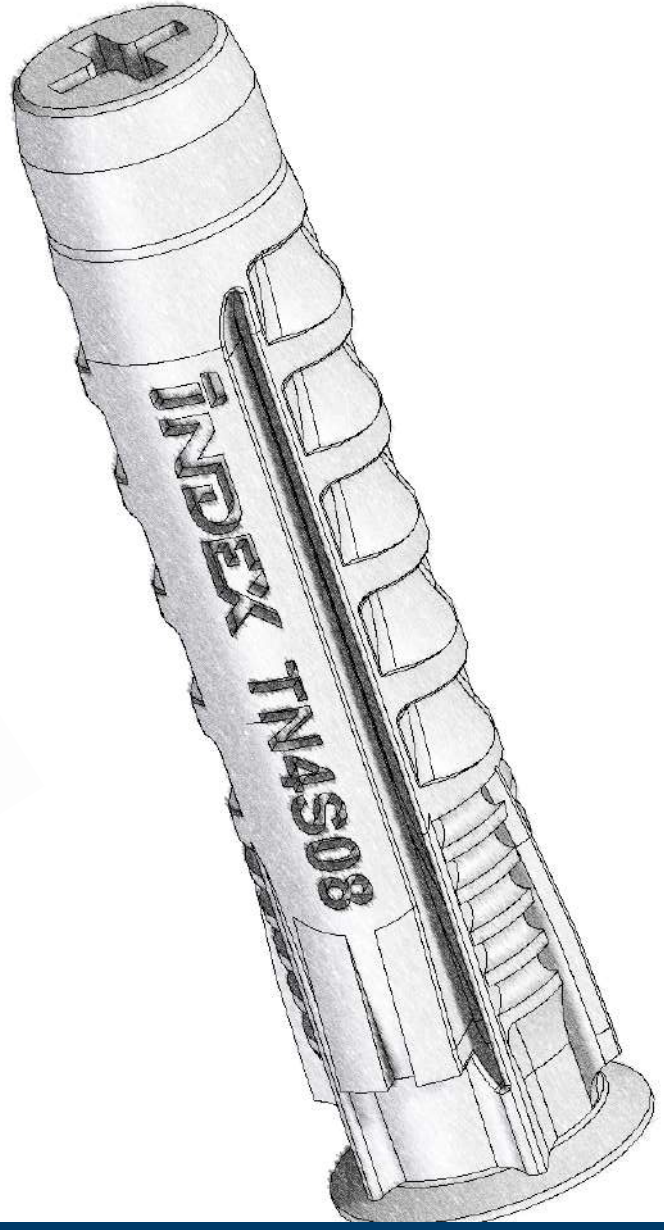

CARACTERÍSTICAS TÉCNICAS

PARÁMETROS TÉCNICOS DE INSTALACIÓN

En las siguientes páginas encontrarás una serie de datos de consulta rápida que te ayudarán a elegir el producto adecuado para tu instalación. Si deseas ampliar esta información puedes consultar nuestra documentación técnica en: www.indexfix.com

Los datos que primero encontrarás son de carácter descriptivo y nos ayudan a entender la geometría del anclaje y su código de referencia correspondiente. Los siguientes son parámetros de instalación del producto, utilizando como unidades de distancia los mm, kg para las cargas máximas recomendadas y Nm para el par de apriete de los anclajes.

La mayoría de productos vienen acompañados de un croquis acotado, el significado de estas cotas para los anclajes se describe a continuación:

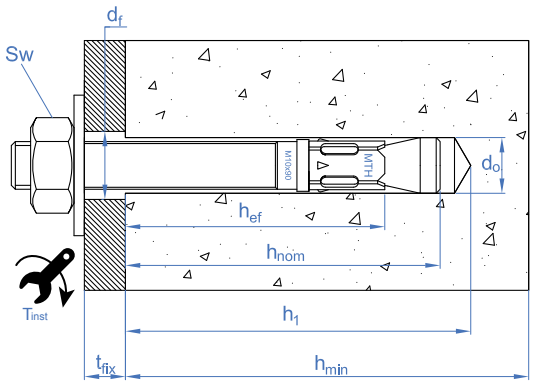

d_0	diámetro de broca o diámetro del taladro [mm]
h_1	profundidad mínima del taladro o agujero [mm]
h_{min}	espesor mínimo del material base [mm]
d_f	diámetro del agujero del elemento a fijar [mm]
h_{nom}	profundidad de instalación del anclaje [mm]
t_{fix}	espesor máximo a fijar [mm]
t_{inst}	par de apriete necesario para la correcta expansión del anclaje [Nm]
C_{cr}	distancia crítica al borde [mm]
S_c	distancia crítica entre anclajes [mm]
h_{ef}	profundidad efectiva del anclaje [mm]
SW	llave de instalación o distancia entre caras de la tuerca [mm]

EXTRACCIÓN

Carga máxima recomendada a tracción que puede resistir el anclaje. Ésta ha sido calculada aplicando un factor de seguridad 1.4 a la resistencia de cálculo del anclaje y está expresada en kg. Este factor aplica para hormigón fisurado y no fisurado. Para otros materiales el factor de seguridad puede llegar hasta 2.5.

CIZALLADURA

Carga máxima recomendada a cortante que puede resistir el anclaje. Ésta ha sido calculada aplicando un factor de seguridad 1.4 a la resistencia de cálculo del anclaje y está expresada en kg. Este factor aplica para hormigón fisurado y no fisurado. Para otros materiales el factor de seguridad puede llegar hasta 2.5.

MTP

Anclaje macho para cargas altas en hormigón fisurado y no fisurado

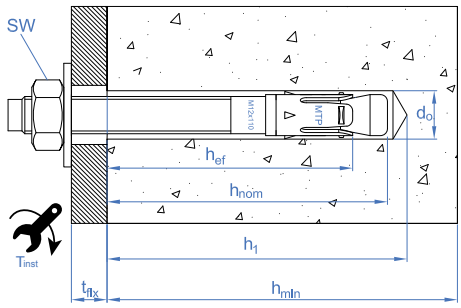

MTP

Homologado ETE Opción 1. Eje cincado. Clip Inoxidable A4.

CÓDIGO	MXL	ESPESOR MÁX. A FIJAR	Ø BROCA	PROFUNDIDAD MÍN. DE TALADRO	PROFUNDIDAD MIN. DEL ANCLAJE	LLAVE DE INSTALACIÓN	PAR DE APRIETE (NM)	LETRA EJE	Ø ELEMENTO A FIJAR	MÍN. ESPESOR MATERIAL BASE	DISTANCIA MIN. AL BORDE "A"	DISTANCIA MIN. ENTRE EJES "B"	EXTRACCIÓN HORMIGÓN NO-FISURADO	CIZALLADURA HORMIGÓN NO-FISURADO	EXTRACCIÓN HORMIGÓN FISURADO	CIZALLADURA HORMIGÓN FISURADO
AP08050	M8 x 50	2	8	40	37	13	20	A	9	100	72	144	182	402	130	287
AP08075	M8 x 75	9	8	60	55	13	20	C	9	100	72	144	364	641	202	581
AP08095	M8 x 95	29	8	60	55	13	20	E	9	100	72	144	364	641	202	581
AP08115	M8 x 115	49	8	60	55	13	20	G	9	100	72	144	364	641	202	581
AP10090	M10 x 90	10	10	75	68	17	40	E	12	120	90	180	777	1014	437	1014
AP10105	M10 x 105	25	10	75	68	17	40	F	12	120	90	180	777	1014	437	1014
AP10115	M10 x 115	35	10	75	68	17	40	G	12	120	90	180	777	1014	437	1014
AP10135	M10 x 135	55	10	75	68	17	40	H	12	120	90	180	777	1014	437	1014
AP10165	M10 x 165	85	10	75	68	17	40	K	12	120	90	180	777	1014	437	1014
AP10185	M10 x 185	105	10	75	68	17	40	L	12	120	90	180	777	1014	437	1014
AP12080	M12 x 80	4	12	65	60	19	60	D	14	100	105	210	585	1474	417	1236
AP12100	M12 x 100	4	12	85	80	19	60	E	14	140	105	210	971	1474	582	1474
AP12110	M12 x 110	14	12	85	80	19	60	F	14	140	105	210	971	1474	582	1474
AP12120	M12 x 120	24	12	85	80	19	60	G	14	140	105	210	971	1474	582	1474
AP12130	M12 x 130	34	12	85	80	19	60	H	14	140	105	210	971	1474	582	1474
AP12150	M12 x 150	54	12	85	80	19	60	I	14	140	105	210	971	1474	582	1474
AP12180	M12 x 180	84	12	85	80	19	60	L	14	140	105	210	971	1474	582	1474
AP12200	M12 x 200	104	12	85	80	19	60	M	14	140	105	210	971	1474	582	1474
AP16145	M16 x 145	28	16	105	97	24	100	I	18	170	128	255	1699	2744	1214	2739
AP16175	M16 x 175	58	16	105	97	24	100	K	18	170	128	255	1699	2744	1214	2739
AP16220	M16 x 220	103	16	105	97	24	100	O	18	170	128	255	1699	2744	1214	2739
AP16250	M16 x 250	133	16	105	97	24	100	Q	18	170	128	255	1699	2744	1214	2739
AP20170	M20 x 170	32	20	125	114	30	200	K	22	200	150	300	2427	4258	1456	3495
AP20200	M20 x 200	62	20	125	114	30	200	N	22	200	150	300	2427	4258	1456	3495
AP24205	M24 x 205	35	24	155	143	36	250	N	26	250	188	375	2023	4934	1214	4884
AP24235	M24 x 235	65	24	155	143	36	250	P	26	250	188	375	2023	4934	1214	4844

MTP-A4

Homologado ETE Opción 1. Eje Inoxidable A4. Clip Inoxidable A4.

CÓDIGO	MXL	ESPESOR MÁX. A FIJAR	Ø BROCA	PROFUNDIDAD MÍN. DE TALADRO	PROFUNDIDAD MIN. DEL ANCLAJE	LLAVE DE INSTALACIÓN	PAR DE APRIETE (NM)	LETRA EJE	Ø ELEMENTO A FIJAR	MÍN. ESPESOR MATERIAL BASE	DISTANCIA MIN. AL BORDE "A"	DISTANCIA MIN. ENTRE EJES "B"	EXTRACCIÓN HORMIGÓN NO-FISURADO	CIZALLADURA HORMIGÓN NO-FISURADO	EXTRACCIÓN HORMIGÓN FISURADO	CIZALLADURA HORMIGÓN FISURADO
APA408068	M8 x 68	4	8	70	54	13	20	A	9	100	70	140	430	650	240	650
APA408075	M8 x 75	10	8	70	54	13	20	B	9	100	70	140	430	650	240	650
APA408090	M8 x 90	25	8	70	54	13	20	C	9	100	70	140	430	650	240	650
APA408115	M8 x 115	50	8	70	54	13	20	D	9	100	70	140	430	650	240	650
APA408135	M8 x 135	70	8	70	54	13	20	E	9	100	70	140	430	650	240	650
APA408165	M8 x 165	100	8	70	54	13	20	G	9	100	70	140	430	650	240	650
APA410090	M10 x 90	10	10	80	67	17	40	A	12	120	90	180	760	1040	430	1040
APA410105	M10 x 105	25	10	80	67	17	40	B	12	120	90	180	760	1040	430	1040
APA410115	M10 x 115	35	10	80	67	17	40	C	12	120	90	180	760	1040	430	1040
APA410135	M10 x 135	55	10	80	67	17	40	D	12	120	90	180	760	1040	430	1040
APA410155	M10 x 155	75	10	80	67	17	40	E	12	120	90	180	760	1040	430	1040
APA410185	M10 x 185	105	10	80	67	17	40	F	12	120	90	180	760	1040	430	1040
APA412110	M12 x 110	10	12	100	81	19	60	A	14	150	110	220	950	1511	570	1511
APA412120	M12 x 120	20	12	100	81	19	60	B	14	150	110	220	950	1511	570	1511
APA412145	M12 x 145	45	12	100	81	19	60	C	14	150	110	220	950	1511	570	1511
APA412170	M12 x 170	70	12	100	81	19	60	D	14	150	110	220	950	1511	570	1511
APA412200	M12 x 200	100	12	100	81	19	60	E	14	150	110	220	950	1511	570	1511
APA416130	M16 x 130	10	16	115	97	24	120	A	18	170	130	260	1670	2800	1190	2800
APA416150	M16 x 150	30	16	115	97	24	120	B	18	170	130	260	1670	2800	1190	2800
APA416185	M16 x 185	60	16	115	97	24	120	C	18	170	130	260	1670	2800	1190	2800
APA416220	M16 x 220	100	16	115	97	24	120	D	18	170	130	260	1670	2800	1190	2800

MTP-X

Homologado ETE Opción 1. Eje Cincado. Clip sherardizado.

CÓDIGO	MXL	ESPESOR MÁX. A FIJAR	Ø BROCA	PROFUNDIDAD MÍN. DE TALADRO	PROFUNDIDAD MIN. DEL ANCLAJE	LLAVE DE INSTALACIÓN	PAR DE APRIETE (NM)	LETRA EJE	Ø ELEMENTO A FIJAR	MÍN. ESPESOR MATERIAL BASE	DISTANCIA MIN. AL BORDE "A"	DISTANCIA MIN. ENTRE EJES "B"	EXTRACCIÓN HORMIGÓN NO-FISURADO	CIZALLADURA HORMIGÓN NO-FISURADO	EXTRACCIÓN HORMIGÓN FISURADO	CIZALLADURA HORMIGÓN FISURADO
APX08050	M8 x 50	2	8	40	37	13	15	A	9	100	72	144	182	402	130	287
APX08075	M8 x 75	9	8	60	55	13	15	C	9	100	72	144	364	641	243	581
APX08080	M8 x 80	14	8	60	55	13	15	D	9	100	72	144	364	641	243	581
APX08095	M8 x 95	29	8	60	55	13	15	E	9	100	72	144	364	641	243	581
APX08115	M8 x 115	49	8	60	55	13	15	G	9	100	72	144	364	641	243	581
APX10090	M10 x 90	10	10	75	68	17	40	E	12	120	90	180	777	1014	437	1014
APX10105	M10 x 105	25	10	75	68	17	40	F	12	120	90	180	777	1014	437	1014
APX10115	M10 x 115	35	10	75	68	17	40	G	12	120	90	180	777	1014	437	1014
APX10135	M10 x 135	55	10	75	68	17	40	H	12	120	90	180	777	1014	437	1014
APX10165	M10 x 165	85	10	75	68	17	40	K	12	120	90	180	777	1014	437	1014
APX10185	M10 x 185	105	10	75	68	17	40	L	12	120	90	180	777	1014	437	1014
APX12080	M12 x 80	4	12	65	60	19	60	D	14	100	105	210	488	1474	348	1236
APX12100	M12 x 100	4	12	85	80	19	60	E	14	140	105	210	1214	1474	777	1474
APX12110	M12 x 110	14	12	85	80	19	60	F	14	140	105	210	1214	1474	777	1474
APX12120	M12 x 120	24	12	85	80	19	60	G	14	140	105	210	1214	1474	777	1474
APX12130	M12 x 130	34	12	85	80	19	60	H	14	140	105	210	1214	1474	777	1474
APX12150	M12 x 150	54	12	85	80	19	60	I	14	140	105	210	1214	1474	777	1474
APX12180	M12 x 180	84	12	85	80	19	60	L	14	140	105	210	1214	1474	777	1474
APX12200	M12 x 200	104	12	85	80	19	60	M	14	140	105	210	1214	1474	777	1474
APX12220	M12 x 220	124	12	85	80	19	60	O	14	140	105	210	1214	1474	777	1474
APX12255	M12 x 255	159	12	85	80	19	60	R	14	140	105	210	1214	1474	777	1474
APX16145	M16 x 145	28	16	105	97	24	100	I	18	170	128	255	1699	2744	1214	2739
APX16175	M16 x 175	58	16	105	97	24	100	K	18	170	128	255	1699	2744	1214	2739
APX16220	M16 x 220	103	16	105	97	24	100	O	18	170	128	255	1699	2744	1214	2739
APX16250	M16 x 250	133	16	105	97	24	100	Q	18	170	128	255	1699	2744	1214	2739
APX20170	M20 x 170	32	20	125	114	30	200	K	22	200	150	300	2427	4258	1456	3495
APX20200	M20 x 200	62	20	125	114	30	200	M	22	200	150	300	2427	4258	1456	3495

MTP-G

Homologado ETE Opción 1. Eje Sherardizado. Clip Inoxidable A4.

CÓDIGO	MXL	ESPESOR MÁX. A FIJAR	Ø BROCA	PROFUNDIDAD MÍN. DE TALADRO	PROFUNDIDAD MIN. DEL ANCLAJE	LLAVE DE INSTALACIÓN	PAR DE APRIETE (NM)	LETRA EJE	Ø ELEMENTO A FIJAR	MÍN. ESPESOR MATERIAL BASE	DISTANCIA MIN. AL BORDE "A"	DISTANCIA MIN. ENTRE EJES "B"	EXTRACCIÓN HORMIGÓN NO-FISURADO	CIZALLADURA HORMIGÓN NO-FISURADO	EXTRACCIÓN HORMIGÓN FISURADO	CIZALLADURA HORMIGÓN FISURADO
APG06060	M6 x 60	10	6	50	46	10	7	B	7	100	60	120	243	352	-	-
APG06070	M6 x 70	20	6	50	46	10	7	C	7	100	60	120	243	352	-	-
APG06100	M6 x 100	50	6	50	46	10	7	E	7	100	60	120	243	352	-	-
APG08050	M8 x 50	2	8	40	37	13	15	A	9	100	72	144	182	402	130	287
APG08060	M8 x 60	12	8	40	37	13	15	B	9	100	72	144	182	402	130	287
APG08075	M8 x 75	9	8	60	55	13	15	C	9	100	72	144	364	649	243	581
APG08095	M8 x 95	29	8	60	55	13	15	E	9	100	72	144	364	649	243	581
APG08115	M8 x 115	49	8	60	55	13	15	G	9	100	72	144	364	649	243	581
APG10070	M10 x 70	5	10	60	53	17	40	C	12	100	90	180	325	1014	232	1014
APG10090	M10 x 90	10	10	75	68	17	40	E	12	120	90	180	777	1014	437	1014
APG10105	M10 x 105	25	10	75	68	17	40	F	12	120	90	180	777	1014	437	1014
APG10115	M10 x 115	35	10	75	68	17	40	G	12	120	90	180	777	1014	437	1014
APG10135	M10 x 135	55	10	75	68	17	40	H	12	120	90	180	777	1014	437	1014
APG10165	M10 x 165	85	10	75	68	17	40	K	12	120	90	180	777	1014	437	1014
APG10185	M10 x 185	105	10	75	68	17	40	L	12	120	90	180	777	1014	437	1014
APG12080	M12 x 80	4	12	65	60	19	60	D	14	100	105	210	585	1474	417	1236
APG12110	M12 x 110	14	12	85	80	19	60	F	14	140	105	210	1433	1474	777	1474
APG12130	M12 x 130	34	12	85	80	19	60	H	14	140	105	210	1433	1474	777	1474
APG12150	M12 x 150	54	12	85	80	19	60	I	14	140	105	210	1433	1474	777	1474
APG12180	M12 x 180	84	12	85	80	19	60	L	14	140	105	210	1433	1474	777	1474
APG12200	M12 x 200	104	12	85	80	19	60	M	14	140	105	210	1433	1474	777	1474
APG16125	M16 x 125	8	16	105	97	24	100	G	18	170	128	255	1699	2744	1214	2739
APG16145	M16 x 145	28	16	105	97	24	100	I	18	170	128	255	1699	2744	1214	2739
APG16175	M16 x 175	58	16	105	97	24	100	K	18	170	128	255	1699	2744	1214	2739
APG16220	M16 x 220	103	16	105	97	24	100	O	18	170	128	255	1699	2744	1214	2739
APG20170	M20 x 170	32	20	125	114	30	200	K	22	200	150	300	2427	4258	1456	3495
APG20200	M20 x 200	62	20	125	114	30	200	M	22	200	150	300	2427	4258	1456	3495

MTH

Anclaje macho para cargas altas en hormigón no fisurado

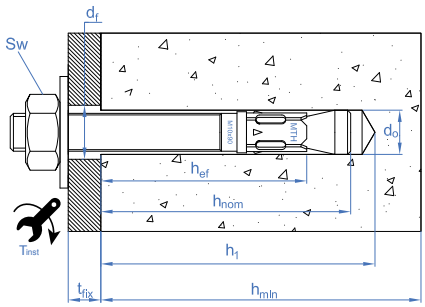

MTH

Homologado ETE Opción 7. Eje cincado. Clip cincado.

CÓDIGO	MXL	ESPESOR MÁX. A FIJAR	Ø BROCA	PROFUNDIDAD MÍN. DE TALADRO	PROFUNDIDAD MIN. DEL ANCLAJE	LLAVE DE INSTALACIÓN	PAR DE APRIETE (NM)	LETRA EJE	Ø ELEMENTO A FIJAR	MÍN. ESPESOR MATERIAL BASE	DISTANCIA MIN. AL BORDE "A"	DISTANCIA MIN. ENTRE EJES "B"	EXTRACCIÓN HORMIGÓN NO-FISURADO	CIZALLADURA HORMIGÓN NO-FISURADO
AH06060	M6 x 60	2	6	55	50	10	7	B	7	100	60	120	385	297
AH06070	M6 x 70	12	6	55	50	10	7	C	7	100	60	120	385	297
AH06080	M6 x 80	22	6	55	50	10	7	D	7	100	60	120	385	297
AH06090	M6 x 90	32	6	55	50	10	7	E	7	100	60	120	385	297
AH06100	M6 x 100	42	6	55	50	10	7	E	7	100	60	120	385	297
AH06110	M6 x 110	52	6	55	50	10	7	F	7	100	60	120	385	297
AH06120	M6 x 120	62	6	55	50	10	7	G	7	100	60	120	385	297
AH06130	M6 x 130	72	6	55	50	10	7	H	7	100	60	120	385	297
AH06140	M6 x 140	82	6	55	50	10	7	I	7	100	60	120	385	297
AH06150	M6 x 150	92	6	55	50	10	7	I	7	100	60	120	385	297
AH06160	M6 x 160	102	6	55	50	10	7	J	7	100	60	120	385	297
AH06170	M6 x 170	112	6	55	50	10	7	K	7	100	60	120	385	297
AH06180	M6 x 180	122	6	55	50	10	7	L	7	100	60	120	385	297
AH08060	M8 x 60	3	8	50	50	13	20	B	9	100	53	105	485	508
AH08075	M8 x 75	5	8	65	60	13	20	C	9	100	72	144	676	542
AH08090	M8 x 90	20	8	65	60	13	20	E	9	100	72	144	676	542
AH08100	M8 x 100	30	8	65	60	13	20	E	9	100	72	144	676	542
AH08115	M8 x 115	45	8	65	60	13	20	G	9	100	72	144	676	542
AH08120	M8 x 120	50	8	65	60	13	20	G	9	100	72	144	676	542
AH08130	M8 x 130	60	8	65	60	13	20	H	9	100	72	144	676	542
AH08155	M8 x 155	85	8	65	60	13	20	J	9	100	72	144	676	542
AH10070	M10 x 70	3	10	60	54	17	35	C	12	100	60	120	667	667
AH10080	M10 x 80	13	10	60	54	17	35	D	12	100	63	126	667	667
AH10090	M10 x 90	10	10	75	67	17	35	E	12	110	83	165	922	856
AH10100	M10 x 100	20	10	75	67	17	35	E	12	110	83	165	922	856
AH10120	M10 x 120	40	10	75	67	17	35	G	12	110	83	165	922	856
AH10140	M10 x 140	60	10	75	67	17	35	H	12	110	83	165	922	856
AH10150	M10 x 150	70	10	75	67	17	35	I	12	110	83	165	922	856
AH10160	M10 x 160	80	10	75	67	17	35	J	12	110	83	165	922	856
AH10170	M10 x 170	90	10	75	67	17	35	K	12	110	83	165	922	856
AH10210	M10 x 210	130	10	75	67	17	35	N	12	110	83	165	922	856
AH10230	M10 x 230	150	10	75	67	17	35	P	12	110	83	165	922	856
AH12090	M12 x 90	13	12	70	60	19	60	E	14	100	75	150	867	867
AH12100	M12 x 100	8	12	85	77	19	60	E	14	130	75	150	1285	1200
AH12110	M12 x 110	18	12	85	77	19	60	F	14	130	98	195	1285	1200
AH12120	M12 x 120	28	12	85	77	19	60	G	14	130	98	195	1285	1200
AH12130	M12 x 130	38	12	85	77	19	60	H	14	130	98	195	1285	1200
AH12140	M12 x 140	48	12	85	77	19	60	H	14	130	98	195	1285	1200
AH12160	M12 x 160	68	12	85	77	19	60	J	14	130	98	195	1285	1200
AH12180	M12 x 180	88	12	85	77	19	60	L	14	130	98	195	1285	1200
AH12200	M12 x 200	108	12	85	77	19	60	M	14	130	98	195	1285	1200
AH12220	M12 x 220	128	12	85	77	19	60	O	14	130	98	195	1285	1200
AH12250	M12 x 250	158	12	85	77	19	60	Q	14	130	98	195	1285	1200
AH14120	M14 x 120	12	14	100	91	22	90	G	16	150	113	225	1592	1637
AH14145	M14 x 145	37	14	100	91	22	90	I	16	150	113	225	1592	1637
AH14170	M14 x 170	62	14	100	91	22	90	K	16	150	113	225	1592	1637
AH14220	M14 x 220	112	14	100	91	22	90	O	16	150	113	225	1592	1637
AH14250	M14 x 250	142	14	100	91	22	90	Q	16	150	113	225	1592	1637
AH16125	M16 x 125	3	16	110	104	24	120	G	18	168	126	252	1887	2237
AH16145	M16 x 145	23	16	110	104	24	120	I	18	168	126	252	1887	2237
AH16170	M16 x 170	48	16	110	104	24	120	K	18	168	126	252	1887	2237
AH16220	M16 x 220	98	16	110	104	24	120	O	18	168	126	252	1887	2237
AH16250	M16 x 250	128	16	110	104	24	120	Q	18	168	126	252	1887	2237
AH16280	M16 x 280	158	16	110	104	24	120	S	18	168	126	252	1887	2237

CÓDIGO	MXL	ESPESOR MÁX. A FIJAR	Ø BROCA	PROFUNDIDAD MÍN. DE TALADRO	PROFUNDIDAD MIN. DEL ANCLAJE	LLAVE DE INSTALACIÓN	PAR DE APRIETE (NM)	LETRA EJE	Ø ELEMENTO A FIJAR	MÍN. ESPESOR MATERIAL BASE	DISTANCIA MIN. AL BORDE "A"	DISTANCIA MIN. ENTRE EJES "B"	EXTRACCIÓN HORMIGÓN NO-FISURADO	CIZALLADURA HORMIGÓN NO-FISURADO
AH20170	M20 x 170	23	20	135	125	30	240	K	22	206	155	309	2562	3279
AH20220	M20 x 220	73	20	135	125	30	240	O	22	206	155	309	2562	3279
AH20270	M20 x 270	123	20	135	125	30	240	S	22	206	155	309	2562	3279

MTH-A4

Homologado ETE Opción 7. Eje Inoxidable A4. Clip Inoxidable A4.

CÓDIGO	MXL	ESPESOR MÁX. A FIJAR	Ø BROCA	PROFUNDIDAD MÍN. DE TALADRO	PROFUNDIDAD MIN. DEL ANCLAJE	LLAVE DE INSTALACIÓN	PAR DE APRIETE (NM)	LETRA EJE	Ø ELEMENTO A FIJAR	MÍN. ESPESOR MATERIAL BASE	DISTANCIA MIN. AL BORDE "A"	DISTANCIA MIN. ENTRE EJES "B"	EXTRACCIÓN HORMIGÓN NO-FISURADO	CIZALLADURA HORMIGÓN NO-FISURADO
MIA406045	M6 x 45	1	6	40	35	10	7	A	7	100	40	75	306	287
MIA406060	M6 x 60	2	6	55	50	10	7	B	7	100	60	120	438	287
MIA406080	M6 x 80	22	6	55	50	10	7	D	7	100	60	120	438	287
MIA408050	M8 x 50	4	8	40	35	13	20	A	9	100	40	75	225	270
MIA408075	M8 x 75	5	8	65	60	13	20	C	9	100	72	144	582	522
MIA408090	M8 x 90	20	8	65	60	13	20	E	9	100	72	144	582	522
MIA408115	M8 x 115	45	8	65	60	13	20	G	9	100	72	144	582	522
MIA410070	M10 x 70	3	10	60	54	17	35	C	12	100	60	120	485	667
MIA410090	M10 x 90	10	10	75	67	17	35	D	12	110	83	165	647	834
MIA410120	M10 x 120	40	10	75	67	17	35	G	12	110	83	165	647	834
MIA410150	M10 x 150	70	10	75	67	17	35	I	12	110	83	165	647	834
MIA412075	M12 x 75	5	12	60	55	19	60	C	14	100	65	130	576	691
MIA412090	M12 x 90	13	12	70	62	19	60	D	14	100	75	90	647	867
MIA412110	M12 x 110	12	12	85	77	19	60	F	14	130	98	195	1011	1207
MIA412140	M12 x 140	42	12	85	77	19	60	I	14	130	98	195	1011	1207
MIA416090	M16 x 90	4	16	75	69	24	120	D	18	100	75	150	701	841
MIA416145	M16 x 145	23	16	110	104	24	120	I	18	168	126	252	1416	2256
MIA416170	M16 x 170	48	16	110	104	24	120	K	18	168	126	252	1416	2256
MIA420120	M20 x 120	5	20	105	93	30	240	G	22	145	110	225	1222	2933
MIA420170	M20 x 170	23	20	135	125	30	240	K	22	206	155	309	2023	3521
MIA420220	M20 x 220	73	20	135	125	30	240	O	22	206	155	309	2023	3521

MTH-A2

Homologado ETE Opción 7 . Eje Inoxidable A2. Clip Inoxidable A2.

CÓDIGO	MXL	ESPESOR MÁX. A FIJAR	Ø BROCA	PROFUNDIDAD MÍN. DE TALADRO	PROFUNDIDAD MIN. DEL ANCLAJE	LLAVE DE INSTALACIÓN	PAR DE APRIETE (NM)	LETRA EJE	Ø ELEMENTO A FIJAR	MÍN. ESPESOR MATERIAL BASE	DISTANCIA MIN. AL BORDE "A"	DISTANCIA MIN. ENTRE EJES "B"	EXTRACCIÓN HORMIGÓN NO-FISURADO	CIZALLADURA HORMIGÓN NO-FISURADO
MI06045	M6 x 45	1	6	40	35	10	7	A	7	100	40	75	306	287
MI06060	M6 x 60	2	6	55	50	10	7	B	7	100	60	120	438	287
MI06080	M6 x 80	22	6	55	50	10	7	D	7	100	60	120	438	287
MI06120	M6 x 120	62	6	55	50	10	7	G	7	100	60	120	438	287
MI06140	M6 x 140	82	6	55	50	10	7	I	7	100	60	120	438	287
MI06160	M6 x 160	102	6	55	50	10	7	J	7	100	60	120	438	287
MI06170	M6 x 170	112	6	55	50	10	7	K	7	100	60	120	438	287
MI06180	M6 x 180	122	6	55	50	10	7	L	7	100	60	120	438	287
MI08050	M8 x 50	4	8	40	35	13	20	A	9	100	40	75	225	270
MI08075	M8 x 75	5	8	65	60	13	20	C	9	100	72	144	582	522
MI08090	M8 x 90	20	8	65	60	13	20	E	9	100	72	144	582	522
MI08115	M8 x 115	45	8	65	60	13	20	G	9	100	72	144	582	522
MI10070	M10 x 70	3	10	60	54	17	35	C	12	100	60	120	485	667
MI10090	M10 x 90	10	10	75	67	17	35	D	12	110	83	165	647	834
MI10120	M10 x 120	40	10	75	67	17	35	G	12	110	83	165	647	834
MI10150	M10 x 150	70	10	75	67	17	35	I	12	110	83	165	647	834
MI12075	M12 x 75	5	12	60	55	19	60	C	14	100	65	130	576	691
MI12090	M12 x 90	13	12	70	62	19	60	D	14	120	75	150	647	867
MI12110	M12 x 110	18	12	85	77	19	60	F	14	130	98	195	1011	1207
MI12140	M12 x 140	48	12	85	77	19	60	I	14	130	98	195	1011	1207
MI16090	M16 x 90	4	16	75	69	24	120	D	18	100	75	150	701	841
MI16145	M16 x 145	23	16	110	104	24	120	I	18	168	126	252	1416	2256
MI16170	M16 x 170	48	16	110	104	24	120	K	18	168	126	252	1416	2256
MI20120	M20 x 120	5	20	105	93	30	240	G	22	145	110	225	1222	2933
MI20170	M20 x 170	23	20	135	125	30	240	K	22	206	155	309	2023	3521
MI20220	M20 x 220	73	20	135	125	30	240	O	22	206	155	309	2023	3521

MTA

Anclaje macho para cargas altas

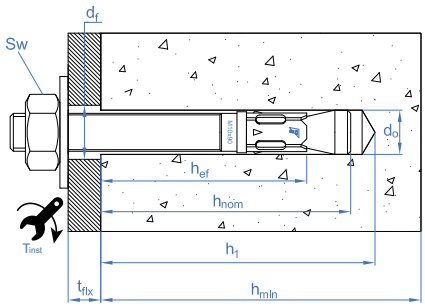

MTA

Eje cincado. Clip cincado.

CÓDIGO	MXL	ESPESOR MÁX. A FIJAR	Ø BROCA	PROFUNDIDAD MÍN. DE TALADRO	PROFUNDIDAD MIN. DEL ANCLAJE	LLAVE DE INSTALACIÓN	PAR DE APRIETE (NM)	Ø ELEMENTO A FIJAR	MÍN. ESPESOR MATERIAL BASE	DISTANCIA MIN. AL BORDE "A"	DISTANCIA MIN. ENTRE EJES "B"	EXTRACCIÓN HORMIGÓN NO-FISURADO	CIZALLADURA HORMIGÓN NO-FISURADO
AM06045	M6 x 45	1	6	40	35	10	7	7	100	40	75	306	297
AM06055	M6 x 55	11	6	40	35	10	7	7	100	40	75	306	297
AM06060	M6 x 60	2	6	55	50	10	7	7	100	60	120	385	297
AM06065	M6 x 65	7	6	55	50	10	7	7	100	60	120	385	297
AM06070	M6 x 70	12	6	55	50	10	7	7	100	60	120	385	297
AM06080	M6 x 80	22	6	55	50	10	7	7	100	60	120	385	297
AM06085	M6 x 85	27	6	55	50	10	7	7	100	60	120	385	297
AM06090	M6 x 90	32	6	55	50	10	7	7	100	60	120	385	297
AM06100	M6 x 100	42	6	55	50	10	7	7	100	60	120	385	297
AM06110	M6 x 110	52	6	55	50	10	7	7	100	60	120	385	297
AM06120	M6 x 120	62	6	55	50	10	7	7	100	60	120	385	297
AM06130	M6 x 130	72	6	55	50	10	7	7	100	60	120	385	297
AM06140	M6 x 140	82	6	55	50	10	7	7	100	60	120	385	297
AM06150	M6 x 150	92	6	55	50	10	7	7	100	60	120	385	297
AM06160	M6 x 160	102	6	55	50	10	7	7	100	60	120	385	297
AM06170	M6 x 170	112	6	55	50	10	7	7	100	60	120	385	297
AM06180	M6 x 180	122	6	55	50	10	7	7	100	60	120	385	297
AM08050	M8 x 50	4	8	40	35	13	20	9	100	40	75	270	270
AM08060	M8 x 60	3	8	50	47	13	20	9	100	53	105	485	508
AM08065	M8 x 65	8	8	50	47	13	20	9	100	53	105	485	508
AM08075	M8 x 75	5	8	65	60	13	20	9	100	72	144	676	542
AM08090	M8 x 90	20	8	65	60	13	20	9	100	72	144	676	542
AM08115	M8 x 115	45	8	65	60	13	20	9	100	72	144	676	542
AM08120	M8 x 120	50	8	65	60	13	20	9	100	72	144	676	542
AM08130	M8 x 130	60	8	65	60	13	20	9	100	72	144	676	542
AM08155	M8 x 155	85	8	65	60	13	20	9	100	72	144	676	542
AM10065	M10 x 65	1	10	55	52	17	35	12	100	60	120	620	620
AM10070	M10 x 70	3	10	60	54	17	35	12	100	63	125	667	667
AM10080	M10 x 80	13	10	60	54	17	35	12	100	63	125	667	667
AM10090	M10 x 90	10	10	75	67	17	35	12	110	83	165	922	856
AM10100	M10 x 100	20	10	75	67	17	35	12	110	83	165	922	856
AM10120	M10 x 120	40	10	75	67	17	35	12	110	83	165	922	856
AM10140	M10 x 140	60	10	75	67	17	35	12	110	83	165	922	856
AM10150	M10 x 150	70	10	75	67	17	35	12	110	83	165	922	856
AM10160	M10 x 160	80	10	75	67	17	35	12	110	83	165	922	856
AM10170	M10 x 170	90	10	75	67	17	35	12	110	83	165	922	856
AM10210	M10 x 210	130	10	75	67	17	35	12	110	83	165	922	856
AM10230	M10 x 230	150	10	75	67	17	35	12	110	83	165	922	856
AM12075	M12 x 75	5	12	60	55	19	60	14	100	65	130	691	691
AM12080	M12 x 80	3	12	70	62	19	60	14	100	75	150	867	867
AM12090	M12 x 90	13	12	70	62	19	60	14	100	75	150	867	867
AM12100	M12 x 100	8	12	85	77	19	60	14	130	98	195	1285	1200
AM12110	M12 x 110	18	12	85	77	19	60	14	130	98	195	1285	1200
AM12120	M12 x 120	28	12	85	77	19	60	14	130	98	195	1285	1200
AM12140	M12 x 140	48	12	85	77	19	60	14	130	98	195	1285	1200
AM12160	M12 x 160	68	12	85	77	19	60	14	130	98	195	1285	1200

CÓDIGO	MXL	ESPESOR MÁX. A FIJAR	Ø BROCA	PROFUNDIDAD MÍN. DE TALADRO	PROFUNDIDAD MIN. DEL ANCLAJE	LLAVE DE INSTALACIÓN	PAR DE APRIETE (NM)	Ø ELEMENTO A FIJAR	MÍN. ESPESOR MATERIAL BASE	DISTANCIA MIN. AL BORDE "A"	DISTANCIA MIN. ENTRE EJES "B"	EXTRACCIÓN HORMIGÓN NO-FISURADO	CIZALLADURA HORMIGÓN NO-FISURADO
AM12180	M12 x 180	88	12	85	77	19	60	14	130	98	195	1285	1200
AM12220	M12 x 220	128	12	85	77	19	60	14	130	98	195	1285	1200
AM12250	M12 x 250	158	12	85	77	19	60	14	130	98	195	1285	1200
AM14080	M14 x 80	5	14	65	59	22	90	16	100	65	130	667	667
AM14100	M14 x 100	5	14	85	69	22	90	16	125	95	190	1197	1637
AM14120	M14 x 120	12	14	100	91	22	90	16	150	113	225	1592	1637
AM14145	M14 x 145	37	14	100	91	22	90	16	150	113	225	1592	1637
AM14170	M14 x 170	62	14	100	91	22	90	16	150	113	225	1592	1637
AM14220	M14 x 220	112	14	100	91	22	90	16	150	113	225	1592	1637
AM14250	M14 x 250	142	14	100	91	22	90	16	150	113	225	1592	1637
AM16090	M16 x 90	4	16	75	69	24	120	18	100	75	150	841	841
AM16110	M16 x 110	7	16	75	69	24	120	18	100	75	150	1285	1592
AM16125	M16 x 125	3	16	110	104	24	120	18	168	126	252	1887	2237
AM16145	M16 x 145	23	16	110	104	24	120	18	168	126	252	1887	2237
AM16170	M16 x 170	48	16	110	104	24	120	18	168	126	252	1887	2237
AM16220	M16 x 220	98	16	110	104	24	120	18	168	126	252	1887	2237
AM16250	M16 x 250	128	16	110	104	24	120	18	168	126	252	1887	2237
AM16280	M16 x 280	158	16	110	104	24	120	18	168	126	252	1887	2237
AM20120	M20 x 120	5	20	105	93	30	240	22	145	110	225	1467	2933
AM20170	M20 x 170	23	20	135	125	30	240	22	206	155	309	2562	3279
AM20220	M20 x 220	73	20	135	125	30	240	22	206	155	309	2562	3279
AM20270	M20 x 270	123	20	135	125	30	240	22	206	155	309	2562	3279
AM24180	M24 x 180	10	24	155	143	36	250	26	250	200	400	2023	4934
AM24260	M24 x 260	80	24	155	143	36	250	26	250	200	400	2023	4934

TH

Anclaje de fijación directa en hormigón

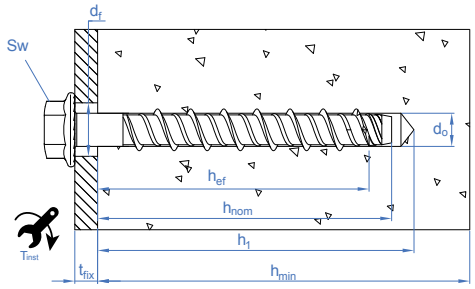

THE

Homologado ETE Opción 1. Cabeza hexagonal con recubrimiento Atlantis

CÓDIGO	MXL	Ø	LONGITUD	Ø BROCA	PROFUNDIDAD MÍN. DE TALADRO	MÍN. ESPESOR MATERIAL BASE	Ø ELEMENTO A FIJAR	PROFUNDIDAD MIN. DEL ANCLAJE	ESPESOR MÁX. A FIJAR	PAR DE APRIETE (NM)	DISTANCIA MIN. AL BORDE "A"	DISTANCIA MIN. ENTRE EJES "B"	LLAVE DE INSTALACIÓN	EXTRACCIÓN HORMIGÓN NO-FISURADO	CIZALLADURA HORMIGÓN NO-FISURADO	EXTRACCIÓN HORMIGÓN FISURADO	CIZALLADURA HORMIGÓN FISURADO
THE05040	Ø5 x 40	Ø5	40	5	40	100	7	35	5	8	40	80	8	-	-	-	-
THE05050	Ø5 x 50	Ø5	50	5	50	100	7	45	15	8	53	105	8	-	-	-	-
THE05060	Ø5 x 60	Ø5	60	5	50	100	7	45	25	8	53	105	8	-	-	-	-
THE05080	Ø5 x 80	Ø5	80	5	50	100	7	45	45	8	53	105	8	-	-	-	-
THE05100	Ø5 x 100	Ø5	100	5	50	100	7	45	65	8	53	105	8	-	-	-	-
THE06040	Ø6 x 40	Ø6	40	6	45	100	9	35	5	10	39	78	10	202	324	193	232
THE06050	Ø6 x 50	Ø6	50	6	45	100	9	35	15	10	39	78	10	202	324	193	232
THE06060	Ø6 x 60	Ø6	60	6	65	100	9	55	25	10	65	129	10	690	608	493	493
THE06070	Ø6 x 70	Ø6	70	6	65	100	9	55	35	10	65	129	10	690	608	493	493
THE06080	Ø6 x 80	Ø6	80	6	65	100	9	55	45	10	65	129	10	690	608	493	493
THE06100	Ø6 x 100	Ø6	100	6	65	100	9	55	65	10	65	129	10	690	608	493	493
THE06120	Ø6 x 120	Ø6	120	6	65	100	9	55	85	10	65	129	10	690	608	493	493
THE08055	Ø8 x 55	Ø8	55	8	60	100	12	50	5	20	57	113	13	468	562	334	401
THE08060	Ø8 x 60	Ø8	60	8	60	100	12	50	10	20	57	113	13	468	562	334	401
THE08070	Ø8 x 70	Ø8	70	8	75	100	12	65	20	20	76	152	13	878	878	627	627
THE08080	Ø8 x 80	Ø8	80	8	75	100	12	65	30	20	76	152	13	878	878	627	627
THE08090	Ø8 x 90	Ø8	90	8	75	100	12	65	40	20	76	152	13	878	878	627	627
THE08100	Ø8 x 100	Ø8	100	8	75	100	12	65	50	20	76	152	13	878	878	627	627
THE08110	Ø8 x 110	Ø8	110	8	75	100	12	65	60	20	76	152	13	878	878	627	627
THE08120	Ø8 x 120	Ø8	120	8	75	100	12	65	70	20	76	152	13	878	878	627	627
THE08140	Ø8 x 140	Ø8	140	8	75	100	12	65	90	20	76	152	13	878	878	627	627
THE10060	Ø10 x 60	Ø10	60	10	65	100	14	55	5	30	63	125	15	654	654	467	467
THE10070	Ø10 x 70	Ø10	70	10	65	100	14	55	15	30	63	125	15	654	654	467	467
THE10080	Ø10 x 80	Ø10	80	10	85	120	14	75	25	30	88	176	15	654	654	467	467

CÓDIGO	MXL	Ø	LONGITUD	Ø BROCA	PROFUNDIDAD MÍN. DE TALADRO	MÍN. ESPESOR MATERIAL BASE	Ø ELEMENTO A FIJAR	PROFUNDIDAD MIN. DEL ANCLAJE	ESPESOR MÁX. A FIJAR	PAR DE APRIETE (NM)	DISTANCIA MIN. AL BORDE "A"	DISTANCIA MIN. ENTRE EJES "B"	LLAVE DE INSTALACIÓN	EXTRACCIÓN HORMIGÓN NO-FISURADO	CIZALLADURA HORMIGÓN NO-FISURADO	EXTRACCIÓN HORMIGÓN FISURADO	CIZALLADURA HORMIGÓN FISURADO
THE10090	Ø10 x 90	Ø10	90	10	95	135	14	85	35	30	101	201	15	1342	1330	958	1330
THE10100	Ø10 x 100	Ø10	100	10	95	135	14	85	45	30	101	201	15	1342	1330	958	1330
THE10120	Ø10 x 120	Ø10	120	10	95	135	14	85	65	30	101	201	15	1342	1330	958	1330
THE10140	Ø10 x 140	Ø10	140	10	95	135	14	85	85	30	101	201	15	1342	1330	958	1330
THE12080	Ø12 x 80	Ø12	80	12	90	120	16	75	5	50	87	174	18	1081	1081	772	772
THE12090	Ø12 x 90	Ø12	90	12	90	120	16	75	15	50	87	174	18	1081	1081	772	772
THE12110	Ø12 x 110	Ø12	110	12	120	170	16	105	35	50	126	251	18	1867	1808	1333	1808
THE12130	Ø12 x 130	Ø12	130	12	120	170	16	105	55	50	126	251	18	1867	1808	1333	1808
THE12150	Ø12 x 150	Ø12	150	12	120	170	16	105	75	50	126	251	18	1867	1808	1333	1808
THE14080	Ø14 x 80	Ø14	80	14	90	120	18	75	5	70	87	174	21	1081	1081	772	772
THE14100	Ø14 x 100	Ø14	100	14	90	120	18	75	25	70	87	174	21	1081	1081	772	772
THE14120	Ø14 x 120	Ø14	120	14	130	185	18	115	45	70	138	276	21	2159	2559	1542	2559
THE14130	Ø14 x 130	Ø14	130	14	130	185	18	115	55	70	138	276	21	2159	2559	1542	2559
THE14140	Ø14 x 140	Ø14	140	14	130	185	18	115	65	70	138	276	21	2159	2559	1542	2559
THE14160	Ø14 x 160	Ø14	160	14	130	185	18	115	85	70	138	276	21	2159	2559	1542	2559
THE18100	Ø18 x 100	Ø18	100	18	110	140	22	90	10	90	105	209	24	1417	2835	1012	2025
THE18130	Ø18 x 130	Ø18	130	18	110	140	22	90	40	90	105	209	24	1417	2835	1012	2025
THE18160	Ø18 x 160	Ø18	160	18	160	225	22	140	70	90	168	336	24	2900	3921	2071	3921
THE18180	Ø18 x 180	Ø18	180	18	160	225	22	140	90	90	168	336	24	2900	3921	2071	3921
THE18200	Ø18 x 200	Ø18	200	18	160	225	22	140	110	90	168	336	24	2900	3921	2071	3921

THA

Homologado ETE Opción 1. Cabeza avellanada con recubrimiento Atlantis

CÓDIGO	MXL	Ø	LONGITUD	Ø BROCA	PROFUNDIDAD MÍN. DE TALADRO	MÍN. ESPESOR MATERIAL BASE	Ø ELEMENTO A FIJAR	PROFUNDIDAD MIN. DEL ANCLAJE	ESPESOR MÁX. A FIJAR	PAR DE APRIETE (NM)	DISTANCIA MIN. AL BORDE "A"	DISTANCIA MIN. ENTRE EJES "B"	LLAVE DE INSTALACIÓN	EXTRACCIÓN HORMIGÓN NO-FISURADO	CIZALLADURA HORMIGÓN NO-FISURADO	EXTRACCIÓN HORMIGÓN FISURADO	CIZALLADURA HORMIGÓN FISURADO
THA05040	Ø5 x 40	Ø5	40	5	40	100	7	35	5	8	40	80	TX25	-	-	-	-
THA05060	Ø5 x 60	Ø5	60	5	50	100	7	45	15	8	53	105	TX25	-	-	-	-
THA05080	Ø5 x 80	Ø5	80	5	50	100	7	45	35	8	53	105	TX25	-	-	-	-
THA05100	Ø5 x 100	Ø5	100	5	50	100	7	45	55	8	53	105	TX25	-	-	-	-
THA06045	Ø6 x 45	Ø6	45	6	45	100	9	35	10	10	39	78	TX30	202	324	193	232
THA06050	Ø6 x 50	Ø6	50	6	45	100	9	35	15	10	39	78	TX30	202	324	193	232
THA06060	Ø6 x 60	Ø6	60	6	65	100	9	55	5	10	65	129	TX30	690	608	493	493
THA06080	Ø6 x 80	Ø6	80	6	65	100	9	55	25	10	65	129	TX30	690	608	493	493
THA06120	Ø6 x 120	Ø6	120	6	65	100	9	55	65	10	65	129	TX30	690	608	493	493
THA06140	Ø6 x 140	Ø6	140	6	65	100	9	55	85	10	65	129	TX30	690	608	493	493
THA08060	Ø8 x 60	Ø8	60	8	60	100	12	50	10	20	57	113	TX45	468	562	334	401
THA08080	Ø8 x 80	Ø8	80	8	75	100	12	65	15	20	76	152	TX45	878	878	627	627
THA08100	Ø8 x 100	Ø8	100	8	75	100	12	65	35	20	76	152	TX45	878	878	627	627
THA08120	Ø8 x 120	Ø8	120	8	75	100	12	65	55	20	76	152	TX45	878	878	627	627
THA10100	Ø10 x 100	Ø10	100	10	95	135	14	85	15	30	101	201	TX50	1342	1330	958	1330
THA10120	Ø10 x 120	Ø10	120	10	95	135	14	85	35	30	101	201	TX50	1342	1330	958	1330

THP

Homologado ETE Opción 1. Cabeza alomada con recubrimiento Atlantis

CÓDIGO	MXL	Ø	LONGITUD	Ø BROCA	PROFUNDIDAD MÍN. DE TALADRO	MÍN. ESPESOR MATERIAL BASE	Ø ELEMENTO A FIJAR	PROFUNDIDAD MIN. DEL ANCLAJE	ESPESOR MÁX. A FIJAR	PAR DE APRIETE (NM)	DISTANCIA MIN. AL BORDE "A"	DISTANCIA MIN. ENTRE EJES "B"	LLAVE DE INSTALACIÓN	EXTRACCIÓN HORMIGÓN NO-FISURADO	CIZALLADURA HORMIGÓN NO-FISURADO	EXTRACCIÓN HORMIGÓN FISURADO	CIZALLADURA HORMIGÓN FISURADO
THP05040	Ø5 x 40	Ø5	40	5	40	100	7	35	5	8	40	80	TX30	-	-	-	-
THP05060	Ø5 x 50	Ø5	50	5	50	100	7	45	25	8	53	105	TX30	-	-	-	-
THP06040	Ø6 x 40	Ø6	40	6	45	100	9	35	5	10	39	78	TX40	202	324	193	232
THP06050	Ø6 x 50	Ø6	50	6	45	100	9	35	15	10	39	78	TX40	202	324	193	232
THP06060	Ø6 x 60	Ø6	60	6	65	100	9	55	25	10	65	129	TX40	690	608	493	493
THP06080	Ø6 x 80	Ø6	80	6	65	100	9	55	45	10	65	129	TX40	690	608	493	493
THP06100	Ø6 x 100	Ø6	100	6	65	100	9	55	65	10	65	129	TX40	690	608	493	493
THP08060	Ø8 x 60	Ø8	60	8	60	100	12	50	10	20	57	113	TX45	468	562	334	401
THP08080	Ø8 x 80	Ø8	80	8	75	100	12	65	30	20	76	152	TX45	878	878	627	627

THT

Homologado ETE Opción 1. Cabeza Truss con recubrimiento Atlantis

CÓDIGO	MXL	Ø	LONGITUD	Ø BROCA	PROFUNDIDAD MÍN. DE TALADRO	MÍN. ESPESOR MATERIAL BASE	Ø ELEMENTO A FIJAR	PROFUNDIDAD MIN. DEL ANCLAJE	ESPESOR MÁX. A FIJAR	PAR DE APRIETE (NM)	DISTANCIA MIN. AL BORDE "A"	DISTANCIA MIN. ENTRE EJES "B"	LLAVE DE INSTALACIÓN	EXTRACCIÓN HORMIGÓN NO-FISURADO	CIZALLADURA HORMIGÓN NO-FISURADO	EXTRACCIÓN HORMIGÓN FISURADO	CIZALLADURA HORMIGÓN FISURADO
THT06040	Ø6 x 40	Ø6	40	6	45	100	9	35	5	10	39	78	TX30	202	324	193	232
THT06050	Ø6 x 50	Ø6	50	6	45	100	9	35	15	10	39	78	TX30	202	324	193	232
THT06060	Ø6 x 60	Ø6	60	6	65	100	9	55	5	10	65	129	TX30	690	608	493	493

TFE

Homologado ETE Opción 1. Cabeza hexagonal con recubrimiento cincado

CÓDIGO	MXL	Ø	LONGITUD	Ø BROCA	PROFUNDIDAD MÍN. DE TALADRO	MÍN. ESPESOR MATERIAL BASE	Ø ELEMENTO A FIJAR	PROFUNDIDAD MIN. DEL ANCLAJE	ESPESOR MÁX. A FIJAR	PAR DE APRIETE (NM)	DISTANCIA MIN. AL BORDE "A"	DISTANCIA MIN. ENTRE EJES "B"	LLAVE DE INSTALACIÓN	EXTRACCIÓN HORMIGÓN NO-FISURADO	CIZALLADURA HORMIGÓN NO-FISURADO	EXTRACCIÓN HORMIGÓN FISURADO	CIZALLADURA HORMIGÓN FISURADO
TFE05040	Ø5 x 40	Ø5	40	5	40	100	7	35	5	8	40	80	8	-	-	-	-
TFE05050	Ø5 x 50	Ø5	50	5	50	100	7	45	5	8	53	105	8	-	-	-	-
TFE05060	Ø5 x 60	Ø5	60	5	50	100	7	45	15	8	53	105	8	-	-	-	-
TFE05080	Ø5 x 80	Ø5	80	5	50	100	7	45	35	8	53	105	8	-	-	-	-
TFE05100	Ø5 x 100	Ø5	100	5	50	100	7	45	55	8	53	105	8	-	-	-	-

CÓDIGO	MXL	Ø	LONGITUD	Ø BROCA	PROFUNDIDAD MÍN. DE TALADRO	MÍN. ESPESOR MATERIAL BASE	Ø ELEMENTO A FIJAR	PROFUNDIDAD MIN. DEL ANCLAJE	ESPESOR MÁX. A FIJAR	PAR DE APRIETE (NM)	DISTANCIA MIN. AL BORDE "A"	DISTANCIA MIN. ENTRE EJES "B"	LLAVE DE INSTALACIÓN	EXTRACCIÓN HORMIGÓN NO-FISURADO	CIZALLADURA HORMIGÓN NO-FISURADO	EXTRACCIÓN HORMIGÓN FISURADO	CIZALLADURA HORMIGÓN FISURADO
TFE06040	Ø6 x 40	Ø6	40	6	45	100	9	35	5	10	39	78	10	202	324	193	232
TFE06050	Ø6 x 50	Ø6	50	6	45	100	9	35	15	10	39	78	10	202	324	193	232
TFE06060	Ø6 x 60	Ø6	60	6	65	100	9	55	5	10	65	129	10	690	608	493	493
TFE06070	Ø6 x 70	Ø6	70	6	65	100	9	55	15	10	65	129	10	690	608	493	493
TFE06080	Ø6 x 80	Ø6	80	6	65	100	9	55	25	10	65	129	10	690	608	493	493
TFE06100	Ø6 x 100	Ø6	100	6	65	100	9	55	45	10	65	129	10	690	608	493	493
TFE06120	Ø6 x 120	Ø6	120	6	65	100	9	55	65	10	65	129	10	690	608	493	493
TFE08055	Ø8 x 55	Ø8	55	8	60	100	12	50	5	20	57	113	13	468	562	334	401
TFE08060	Ø8 x 60	Ø8	60	8	60	100	12	50	10	20	57	113	13	468	562	334	401
TFE08070	Ø8 x 70	Ø8	70	8	75	100	12	65	5	20	76	152	13	878	878	627	627
TFE08080	Ø8 x 80	Ø8	80	8	75	100	12	65	15	20	76	152	13	878	878	627	627
TFE08090	Ø8 x 90	Ø8	90	8	75	100	12	65	25	20	76	152	13	878	878	627	627
TFE08100	Ø8 x 100	Ø8	100	8	75	100	12	65	35	20	76	152	13	878	878	627	627
TFE08110	Ø8 x 110	Ø8	110	8	75	100	12	65	45	20	76	152	13	878	878	627	627
TFE08120	Ø8 x 120	Ø8	120	8	75	100	12	65	55	20	76	152	13	878	878	627	627
TFE08140	Ø8 x 140	Ø8	140	8	75	100	12	65	75	20	76	152	13	878	878	627	627
TFE10060	Ø10 x 60	Ø10	60	10	65	100	14	55	5	30	63	125	15	654	654	467	467
TFE10070	Ø10 x 70	Ø10	70	10	65	100	14	55	15	30	63	125	15	654	654	467	467
TFE10080	Ø10 x 80	Ø10	80	10	85	120	14	75	25	30	88	176	15	654	654	467	467
TFE10090	Ø10 x 90	Ø10	90	10	95	135	14	85	5	30	101	201	15	1342	1330	958	1330
TFE10100	Ø10 x 100	Ø10	100	10	95	135	14	85	15	30	101	201	15	1342	1330	958	1330
TFE10120	Ø10 x 120	Ø10	120	10	95	135	14	85	35	30	101	201	15	1342	1330	958	1330
TFE10140	Ø10 x 140	Ø10	140	10	95	135	14	85	55	30	101	201	15	1342	1330	958	1330
TFE12080	Ø12 x 80	Ø12	80	12	90	120	16	75	5	50	87	174	18	1081	1081	772	772
TFE12090	Ø12 x 90	Ø12	90	12	90	120	16	75	15	50	87	174	18	1081	1081	772	772
TFE12110	Ø12 x 110	Ø12	110	12	120	170	16	105	5	50	126	251	18	1867	1808	1333	1808
TFE12130	Ø12 x 130	Ø12	130	12	120	170	16	105	25	50	126	251	18	1867	1808	1333	1808
TFE12150	Ø12 x 150	Ø12	150	12	120	170	16	105	45	50	126	251	18	1867	1808	1333	1808
TFE14080	Ø14 x 80	Ø14	80	14	90	120	18	75	5	70	87	174	21	1081	1081	772	772
TFE14100	Ø14 x 100	Ø14	100	14	90	120	18	75	25	70	87	174	21	1081	1081	772	772
TFE14120	Ø14 x 120	Ø14	120	14	130	185	18	115	5	70	138	276	21	2159	2559	1542	2559
TFE14130	Ø14 x 130	Ø14	130	14	130	185	18	115	15	70	138	276	21	2159	2559	1542	2559
TFE14140	Ø14 x 140	Ø14	140	14	130	185	18	115	25	70	138	276	21	2159	2559	1542	2559
TFE14160	Ø14 x 160	Ø14	160	14	130	185	18	115	45	70	138	276	21	2159	2559	1542	2559
TFE18100	Ø18 x 100	Ø18	100	18	110	140	22	90	10	90	105	209	24	1417	2835	1012	2025
TFE18130	Ø18 x 130	Ø18	130	18	110	140	22	90	40	90	105	209	24	1417	2835	1012	2025
TFE18160	Ø18 x 160	Ø18	160	18	160	225	22	140	20	90	168	336	24	2900	3921	2071	3921
TFE18180	Ø18 x 180	Ø18	180	18	160	225	22	140	40	90	168	336	24	2900	3921	2071	3921
TFE18200	Ø18 x 200	Ø18	200	18	160	225	22	140	60	90	168	336	24	2900	3921	2071	3921

TFN

Homologado ETE Opción 1. Cabeza hexagonal con recubrimiento cincado y sin arandela

CÓDIGO	MXL	Ø	LONGITUD	Ø BROCA	PROFUNDIDAD MÍN. DE TALADRO	MÍN. ESPESOR MATERIAL BASE	Ø ELEMENTO A FIJAR	PROFUNDIDAD MIN. DEL ANCLAJE	ESPESOR MÁX. A FIJAR	PAR DE APRIETE (NM)	DISTANCIA MIN. AL BORDE "A"	DISTANCIA MIN. ENTRE EJES "B"	LLAVE DE INSTALACIÓN	EXTRACCIÓN HORMIGÓN NO-FISURADO	CIZALLADURA HORMIGÓN NO-FISURADO	EXTRACCIÓN HORMIGÓN FISURADO	CIZALLADURA HORMIGÓN FISURADO
TFN14080	Ø14 x 80	Ø14	80	14	90	120	18	75	5	70	87	174	21	1081	1081	772	772

TFS

Homologado ETE Opción 1. Espárrago cincado

CÓDIGO	MXL	Ø	LONGITUD	Ø BROCA	PROFUNDIDAD MÍN. DE TALADRO	MÍN. ESPESOR MATERIAL BASE	Ø ELEMENTO A FIJAR	PROFUNDIDAD MIN. DEL ANCLAJE	ESPESOR MÁX. A FIJAR	PAR DE APRIETE (NM)	DISTANCIA MIN. AL BORDE "A"	DISTANCIA MIN. ENTRE EJES "B"	LLAVE DE INSTALACIÓN	EXTRACCIÓN HORMIGÓN NO-FISURADO	CIZALLADURA HORMIGÓN NO-FISURADO	EXTRACCIÓN HORMIGÓN FISURADO	CIZALLADURA HORMIGÓN FISURADO
TFS06100	Ø6 x 100	Ø6	100	6	65	100	9	55	55	10	65	129	5	690	608	493	493
TFS06120	Ø6 x 120	Ø6	120	6	65	100	9	55	75	10	65	129	5	690	608	493	493
TFS08110	Ø8 x 110	Ø8	110	8	75	100	12	65	47	20	76	152	7	878	878	627	627
TFS08130	Ø8 x 120	Ø8	130	8	75	100	12	65	67	20	76	152	7	878	878	627	627
TFS10120	Ø10 x 120	Ø10	120	10	85	120	14	75	52	30	88	176	8	1342	1330	958	1330
TFS10140	Ø10 x 140	Ø10	140	10	85	120	14	75	72	30	88	176	8	1342	1330	958	1330

TFF

Homologado ETE Opción 1. Rosca hembra métrica cincada

CÓDIGO	MXL	Ø	LONGITUD	Ø BROCA	PROFUNDIDAD MÍN. DE TALADRO	MÍN. ESPESOR MATERIAL BASE	Ø ELEMENTO A FIJAR	PROFUNDIDAD MIN. DEL ANCLAJE	PAR DE APRIETE (NM)	DISTANCIA MIN. AL BORDE "A"	DISTANCIA MIN. ENTRE EJES "B"	LLAVE DE INSTALACIÓN	EXTRACCIÓN HORMIGÓN NO-FISURADO	CIZALLADURA HORMIGÓN NO-FISURADO	EXTRACCIÓN HORMIGÓN FISURADO	CIZALLADURA HORMIGÓN FISURADO
TFF06035	Ø6 x 35	Ø6	35	6	45	100	--	35	10	39	78	13	202	-	193	-
TFF06055	Ø6 x 55	Ø6	55	6	55	100	--	55	10	65	129	13	690	-	493	-

TFM

Homologado ETE Opción 1. Rosca macho métrica cincado

CÓDIGO	MXL	Ø	LONGITUD	Ø BROCA	PROFUNDIDAD MÍN. DE TALADRO	MÍN. ESPESOR MATERIAL BASE	Ø ELEMENTO A FIJAR	PROFUNDIDAD MIN. DEL ANCLAJE	PAR DE APRIETE (NM)	DISTANCIA MIN. AL BORDE "A"	DISTANCIA MIN. ENTRE EJES "B"	LLAVE DE INSTALACIÓN	EXTRACCIÓN HORMIGÓN NO-FISURADO	CIZALLADURA HORMIGÓN NO-FISURADO	EXTRACCIÓN HORMIGÓN FISURADO	CIZALLADURA HORMIGÓN FISURADO
TFM06035	Ø6 x 35	Ø6	35	6	45	100	--	35	10	39	78	13	202	-	193	-
TFM06055	Ø6 x 55	Ø6	55	6	55	100	--	55	10	65	129	13	690	-	493	-

HO Tornillo para hormigón

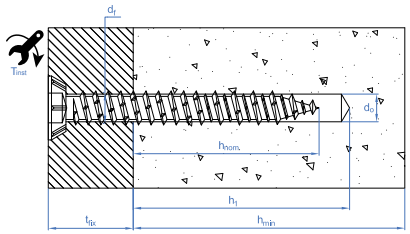

HP Cabeza plana, Tx, bicromatado y cincado

CÓDIGO	MXL	ESPESOR MÁX. A FIJAR	Ø BROCA	PROFUNDIDAD MÍN. DE TALADRO	PROFUNDIDAD MIN. DEL ANCLAJE	LLAVE DE INSTALACIÓN	PAR DE APRIETE (NM)	Ø ELEMENTO A FIJAR	MÍN. ESPESOR MATERIAL BASE	DISTANCIA MIN. AL BORDE "A"	DISTANCIA MIN. ENTRE EJES "B"	EXTRACCIÓN HORMIGÓN NO-FISURADO	CIZALLADURA HORMIGÓN NO-FISURADO
HP75072	7,5 x 72	32	6	45	40	TX30	20	9	100	60	120	100	100
HP75092	7,5 x 92	52	6	45	40	TX30	20	9	100	60	120	100	100
HP75112	7,5 x 112	72	6	45	40	TX30	20	9	100	60	120	100	100
HP75132	7,5 x 132	92	6	45	40	TX30	20	9	100	60	120	100	100
HP75152	7,5 x 152	112	6	45	40	TX30	20	9	100	60	120	100	100
HP75182	7,5 x 182	142	6	45	40	TX30	20	9	100	60	120	100	100
HPZ75072	7,5 x 72	32	6	45	40	TX30	20	9	100	60	120	100	100
HPZ75092	7,5 x 92	52	6	45	40	TX30	20	9	100	60	120	100	100
HPZ75112	7,5 x 112	72	6	45	40	TX30	20	9	100	60	120	100	100
HPZ75132	7,5 x 132	92	6	45	40	TX30	20	9	100	60	120	100	100
HPZ75152	7,5 x 152	112	6	45	40	TX30	20	9	100	60	120	100	100
HPZ75182	7,5 x 182	142	6	45	40	TX30	20	9	100	60	120	100	100
HPZ75212	7,5 x 212	172	6	45	40	TX30	20	9	100	60	120	100	100

HR Cabeza cilíndrica, Tx

CÓDIGO	MXL	ESPESOR MÁX. A FIJAR	Ø BROCA	PROFUNDIDAD MÍN. DE TALADRO	PROFUNDIDAD MIN. DEL ANCLAJE	LLAVE DE INSTALACIÓN	PAR DE APRIETE (NM)	Ø ELEMENTO A FIJAR	MÍN. ESPESOR MATERIAL BASE	DISTANCIA MIN. AL BORDE "A"	DISTANCIA MIN. ENTRE EJES "B"	EXTRACCIÓN HORMIGÓN NO-FISURADO	CIZALLADURA HORMIGÓN NO-FISURADO
HR75072	7,5 x 72	32	6	45	40	TX25	15	9	100	60	120	100	100
HR75092	7,5 x 92	52	6	45	40	TX25	15	9	100	60	120	100	100
HR75112	7,5 x 112	72	6	45	40	TX25	15	9	100	60	120	100	100
HR75132	7,5 x 132	92	6	45	40	TX25	15	9	100	60	120	100	100

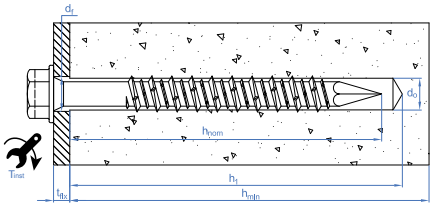

HE Tornillo con cabeza hexagonal

CÓDIGO	MXL	ESPESOR MÁX. A FIJAR	Ø BROCA	PROFUNDIDAD MÍN. DE TALADRO	PROFUNDIDAD MIN. DEL ANCLAJE	LLAVE DE INSTALACIÓN	PAR DE APRIETE (NM)	Ø ELEMENTO A FIJAR	MÍN. ESPESOR MATERIAL BASE	DISTANCIA MIN. AL BORDE "A"	DISTANCIA MIN. ENTRE EJES "B"	EXTRACCIÓN HORMIGÓN NO-FISURADO	CIZALLADURA HORMIGÓN NO-FISURADO
HE65032	6,5 x 32	2	5	35	30	SW8 + ranura	12	8	100	45	90	65	65
HE65045	6,5 x 45	15	5	35	30	SW8 + ranura	12	8	100	45	90	65	65
HE65057	6,5 x 57	27	5	35	30	SW8 + ranura	12	8	100	45	90	65	65
HE65070	6,5 x 70	40	5	35	30	SW8 + ranura	12	8	100	45	90	65	65
HE65080	6,5 x 80	50	5	35	30	SW8 + ranura	12	8	100	45	90	65	65
HE65100	6,5 x 100	70	5	35	30	SW8 + ranura	12	8	100	45	90	65	65
HE65125	6,5 x 125	95	5	35	30	SW8 + ranura	12	8	100	45	90	65	65

HE + ARVUL

Tornillo montado con arandela vulcanizada de acero-EPDM

CÓDIGO	MXL	ESPESOR MÁX. A FIJAR	Ø BROCA	PROFUNDIDAD MÍN. DE TALADRO	PROFUNDIDAD MIN. DEL ANCLAJE	LLAVE DE INSTALACIÓN	PAR DE APRIETE (NM)	Ø ELEMENTO A FIJAR	MÍN. ESPESOR MATERIAL BASE	DISTANCIA MIN. AL BORDE "A"	DISTANCIA MIN. ENTRE EJES "B"	EXTRACCIÓN HORMIGÓN NO-FISURADO	CIZALLADURA HORMIGÓN NO-FISURADO
HE1665032	6,5 x 32	2	5	35	30	SW8 + ranura	12	8	100	45	90	65	65
HE1665045	6,5 x 45	15	5	35	30	SW8 + ranura	12	8	100	45	90	65	65
HE1665057	6,5 x 57	27	5	35	30	SW8 + ranura	12	8	100	45	90	65	65
HE1665070	6,5 x 70	40	5	35	30	SW8 + ranura	12	8	100	45	90	65	65
HE1665080	6,5 x 80	50	5	35	30	SW8 + ranura	12	8	100	45	90	65	65
HE1665100	6,5 x 100	70	5	35	30	SW8 + ranura	12	8	100	45	90	65	65
HE1665125	6,5 x 125	95	5	35	30	SW8 + ranura	12	8	100	45	90	65	65

SL

Anclaje de seguridad para grandes cargas en hormigón

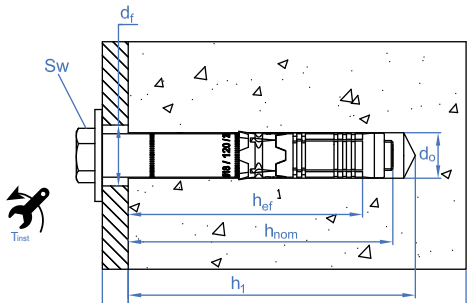

SL-PT

Homologado ETE Opción 1. Hexagonal

CÓDIGO	MXL	ESPESOR MÁX. A FIJAR	Ø BROCA	PROFUNDIDAD MÍN. DE TALADRO	PROFUNDIDAD MIN. DEL ANCLAJE	LLAVE DE INSTALACIÓN	PAR DE APRIETE (NM)	Ø ELEMENTO A FIJAR	MÍN. ESPESOR MATERIAL BASE	DISTANCIA MIN. AL BORDE "A"	DISTANCIA MIN. ENTRE EJES "B"	EXTRACCIÓN HORMIGÓN NO-FISURADO	CIZALLADURA HORMIGÓN NO-FISURADO	EXTRACCIÓN HORMIGÓN FISURADO	CIZALLADURA HORMIGÓN FISURADO
SLPT10070	M6 x 70	10	10	70	59	10	15	12	100	75	150	782	844	591	591
SLPT10080	M6 x 80	20	10	70	59	10	15	12	100	75	150	782	844	591	591
SLPT10100	M6x 100	40	10	70	59	10	15	12	100	75	150	782	844	591	591
SLPT10110	M6 x 110	50	10	70	59	10	15	12	100	75	150	782	844	591	591
SLPT12080	M8 x 80	5	12	85	72	13	30	14	120	90	180	1110	1922	777	1544
SLPT12090	M8 x 90	15	12	85	72	13	30	14	120	90	180	1110	1922	777	1544
SLPT12100	M8 x 100	25	12	85	72	13	30	14	120	90	180	1110	1922	777	1544
SLPT12120	M8 x 120	45	12	85	72	13	30	14	120	90	180	1110	1922	777	1544
SLPT16100	M10 x 100	15	16	95	83	17	50	18	140	105	210	1399	2797	979	1958
SLPT16120	M10 x 120	35	16	95	83	17	50	18	140	105	210	1399	2797	979	1958
SLPT16140	M10 x 140	55	16	95	83	17	50	18	140	105	210	1399	2797	979	1958
SLPT16160	M10 x 160	75	16	95	83	17	50	18	140	105	210	1399	2797	979	1958
SLPT18110	M12 x 110	10	18	110	97	19	80	20	170	130	255	1871	3743	1310	2620
SLPT18120	M12 x 120	20	18	110	97	19	80	20	170	130	255	1871	3743	1310	2620
SLPT18140	M12 x 140	40	18	110	97	19	80	20	170	130	255	1871	3743	1310	2620
SLPT18150	M12 x 150	50	18	110	97	19	80	20	170	130	255	1871	3743	1310	2620
SLPT18170	M12 x 170	70	18	110	97	19	80	20	170	130	255	1871	3743	1310	2620
SLPT18200	M12 x 200	100	18	110	97	19	80	20	170	130	255	1871	3743	1310	2620
SLPT24140	M16 x 140	20	24	130	117	24	160	26	200	150	300	1990	4776	1393	3343
SLPT24170	M16 x 170	50	24	130	117	24	160	26	200	150	300	1990	4776	1393	3343
SLPT24200	M16 x 200	80	24	130	117	24	160	26	200	150	300	1990	4776	1393	3343
SLPT24220	M16 x 220	100	24	130	117	24	160	26	200	150	300	1990	4776	1393	3343
SLPT28170	M20 x 170	20	28	160	146	30	240	31	250	190	375	2781	6674	1947	4672
SLPT28200	M20 x 200	50	28	160	146	30	240	31	250	190	375	2781	6674	1947	4672
SLPT28240	M20 x 240	90	28	160	146	30	240	31	250	190	375	2781	6674	1947	4672

SL-PC

Homologado ETE Opción 1. Avellanado

CÓDIGO	MXL	ESPESOR MÁX. A FIJAR	Ø BROCA	PROFUNDIDAD MÍN. DE TALADRO	PROFUNDIDAD MIN. DEL ANCLAJE	LLAVE DE INSTALACIÓN	PAR DE APRIETE (NM)	Ø ELEMENTO A FIJAR	MÍN. ESPESOR MATERIAL BASE	DISTANCIA MIN. AL BORDE "A"	DISTANCIA MIN. ENTRE EJES "B"	EXTRACCIÓN HORMIGÓN NO-FISURADO	CIZALLADURA HORMIGÓN NO-FISURADO	EXTRACCIÓN HORMIGÓN FISURADO	CIZALLADURA HORMIGÓN FISURADO
SLPC10070	M6 x 70	10	10	70	59	4	15	12	100	75	150	782	844	591	591
SLPC10080	M6 x 80	20	10	70	59	4	15	12	100	75	150	782	844	591	591
SLPC10100	M6 x 100	40	10	70	59	4	15	12	100	75	150	782	844	591	591
SLPC12100	M8 x 100	25	12	85	72	5	30	14	120	90	180	1110	1922	777	1544
SLPC16100	M10 x 100	15	16	95	83	6	50	18	140	105	210	1399	2797	979	1958
SLPC16120	M10 x 120	35	16	95	83	6	50	18	140	105	210	1399	2797	979	1958
SLPC18120	M12 x 120	20	18	110	97	8	80	20	170	130	255	1871	3743	1871	2620

CH

Anclaje antigiro para cargas medias

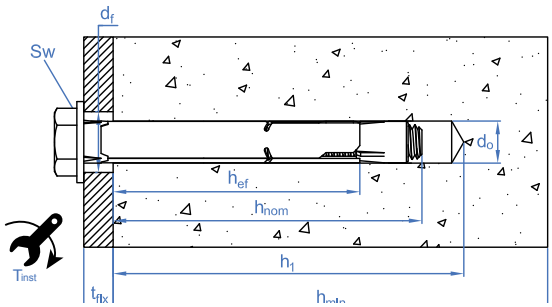

CH-TO

Tornillo hexagonal 6.8. Homologado ETE Opción 7.

CÓDIGO	MXL	ESPESOR MÁX. A FIJAR	Ø BROCA	PROFUNDIDAD MÍN. DE TALADRO	PROFUNDIDAD MIN. DEL ANCLAJE	LLAVE DE INSTALACIÓN	PAR DE APRIETE (NM)	Ø ELEMENTO A FIJAR	MÍN. ESPESOR MATERIAL BASE	DISTANCIA MIN. AL BORDE "A"	DISTANCIA MIN. ENTRE EJES "B"	EXTRACCIÓN HORMIGÓN NO-FISURADO	CIZALLADURA HORMIGÓN NO-FISURADO
ACHT08C	M6 x 45	5	8	45	39	10	10	9	100	41	41	267	351
ACHT08L	M6 x 60	20	8	45	39	10	10	9	100	41	41	267	351
ACHT09C	M6 x 45	5	9	45	39	10	10	10	100	41	41	267	351
ACHT09L	M6 x 60	20	9	45	39	10	10	10	100	41	41	267	351
ACHT10C	M8 x 60	5	10	60	51	13	20	12	100	54	54	485	620
ACHT10L	M8 x 80	27	10	60	51	13	20	12	100	54	54	485	620
ACHT11C	M8 x 60	5	11	60	51	13	20	13	100	54	54	485	620
ACHT11L	M8 x 80	27	11	60	51	13	20	13	100	54	54	485	620
ACHT12C	M10 x 70	5	12	75	65	17	35	14	100	65	65	679	815
ACHT12L	M10 x 100	32	12	75	65	17	35	14	100	65	65	679	815
ACHT14C	M10 x 70	5	14	75	65	17	35	16	100	65	65	679	815
ACHT14L	M10 x 100	32	14	75	65	17	35	16	100	65	65	679	815
ACHT16C	M12 x 80	5	16	80	70	19	50	18	110	74	74	833	1000
ACHT16L	M12 x 110	37	16	80	70	19	50	18	110	74	74	833	1000
ACHT20C	M16 x 110	15	20	105	92	24	140	22	145	97	97	1498	2744
ACHT25C	M20 x 130	25	25	130	102	30	240	27	160	120	240	1462	3508

CH-A2

Inoxidable A2

CÓDIGO	MXL	ESPESOR MÁX. A FIJAR	Ø BROCA	PROFUNDIDAD MÍN. DE TALADRO	PROFUNDIDAD MIN. DEL ANCLAJE	LLAVE DE INSTALACIÓN	PAR DE APRIETE (NM)	Ø ELEMENTO A FIJAR	MÍN. ESPESOR MATERIAL BASE	DISTANCIA MIN. AL BORDE "A"	DISTANCIA MIN. ENTRE EJES "B"	EXTRACCIÓN HORMIGÓN NO-FISURADO	CIZALLADURA HORMIGÓN NO-FISURADO
ACHTA208C	M6 x 45	5	8	45	39	10	10	9	100	41	41	403	329
ACHTA208L	M6 x 60	20	8	45	39	10	10	9	100	41	41	403	329
ACHTA209C	M6 x 45	5	9	45	39	10	10	10	100	41	41	403	329
ACHTA209L	M6 x 60	20	9	45	39	10	10	10	100	41	41	403	329
ACHTA210C	M8 x 60	5	10	60	51	13	20	12	100	54	54	384	600
ACHTA210L	M8 x 80	27	10	60	51	13	20	12	100	54	54	384	600
ACHTA211C	M8 x 60	5	11	60	51	13	20	13	100	54	54	384	600
ACHTA211L	M8 x 80	27	11	60	51	13	20	13	100	54	54	384	600
ACHTA212C	M10 x 70	5	12	75	65	17	35	14	100	65	65	566	815
ACHTA212L	M10 x 100	32	12	75	65	17	35	14	100	65	65	566	815
ACHTA214C	M10 x 70	5	14	75	65	17	35	16	100	65	65	566	815
ACHTA214L	M10 x 100	32	14	75	65	17	35	16	100	65	65	566	815
ACHTA216C	M12 x 80	5	16	80	70	19	50	18	110	74	74	647	1000
ACHTA216L	M12 x 110	37	16	80	70	19	50	18	110	74	74	647	1000
ACHTA220C	M16 x 110	15	20	105	92	24	140	22	145	97	97	971	2572

CH-8.8

Tornillo hexagonal 8.8. Homologado ETE Opción 7.

CÓDIGO	MXL	ESPESOR MÁX. A FIJAR	Ø BROCA	PROFUNDIDAD MÍN. DE TALADRO	PROFUNDIDAD MIN. DEL ANCLAJE	LLAVE DE INSTALACIÓN	PAR DE APRIETE (NM)	Ø ELEMENTO A FIJAR	MÍN. ESPESOR MATERIAL BASE	DISTANCIA MIN. AL BORDE "A"	DISTANCIA MIN. ENTRE EJES "B"	EXTRACCIÓN HORMIGÓN NO-FISURADO	CIZALLADURA HORMIGÓN NO-FISURADO
ACHT8808C	M6 x 45	5	8	45	39	10	10	9	100	41	41	267	351
ACHT8808L	M6 x 60	20	8	45	39	10	10	9	100	41	41	267	351
ACHT8810C	M8 x 60	5	10	60	51	13	20	12	100	54	54	485	620
ACHT8810L	M8 x 80	27	10	6	51	13	20	12	100	54	54	485	620
ACHT8812C	M10 x 70	5	12	75	65	17	35	14	100	65	65	679	815
ACHT8812L	M10 x 100	32	12	75	65	17	35	14	100	65	65	679	815
ACHT8816C	M12 x 80	5	16	80	70	19	50	18	110	74	74	833	1000
ACHT8816L	M12 x 110	37	16	80	70	19	50	18	110	74	74	833	1000
ACHT8820C	M16 x 110	15	20	105	92	24	140	22	145	97	97	1498	2744

CH-8.8 E

Tornillo hexagonal 8.8 para espesores reducidos

CÓDIGO	MXL	ESPESOR MÁX. A FIJAR	Ø BROCA	PROFUNDIDAD MÍN. DE TALADRO	PROFUNDIDAD MIN. DEL ANCLAJE	LLAVE DE INSTALACIÓN	PAR DE APRIETE (NM)	Ø ELEMENTO A FIJAR	MÍN. ESPESOR MATERIAL BASE	DISTANCIA MIN. AL BORDE "A"	DISTANCIA MIN. ENTRE EJES "B"	EXTRACCIÓN HORMIGÓN NO-FISURADO	CIZALLADURA HORMIGÓN NO-FISURADO
ACHT8808E	M6 x 40	5	8	40	32	10	10	9	70	41	54	215	362
ACHT8810E	M8 x 40	5	10	45	37	13	20	12	70	41	54	280	362

CH-PL

Cabeza plana. Homologado ETE Opción 7.

CÓDIGO	MXL	ESPESOR MÁX. A FIJAR	Ø BROCA	PROFUNDIDAD MÍN. DE TALADRO	PROFUNDIDAD MIN. DEL ANCLAJE	LLAVE DE INSTALACIÓN	PAR DE APRIETE (NM)	Ø ELEMENTO A FIJAR	MÍN. ESPESOR MATERIAL BASE	DISTANCIA MIN. AL BORDE "A"	DISTANCIA MIN. ENTRE EJES "B"	EXTRACCIÓN HORMIGÓN NO-FISURADO	CIZALLADURA HORMIGÓN NO-FISURADO
ACHTPL08C	M6 x 45	5	8	45	39	4	10	9	100	41	41	267	351
ACHTPL08L	M6 x 60	20	8	45	39	4	10	9	100	41	41	267	351
ACHTPL10C	M8 x 60	5	10	60	51	5	20	12	100	54	54	485	620
ACHTPL10L	M8 x 80	27	10	60	51	5	20	12	100	54	54	485	620
ACHTPL12C	M10 x 70	5	12	75	65	6	35	14	100	65	65	679	815
ACHTPL12L	M10 x 100	32	12	75	65	6	35	14	100	65	65	679	815

CH-INB

Cabeza inviolable cincada. Homologado ETE Opción 7.

CÓDIGO	MXL	ESPESOR MÁX. A FIJAR	Ø BROCA	PROFUNDIDAD MÍN. DE TALADRO	PROFUNDIDAD MIN. DEL ANCLAJE	LLAVE DE INSTALACIÓN	PAR DE APRIETE (NM)	Ø ELEMENTO A FIJAR	MÍN. ESPESOR MATERIAL BASE	DISTANCIA MIN. AL BORDE "A"	DISTANCIA MIN. ENTRE EJES "B"	EXTRACCIÓN HORMIGÓN NO-FISURADO	CIZALLADURA HORMIGÓN NO-FISURADO
ACHINB08C	M6 x 45	5	8	45	39	TX40	10	9	100	41	41	267	351
ACHINB08L	M6 x 60	20	8	45	39	TX40	10	9	100	41	41	267	351
ACHINB10C	M8 x 60	5	10	60	51	TX40	20	12	100	54	54	485	620
ACHINB10L	M8 x 80	27	10	60	51	TX40	20	12	100	54	54	485	620

CH-INN

Cabeza inviolable cincada negra. Homologado ETE Opción 7.

CÓDIGO	MXL	ESPESOR MÁX. A FIJAR	Ø BROCA	PROFUNDIDAD MÍN. DE TALADRO	PROFUNDIDAD MIN. DEL ANCLAJE	LLAVE DE INSTALACIÓN	PAR DE APRIETE (NM)	Ø ELEMENTO A FIJAR	MÍN. ESPESOR MATERIAL BASE	DISTANCIA MIN. AL BORDE "A"	DISTANCIA MIN. ENTRE EJES "B"	EXTRACCIÓN HORMIGÓN NO-FISURADO	CIZALLADURA HORMIGÓN NO-FISURADO
ACHINN08C	M6 x 45	5	8	45	39	TX40	10	9	100	41	41	267	351
ACHINN08L	M6 x 60	20	8	45	39	TX40	10	9	100	41	41	267	351
ACHINN10C	M8 x 60	5	10	60	51	TX40	20	12	100	54	54	485	620
ACHINN10L	M8 x 80	27	10	60	51	TX40	20	12	100	54	54	485	620

CH-PI

Cabeza plana inoxidable A2

CÓDIGO	MXL	ESPESOR MÁX. A FIJAR	Ø BROCA	PROFUNDIDAD MÍN. DE TALADRO	PROFUNDIDAD MIN. DEL ANCLAJE	LLAVE DE INSTALACIÓN	PAR DE APRIETE (NM)	Ø ELEMENTO A FIJAR	MÍN. ESPESOR MATERIAL BASE	DISTANCIA MIN. AL BORDE "A"	DISTANCIA MIN. ENTRE EJES "B"	EXTRACCIÓN HORMIGÓN NO-FISURADO	CIZALLADURA HORMIGÓN NO-FISURADO
ACHTPI08C	M6 x 45	5	8	45	39	4	10	9	100	41	41	403	329
ACHTPI08L	M6 x 60	20	8	45	39	4	10	9	100	41	41	403	329
ACHTPI10C	M8 x 60	5	10	60	51	5	20	12	100	54	54	384	600
ACHTPI10L	M8 x 80	27	10	60	51	5	20	12	100	54	54	384	600
ACHTPI12C	M10 x 70	5	12	75	65	6	35	14	100	65	65	566	815
ACHTPI12L	M10 x 100	32	12	75	65	6	35	14	100	65	65	566	815

CH-ES

Espárrago

CÓDIGO	MXL	ESPESOR MÁX. A FIJAR	Ø BROCA	PROFUNDIDAD MÍN. DE TALADRO	PROFUNDIDAD MIN. DEL ANCLAJE	LLAVE DE INSTALACIÓN	PAR DE APRIETE (NM)	Ø ELEMENTO A FIJAR	MÍN. ESPESOR MATERIAL BASE	DISTANCIA MIN. AL BORDE "A"	DISTANCIA MIN. ENTRE EJES "B"	EXTRACCIÓN HORMIGÓN NO-FISURADO	CIZALLADURA HORMIGÓN NO-FISURADO
ACHE08C	M6 x 45	5	8	45	39	10	10	9	100	41	41	267	211
ACHE09C	M6 x 45	5	9	45	39	10	10	10	100	41	41	267	211
ACHE10C	M8 x 60	5	10	60	51	13	20	12	100	54	54	485	384
ACHE10L	M8 x 80	27	10	60	51	13	20	12	105	54	54	485	384
ACHE11C	M8 x 60	5	11	60	51	13	20	13	100	54	54	485	384
ACHE11L	M8 x 80	27	11	60	51	13	20	13	105	54	54	485	384
ACHE12C	M10 x 70	5	12	75	65	17	35	14	100	65	65	679	608
ACHE12L	M10 x 100	32	12	75	65	17	35	14	110	65	65	679	608
ACHE14C	M10 x 70	5	14	75	65	17	35	16	100	65	65	679	608
ACHE14L	M10 x 100	32	14	75	65	17	35	16	100	65	65	679	608

CH-GA

Gancho

CÓDIGO	MXL	ABERTURA GANCHO	Ø BROCA	PROFUNDIDAD MÍN. DE TALADRO	PROFUNDIDAD MIN. DEL ANCLAJE	LLAVE DE INSTALACIÓN	PAR DE APRIETE (NM)	Ø ELEMENTO A FIJAR	MÍN. ESPESOR MATERIAL BASE	DISTANCIA MIN. AL BORDE "A"	DISTANCIA MIN. ENTRE EJES "B"	EXTRACCIÓN HORMIGÓN NO-FISURADO	CIZALLADURA HORMIGÓN NO-FISURADO
ACHG08C	M6 x 45	10	8	45	39	10	10	9	100	41	41	73	-
ACHG09C	M6 x 45	10	9	45	39	10	10	10	100	41	41	73	-
ACHG10C	M8 x 60	13	10	60	51	13	20	12	100	54	54	146	-
ACHG11C	M8 x 60	13	11	60	51	13	20	13	100	54	54	146	-
ACHG12C	M10 x 70	14	12	75	65	17	35	14	100	65	65	243	-
ACHG14C	M10 x 70	14	14	75	65	17	35	16	100	65	65	243	-
ACHG16C	M12 x 80	22	16	80	70	19	50	18	110	74	74	291	-

CH-GE Gancho espiral

CÓDIGO	MXL	ESPESOR MÁX. A FIJAR	Ø BROCA	PROFUNDIDAD MÍN. DE TALADRO	PROFUNDIDAD MIN. DEL ANCLAJE	LLAVE DE INSTALACIÓN	PAR DE APRIETE (NM)	Ø ELEMENTO A FIJAR	MÍN. ESPESOR MATERIAL BASE	DISTANCIA MIN. AL BORDE "A"	DISTANCIA MIN. ENTRE EJES "B"	EXTRACCIÓN HORMIGÓN NO-FISURADO	CIZALLADURA HORMIGÓN NO-FISURADO
ACHGE10	M8 x 115	-	10	65	56	13	20	12	100	41	41	146	-
ACHGE12	M10 x 135	-	12	80	70	17	35	14	100	54	54	243	-

CH-GF Gancho forjado

CÓDIGO	MXL	ABERTURA GANCHO	Ø BROCA	PROFUNDIDAD MÍN. DE TALADRO	PROFUNDIDAD MIN. DEL ANCLAJE	LLAVE DE INSTALACIÓN	PAR DE APRIETE (NM)	Ø ELEMENTO A FIJAR	MÍN. ESPESOR MATERIAL BASE	DISTANCIA MIN. AL BORDE "A"	DISTANCIA MIN. ENTRE EJES "B"	EXTRACCIÓN HORMIGÓN NO-FISURADO	CIZALLADURA HORMIGÓN NO-FISURADO
ACHGFO08C	M6 x 45	10	8	45	39	10	10	9	100	41	41	80	-
ACHGFO10C	M8 x 60	11	10	60	51	13	20	12	100	54	54	155	-
ACHGFO12C	M10 x 70	14	12	75	65	17	35	14	100	65	65	243	-

CH-GF A2 Gancho forjado inoxidable A2

CÓDIGO	MXL	ABERTURA GANCHO	Ø BROCA	PROFUNDIDAD MÍN. DE TALADRO	PROFUNDIDAD MIN. DEL ANCLAJE	LLAVE DE INSTALACIÓN	PAR DE APRIETE (NM)	Ø ELEMENTO A FIJAR	MÍN. ESPESOR MATERIAL BASE	DISTANCIA MIN. AL BORDE "A"	DISTANCIA MIN. ENTRE EJES "B"	EXTRACCIÓN HORMIGÓN NO-FISURADO	CIZALLADURA HORMIGÓN NO-FISURADO
ACHGA208C	M6 x 45	10	8	45	39	10	10	9	100	41	41	84	-
ACHGA210C	M8 x 60	11	10	60	51	13	20	12	100	54	54	84	-
ACHGA212C	M10 x 70	14	12	75	65	17	35	14	100	65	65	155	-

CH-AR Argolla

CÓDIGO	MXL	Ø OJO	Ø BROCA	PROFUNDIDAD MÍN. DE TALADRO	PROFUNDIDAD MIN. DEL ANCLAJE	LLAVE DE INSTALACIÓN	PAR DE APRIETE (NM)	Ø ELEMENTO A FIJAR	MÍN. ESPESOR MATERIAL BASE	DISTANCIA MIN. AL BORDE "A"	DISTANCIA MIN. ENTRE EJES "B"	EXTRACCIÓN HORMIGÓN NO-FISURADO	CIZALLADURA HORMIGÓN NO-FISURADO
ACHA08C	M6 x 45	10	8	45	39	10	10	9	100	41	41	73	-
ACHA09C	M6 x 45	10	9	45	39	10	10	10	100	41	41	73	-
ACHA10C	M8 x 60	13	10	60	51	13	20	12	100	54	54	146	-
ACHA11C	M8 x 60	13	11	60	51	13	20	13	100	54	54	146	-
ACHA12C	M10 x 70	14	12	75	65	17	35	14	100	65	65	243	-
ACHA14C	M10 x 70	14	14	75	65	17	35	16	100	65	65	243	-
ACHA16C	M12 x 80	22	16	80	70	19	50	18	110	74	74	291	-

CH-AF Argolla forjada

CÓDIGO	MXL	Ø OJO	Ø BROCA	PROFUNDIDAD MÍN. DE TALADRO	PROFUNDIDAD MIN. DEL ANCLAJE	LLAVE DE INSTALACIÓN	PAR DE APRIETE (NM)	Ø ELEMENTO A FIJAR	MÍN. ESPESOR MATERIAL BASE	DISTANCIA MIN. AL BORDE "A"	DISTANCIA MIN. ENTRE EJES "B"	EXTRACCIÓN HORMIGÓN NO-FISURADO	CIZALLADURA HORMIGÓN NO-FISURADO
ACHAFO08C	M6 x 45	10	8	45	39	10	10	9	100	41	41	204	-
ACHAFO10C	M8 x 60	12	10	60	51	13	20	12	100	54	54	485	-
ACHAFO12C	M10 x 70	14	12	75	65	17	35	14	100	65	65	679	-

CH-AF A2 Argolla forjada inoxidable A2

CÓDIGO	MXL	Ø OJO	Ø BROCA	PROFUNDIDAD MÍN. DE TALADRO	PROFUNDIDAD MIN. DEL ANCLAJE	LLAVE DE INSTALACIÓN	PAR DE APRIETE (NM)	Ø ELEMENTO A FIJAR	MÍN. ESPESOR MATERIAL BASE	DISTANCIA MIN. AL BORDE "A"	DISTANCIA MIN. ENTRE EJES "B"	EXTRACCIÓN HORMIGÓN NO-FISURADO	CIZALLADURA HORMIGÓN NO-FISURADO
ACHAA208C	M6 x 45	10	8	45	39	10	10	9	100	41	41	204	-
ACHAA210C	M8 x 60	11	10	60	51	13	20	12	100	54	54	485	-
ACHAA212C	M10 x 70	14	12	75	65	17	35	14	100	65	65	679	-

HE Anclaje hembra con cono interior para grandes cargas

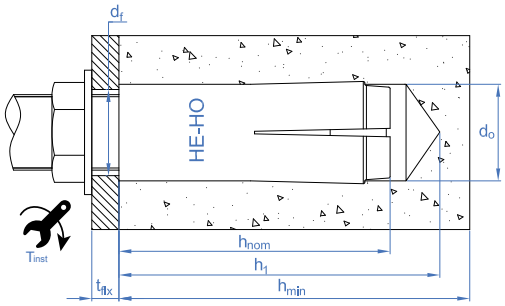

HE-HO Homologado ETE Opción 7

CÓDIGO	MXL	Ø BROCA	PROFUNDIDAD MÍN. DE TALADRO	PROFUNDIDAD MIN. DEL ANCLAJE	PAR DE APRIETE (NM)	Ø ELEMENTO A FIJAR	MÍN. ESPESOR MATERIAL BASE	DISTANCIA MIN. AL BORDE "A"	DISTANCIA MIN. ENTRE EJES "B"	EXTRACCIÓN HORMIGÓN NO-FISURADO	CIZALLADURA HORMIGÓN NO-FISURADO
HEHOM06	M6	8	27	25	4	7	100	105	60	255	306
HEHOM08	M8	10	33	30	11	9	100	105	90	335	402
HEHOM10	M10	12	43	40	17	12	100	140	80	442	530
HEHOM12	M12	15	54	50	38	14	100	175	100	618	865
HEHOM16	M16	20	70	65	60	18	130	230	130	916	1893
HEHOM20	M20	25	86	80	100	22	160	280	160	1250	2767
HEHOM12D	M12	16	54	50	38	14	100	175	100	618	865

HE-A4 Inoxidable A4

CÓDIGO	MXL	Ø BROCA	PROFUNDIDAD MÍN. DE TALADRO	PROFUNDIDAD MIN. DEL ANCLAJE	PAR DE APRIETE (NM)	Ø ELEMENTO A FIJAR	MÍN. ESPESOR MATERIAL BASE	DISTANCIA MIN. AL BORDE "A"	DISTANCIA MIN. ENTRE EJES "B"	EXTRACCIÓN HORMIGÓN NO-FISURADO	CIZALLADURA HORMIGÓN NO-FISURADO
HEA4M06	M6	8	27	25	4	7	100	105	60	212	255
HEA4M08	M8	10	32	30	11	9	100	105	90	279	335
HEA4M10	M10	12	42	40	22	12	100	140	80	364	516
HEA4M12	M12	15	52	50	38	14	100	175	100	601	721
HEA4M16	M16	20	70	65	60	18	130	230	130	890	1642
HEA4M20	M20	25	85	80	100	22	160	280	160	1214	2610

HE-CL Homologado ETE Opción 7

CÓDIGO	MXL	Ø BROCA	PROFUNDIDAD MÍN. DE TALADRO	PROFUNDIDAD MIN. DEL ANCLAJE	PAR DE APRIETE (NM)	Ø ELEMENTO A FIJAR	MÍN. ESPESOR MATERIAL BASE	DISTANCIA MIN. AL BORDE "A"	DISTANCIA MIN. ENTRE EJES "B"	EXTRACCIÓN HORMIGÓN NO-FISURADO	CIZALLADURA HORMIGÓN NO-FISURADO
HECLOM06	M6	8	27	25	4	7	100	105	60	255	306
HECLOM08	M8	10	33	30	11	9	100	105	90	335	402
HECLOM10	M10	12	43	40	17	12	100	140	80	442	530
HECLOM12	M12	15	54	50	38	14	100	175	100	618	865
HECLOM16	M16	20	70	65	60	18	130	230	130	916	1893
HECLOM12D	M12	16	54	50	38	14	100	175	160	618	865

HE-NO Cincado

CÓDIGO	MXL	Ø BROCA	PROFUNDIDAD MÍN. DE TALADRO	PROFUNDIDAD MIN. DEL ANCLAJE	PAR DE APRIETE (NM)	Ø ELEMENTO A FIJAR	MÍN. ESPESOR MATERIAL BASE	DISTANCIA MIN. AL BORDE "A"	DISTANCIA MIN. ENTRE EJES "B"	EXTRACCIÓN HORMIGÓN NO-FISURADO	CIZALLADURA HORMIGÓN NO-FISURADO
HENOM06	M6	8	27	25	4	7	100	105	60	175	306
HENOM08	M8	10	33	30	11	9	100	105	90	230	402
HENOM10	M10	12	43	40	17	12	100	140	80	354	530
HENOM12	M12	15	54	50	38	14	100	175	100	494	865
HENOM16	M16	20	70	65	60	18	130	230	130	733	1893
HENOM20	M20	25	86	80	100	22	160	280	160	1000	2767

HE-NS Inoxidable A4

CÓDIGO	MXL	Ø BROCA	PROFUNDIDAD MÍN. DE TALADRO	PROFUNDIDAD MIN. DEL ANCLAJE	PAR DE APRIETE (NM)	Ø ELEMENTO A FIJAR	MÍN. ESPESOR MATERIAL BASE	DISTANCIA MIN. AL BORDE "A"	DISTANCIA MIN. ENTRE EJES "B"	EXTRACCIÓN HORMIGÓN NO-FISURADO	CIZALLADURA HORMIGÓN NO-FISURADO
HENSM08	M8	10	33	30	11	9	100	105	90	335	402
HENSM10	M10	12	43	40	17	12	100	140	80	442	530
HENSM12	M12	15	54	50	38	14	100	175	100	618	865
HENSM16	M16	20	70	65	60	18	130	230	130	916	1893

HC Anclaje para techo hueco

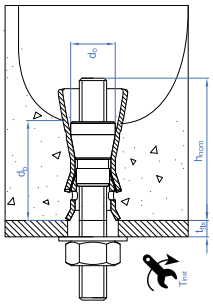

HC Cápsula

CÓDIGO	MXL	Ø BROCA	PROFUNDIDAD MÍN. DE TALADRO	PAR DE APRIETE (NM)	Ø ELEMENTO A FIJAR	MÍN. ESPESOR MATERIAL BASE	DISTANCIA MIN. AL BORDE "A"	DISTANCIA MIN. ENTRE EJES "B"	EXTRACCIÓN HORMIGÓN NO-FISURADO	CIZALLADURA HORMIGÓN NO-FISURADO
HCM06	M6 x 38	10	45	10	7	25	60	100	142	142
HCM08	M8 x 44	12	50	20	9	25	70	100	243	243
HCM10	M10 x 53	16	60	30	12	25	80	100	324	324

TALA

Taco de latón para fijaciones ligeras en materiales macizos

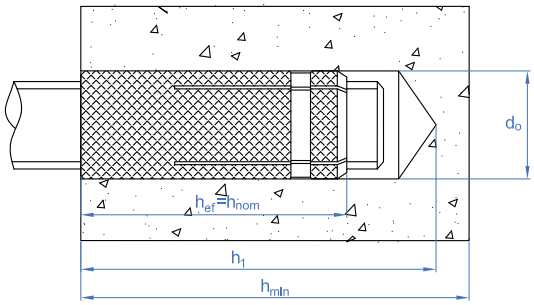

TALA

Taco de latón para fijaciones ligeras en materiales macizos

CÓDIGO	MXL	Ø BROCA	PROFUNDIDAD MÍN. DE TALADRO	MÍN. ESPESOR MATERIAL BASE	DISTANCIA MIN. AL BORDE "A"	DISTANCIA MIN. ENTRE EJES "B"	EXTRACCIÓN HORMIGÓN NO-FISURADO
TALA532	W5/32 x 16	5	20	25	24	48	60
TALAM04	M4 x 16	5	20	25	24	48	60
TALAM05	M5 x 18	6	22	30	27	54	70
TALAM06	M6 x 23	8	28	35	35	69	100
TALAM08	M8 x 28	10	33	40	42	84	150
TALAM10	M10 x 34	12	40	45	51	102	210
TALAM12	M12 x 38	15	45	50	57	114	320

TA-ME

Taco de expansión metálico

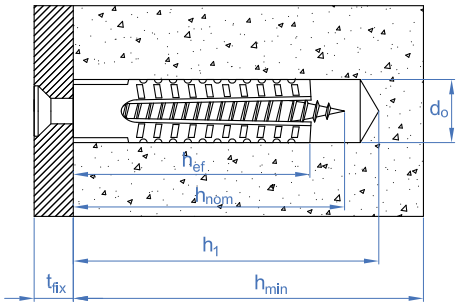

TA-ME

Taco de expansión metálico

CÓDIGO	MXL	Ø BROCA	PROFUNDIDAD MÍN. DE TALADRO	MÍN. ESPESOR MATERIAL BASE	DISTANCIA MIN. AL BORDE "A"	DISTANCIA MIN. ENTRE EJES "B"	EXTRACCIÓN HORMIGÓN NO-FISURADO
TAME05030	M5 x 30	5	40	60	60	120	20
TAME06032	M6 x 32	6	40	60	60	120	22
TAME08038	M8 x 38	8	50	70	70	140	40
TAME08060	M8 x 60	8	70	120	120	240	47
TAME10060	M10 x 60	10	70	120	120	240	52

AN-CU

Anclaje metálico tipo cuña

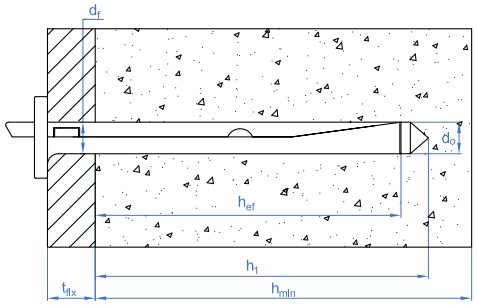

AN-CU

Anclaje metálico tipo cuña

CÓDIGO	MXL	ESPESOR MÁX. A FIJAR	Ø BROCA	PROFUNDIDAD MÍN. DE TALADRO	Ø ELEMENTO A FIJAR	MÍN. ESPESOR MATERIAL BASE	DISTANCIA MIN. AL BORDE "A"	DISTANCIA MIN. ENTRE EJES "B"	EXTRACCIÓN HORMIGÓN NO-FISURADO
ANCU06040	6 x 40	5	6	40	7	80	150	200	120
ANCU06070	6 x 70	35	6	40	7	80	150	200	120

ZA

Anclaje para cargas medias-altas en materiales macizos o huecos

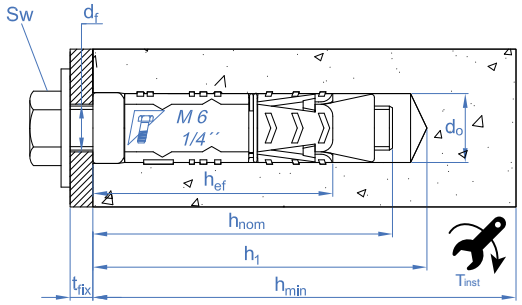

ZA-CA

Cápsula

CÓDIGO	MXL	ESPESOR MÁX. A FIJAR	Ø BROCA	PROFUNDIDAD MÍN. DE TALADRO	PROFUNDIDAD MIN. DEL ANCLAJE	LLAVE DE INSTALACIÓN	PAR DE APRIETE (NM)	Ø ELEMENTO A FIJAR	MÍN. ESPESOR MATERIAL BASE	DISTANCIA MIN. AL BORDE "A"	DISTANCIA MIN. ENTRE EJES "B"	EXTRACCIÓN HORMIGÓN NO-FISURADO	CIZALLADURA HORMIGÓN NO-FISURADO
AZAMC06	M6 x 60	-	12	60	48	10	7	7	100	62	125	535	351
AZAMC08	M8 x 70	-	14	65	50	13	15	9	100	65	130	575	640
AZAMC10	M10 x 100	-	16	75	58	17	30	12	102	80	155	743	891
AZAMC12	M12 x 120	-	20	90	72	19	50	14	122	95	185	971	1473
AZAMC16	M16 x 140	-	25	125	107	24	120	18	192	145	290	1334	2744

ZA-TO

Tornillo

CÓDIGO	MXL	ESPESOR MÁX. A FIJAR	Ø BROCA	PROFUNDIDAD MÍN. DE TALADRO	PROFUNDIDAD MIN. DEL ANCLAJE	LLAVE DE INSTALACIÓN	PAR DE APRIETE (NM)	Ø ELEMENTO A FIJAR	MÍN. ESPESOR MATERIAL BASE	DISTANCIA MIN. AL BORDE "A"	DISTANCIA MIN. ENTRE EJES "B"	EXTRACCIÓN HORMIGÓN NO-FISURADO	CIZALLADURA HORMIGÓN NO-FISURADO
AZAMT06	M6 x 50	1	12	60	48	10	7	7	100	62	125	535	351
AZAMT08	M8 x 60	10	14	65	50	13	15	9	100	65	130	575	640
AZAMT10	M10 x 80	20	16	75	58	17	30	12	102	80	155	743	891
AZAMT12	M12 x 100	25	20	90	72	19	50	14	122	95	185	971	1473
AZAMT16	M16 x 140	30	25	125	107	24	120	18	192	145	290	1334	2744

ZA-TL

Tornillo largo

CÓDIGO	MXL	ESPESOR MÁX. A FIJAR	Ø BROCA	PROFUNDIDAD MÍN. DE TALADRO	PROFUNDIDAD MIN. DEL ANCLAJE	LLAVE DE INSTALACIÓN	PAR DE APRIETE (NM)	Ø ELEMENTO A FIJAR	MÍN. ESPESOR MATERIAL BASE	DISTANCIA MIN. AL BORDE "A"	DISTANCIA MIN. ENTRE EJES "B"	EXTRACCIÓN HORMIGÓN NO-FISURADO	CIZALLADURA HORMIGÓN NO-FISURADO
ZT06L10	M6 x 60	10	12	60	48	10	7	7	100	62	125	535	351
ZT06L30	M6 x 80	30	12	60	48	10	7	7	100	62	125	535	351
ZT08L15	M8 x 70	15	14	65	50	13	15	9	100	65	130	575	640
ZT08L35	M8 x 90	35	14	65	50	13	15	9	100	65	130	575	640
ZT08L45	M8 x 100	45	14	65	50	13	15	9	100	65	130	575	640
ZT10L10	M10 x 70	10	16	75	58	17	30	12	102	80	155	743	891
ZT10L30	M10 x 90	30	16	75	58	17	30	12	102	80	155	743	891
ZT10L50	M10 x 110	50	16	75	58	17	30	12	102	80	155	743	891
ZT10L80	M10 x 140	80	16	75	58	17	30	12	102	80	155	743	891
ZT12L15	M12 x 90	15	20	90	72	19	50	14	122	95	185	971	1473
ZT12L45	M12 x 120	45	20	90	72	19	50	14	122	95	185	971	1473
ZT12L65	M12 x 140	65	20	90	72	19	50	14	122	95	185	971	1473

ZA-PR

Tornillo largo con prolongador

CÓDIGO	MXL	ESPESOR MÁX. A FIJAR	Ø BROCA	PROFUNDIDAD MÍN. DE TALADRO	PROFUNDIDAD MIN. DEL ANCLAJE	LLAVE DE INSTALACIÓN	PAR DE APRIETE (NM)	Ø ELEMENTO A FIJAR	MÍN. ESPESOR MATERIAL BASE	DISTANCIA MIN. AL BORDE "A"	DISTANCIA MIN. ENTRE EJES "B"	EXTRACCIÓN HORMIGÓN NO-FISURADO	CIZALLADURA HORMIGÓN NO-FISURADO
ZP06C40	M6 x 90	40	12	60	48	10	7	14	100	62	125	535	351
ZP08C15	M8 x 70	15	14	65	50	13	7	16	100	65	130	575	640
ZP08C45	M8 x 100	45	14	65	50	13	30	16	100	80	130	575	640
ZP10C50	M10 x 110	50	16	75	58	17	30	18	102	80	155	743	891
ZP10C80	M10 x 140	80	16	75	58	17	30	18	102	80	155	743	891
ZP12C15	M12 x 90	15	20	90	72	19	50	22	122	95	185	971	1473
ZP12C65	M12 x 140	65	20	90	72	19	50	22	122	95	185	971	1473

ZA-ES

Espárrago

CÓDIGO	MXL	ESPESOR MÁX. A FIJAR	Ø BROCA	PROFUNDIDAD MÍN. DE TALADRO	PROFUNDIDAD MIN. DEL ANCLAJE	LLAVE DE INSTALACIÓN	PAR DE APRIETE (NM)	Ø ELEMENTO A FIJAR	MÍN. ESPESOR MATERIAL BASE	DISTANCIA MIN. AL BORDE "A"	DISTANCIA MIN. ENTRE EJES "B"	EXTRACCIÓN HORMIGÓN NO-FISURADO	CIZALLADURA HORMIGÓN NO-FISURADO
AZAME06	M6 x 60	1	12	60	48	10	7	7	100	62	125	415	246
AZAME08	M8 x 70	10	14	65	50	13	15	9	100	65	130	575	448
AZAME10	M10 x 100	30	16	75	58	17	30	12	102	80	155	743	709
AZAME12	M12 x 120	30	20	90	72	19	50	14	122	95	185	971	1031
AZAME16	M16 x 140	12	25	125	107	24	120	18	192	145	290	1334	1920

ZA-GA Gancho

CÓDIGO	MXL	ABERTURA GANCHO	Ø BROCA	PROFUNDIDAD MÍN. DE TALADRO	PROFUNDIDAD MIN. DEL ANCLAJE	LLAVE DE INSTALACIÓN	PAR DE APRIETE (NM)	Ø ELEMENTO A FIJAR	MÍN. ESPESOR MATERIAL BASE	DISTANCIA MIN. AL BORDE "A"	DISTANCIA MIN. ENTRE EJES "B"	EXTRACCIÓN HORMIGÓN NO-FISURADO	CIZALLADURA HORMIGÓN NO-FISURADO
AZAMG06	M6 x 48	10	12	60	48	10	7	-	100	62	125	73	-
AZAMG08	M8 x 50	13	14	65	50	13	15	-	100	65	130	146	-
AZAMG10	M10 x 58	14	16	75	58	17	30	-	102	80	155	243	-
AZAMG12	M12 x 72	22	20	90	72	19	50	-	122	95	185	316	-

ZA-GF Gancho forjado

CÓDIGO	MXL	ABERTURA GANCHO	Ø BROCA	PROFUNDIDAD MÍN. DE TALADRO	PROFUNDIDAD MIN. DEL ANCLAJE	LLAVE DE INSTALACIÓN	PAR DE APRIETE (NM)	Ø ELEMENTO A FIJAR	MÍN. ESPESOR MATERIAL BASE	DISTANCIA MIN. AL BORDE "A"	DISTANCIA MIN. ENTRE EJES "B"	EXTRACCIÓN HORMIGÓN NO-FISURADO	CIZALLADURA HORMIGÓN NO-FISURADO
AZAMGF006	M6 x 60	10	12	60	48	10	7	-	100	62	125	84	-
AZAMGF008	M8 x 70	11	14	65	50	13	15	-	100	65	130	155	-
AZAMGF010	M10 x 100	14	16	75	58	17	30	-	102	80	155	284	-
AZAMGF012	M12 x 120	18	20	90	72	19	50	-	122	95	185	396	-

ZA-AR Argolla

CÓDIGO	MXL	Ø OJO	Ø BROCA	PROFUNDIDAD MÍN. DE TALADRO	PROFUNDIDAD MIN. DEL ANCLAJE	LLAVE DE INSTALACIÓN	PAR DE APRIETE (NM)	Ø ELEMENTO A FIJAR	MÍN. ESPESOR MATERIAL BASE	DISTANCIA MIN. AL BORDE "A"	DISTANCIA MIN. ENTRE EJES "B"	EXTRACCIÓN HORMIGÓN NO-FISURADO	CIZALLADURA HORMIGÓN NO-FISURADO
AZAMA06	M6 x 48	10	12	60	48	10	7	-	100	62	125	73	-
AZAMA08	M8 x 50	13	14	65	50	13	15	-	100	65	130	146	-
AZAMA10	M10 x 58	14	16	75	58	17	30	-	102	80	155	243	-
AZAMA12	M12 x 72	22	20	90	72	19	50	-	122	95	185	316	-

ZA-AF Argolla forjada

CÓDIGO	MXL	Ø OJO	Ø BROCA	PROFUNDIDAD MÍN. DE TALADRO	PROFUNDIDAD MIN. DEL ANCLAJE	LLAVE DE INSTALACIÓN	PAR DE APRIETE (NM)	Ø ELEMENTO A FIJAR	MÍN. ESPESOR MATERIAL BASE	DISTANCIA MIN. AL BORDE "A"	DISTANCIA MIN. ENTRE EJES "B"	EXTRACCIÓN HORMIGÓN NO-FISURADO	CIZALLADURA HORMIGÓN NO-FISURADO
AZAMAF006	M6 x 48	10	12	60	48	10	7	-	100	62	125	204	-
AZAMAF008	M8 x 50	12	14	65	50	13	15	-	100	65	130	555	-
AZAMAF010	M10 x 58	14	16	75	58	17	30	-	102	80	155	743	-
AZAMAF012	M12 x 72	17	20	90	72	19	50	-	122	95	185	820	-

AC Anclaje de acero con aletas para cargas altas

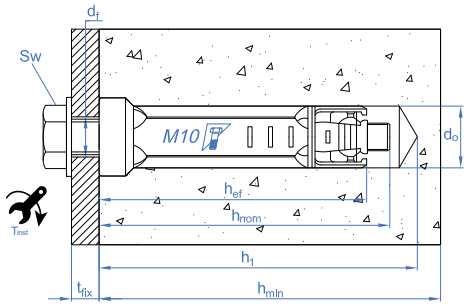

AC-CA Cápsula

CÓDIGO	MXL	ESPESOR MÁX. A FIJAR	Ø BROCA	PROFUNDIDAD MÍN. DE TALADRO	PROFUNDIDAD MIN. DEL ANCLAJE	LLAVE DE INSTALACIÓN	PAR DE APRIETE (NM)	Ø ELEMENTO A FIJAR	MÍN. ESPESOR MATERIAL BASE	DISTANCIA MIN. AL BORDE "A"	DISTANCIA MIN. ENTRE EJES "B"	EXTRACCIÓN HORMIGÓN NO-FISURADO	CIZALLADURA HORMIGÓN NO-FISURADO
AACCA06	M6 x 40	-	10	55	40	10	10	7	100	60	120	143	351
AACCA08	M8 x 50	-	14	70	50	13	25	9	100	75	150	163	640
AACCA10	M10 x 60	-	16	80	60	17	50	12	120	90	180	510	1014
AACCA12	M12 x 80	-	20	90	80	19	85	14	160	120	240	602	1473
AACCA16	M16 x 100	-	25	115	100	24	120	18	200	150	300	837	2744

AC-CI Cápsula inoxidable A4

CÓDIGO	MXL	ESPESOR MÁX. A FIJAR	Ø BROCA	PROFUNDIDAD MÍN. DE TALADRO	PROFUNDIDAD MIN. DEL ANCLAJE	LLAVE DE INSTALACIÓN	PAR DE APRIETE (NM)	Ø ELEMENTO A FIJAR	MÍN. ESPESOR MATERIAL BASE	DISTANCIA MIN. AL BORDE "A"	DISTANCIA MIN. ENTRE EJES "B"	EXTRACCIÓN HORMIGÓN NO-FISURADO	CIZALLADURA HORMIGÓN NO-FISURADO
AACCI06	M6 x 40	-	10	55	40	10	10	7	100	60	120	143	329
AACCI08	M8 x 50	-	14	70	50	13	25	9	100	75	150	163	600
AACCI10	M10 x 60	-	16	80	60	17	50	12	120	90	180	510	950
AACCI12	M12 x 80	-	20	90	80	19	85	14	160	120	240	602	1381

AC-TO Tornillo 6.8

CÓDIGO	MXL	ESPESOR MÁX. A FIJAR	Ø BROCA	PROFUNDIDAD MÍN. DE TALADRO	PROFUNDIDAD MIN. DEL ANCLAJE	LLAVE DE INSTALACIÓN	PAR DE APRIETE (NM)	Ø ELEMENTO A FIJAR	MÍN. ESPESOR MATERIAL BASE	DISTANCIA MIN. AL BORDE "A"	DISTANCIA MIN. ENTRE EJES "B"	EXTRACCIÓN HORMIGÓN NO-FISURADO	CIZALLADURA HORMIGÓN NO-FISURADO
AACTO06	M6 x 50	8	10	55	40	10	10	7	100	60	120	143	351
AACTO08	M8 x 60	8	14	70	50	13	25	9	100	75	150	163	640
AACTO10	M10 x 70	8	16	80	60	17	50	12	120	90	180	510	1014
AACTO12	M12 x 125	18	20	90	80	19	85	14	160	120	240	602	1473
AACTO16	M16 x 125	17	25	115	100	24	120	18	200	150	300	837	2744

AC-ES Espárrago

CÓDIGO	MXL	ESPESOR MÁX. A FIJAR	Ø BROCA	PROFUNDIDAD MÍN. DE TALADRO	PROFUNDIDAD MIN. DEL ANCLAJE	LLAVE DE INSTALACIÓN	PAR DE APRIETE (NM)	Ø ELEMENTO A FIJAR	MÍN. ESPESOR MATERIAL BASE	DISTANCIA MIN. AL BORDE "A"	DISTANCIA MIN. ENTRE EJES "B"	EXTRACCIÓN HORMIGÓN NO-FISURADO	CIZALLADURA HORMIGÓN NO-FISURADO
AACES06	M6 x 60	8	10	55	40	10	10	7	100	60	120	143	246
AACES08	M8 x 70	8	14	70	50	13	25	9	100	75	150	163	448
AACES10	M10 x 80	8	16	80	60	17	50	12	120	90	180	510	709
AACES12	M12 x 115	17	20	90	80	19	85	14	160	120	240	602	1031

AC-GA Gancho forjado

CÓDIGO	MXL	ABERTURA GANCHO	Ø BROCA	PROFUNDIDAD MÍN. DE TALADRO	PROFUNDIDAD MIN. DEL ANCLAJE	LLAVE DE INSTALACIÓN	PAR DE APRIETE (NM)	Ø ELEMENTO A FIJAR	MÍN. ESPESOR MATERIAL BASE	DISTANCIA MIN. AL BORDE "A"	DISTANCIA MIN. ENTRE EJES "B"	EXTRACCIÓN HORMIGÓN NO-FISURADO	CIZALLADURA HORMIGÓN NO-FISURADO
AACGA06	M6 x 55	10	10	55	40	10	10	-	100	60	120	82	-
AACGA08	M8 x 60	11	14	70	50	13	25	-	100	75	150	153	-
AACGA10	M10 x 73	14	16	80	60	17	50	-	120	90	180	286	-
AACGA12	M12 x 90	18	20	90	80	19	85	-	160	120	240	398	-

AC-AR Argolla forjada

CÓDIGO	MXL	Ø OJO	Ø BROCA	PROFUNDIDAD MÍN. DE TALADRO	PROFUNDIDAD MIN. DEL ANCLAJE	LLAVE DE INSTALACIÓN	PAR DE APRIETE (NM)	Ø ELEMENTO A FIJAR	MÍN. ESPESOR MATERIAL BASE	DISTANCIA MIN. AL BORDE "A"	DISTANCIA MIN. ENTRE EJES "B"	EXTRACCIÓN HORMIGÓN NO-FISURADO	CIZALLADURA HORMIGÓN NO-FISURADO
AACAR06	M6 x 55	10	10	55	40	10	10	-	100	60	120	204	-
AACAR08	M8 x 60	12	14	70	50	13	25	-	100	75	150	378	-
AACAR10	M10 x 73	14	16	80	60	17	50	-	120	90	180	765	-
AACAR12	M12 x 90	17	20	90	80	19	85	-	160	120	240	816	-

HI Anclaje antigiro para cargas altas

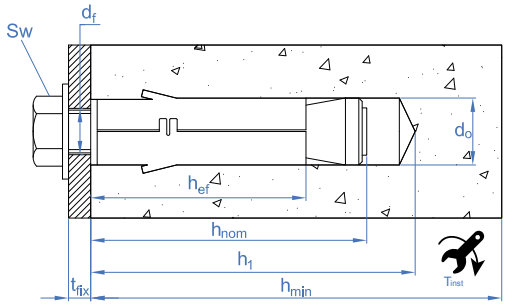

HI-CA Cápsula

CÓDIGO	MXL	ESPESOR MÁX. A FIJAR	Ø BROCA	PROFUNDIDAD MÍN. DE TALADRO	PROFUNDIDAD MIN. DEL ANCLAJE	LLAVE DE INSTALACIÓN	PAR DE APRIETE (NM)	Ø ELEMENTO A FIJAR	MÍN. ESPESOR MATERIAL BASE	DISTANCIA MIN. AL BORDE "A"	DISTANCIA MIN. ENTRE EJES "B"	EXTRACCIÓN HORMIGÓN NO-FISURADO	CIZALLADURA HORMIGÓN NO-FISURADO
AHICA0645	M6 x 45	-	12	60	45	10	10	7	100	45	90	335	402
AHICA0855	M8 x 55	-	14	65	50	13	20	9	100	55	105	422	507
AHICA1065	M10 x 65	-	16	75	60	17	40	12	100	70	135	615	739
AHICA1275	M12 x 75	-	20	90	70	19	65	14	110	85	165	832	1841
AHICA1690	M16 x 90	-	24	105	100	24	150	18	140	105	210	1194	2866

HI-CI Cápsula inoxidable A2

CÓDIGO	MXL	ESPESOR MÁX. A FIJAR	Ø BROCA	PROFUNDIDAD MÍN. DE TALADRO	PROFUNDIDAD MIN. DEL ANCLAJE	LLAVE DE INSTALACIÓN	PAR DE APRIETE (NM)	Ø ELEMENTO A FIJAR	MÍN. ESPESOR MATERIAL BASE	DISTANCIA MIN. AL BORDE "A"	DISTANCIA MIN. ENTRE EJES "B"	EXTRACCIÓN HORMIGÓN NO-FISURADO	CIZALLADURA HORMIGÓN NO-FISURADO
AHICI0645	M6 x 60	-	12	60	45	10	10	7	100	45	90	369	329
AHICI0855	M8 x 65	-	14	65	50	13	20	9	100	55	105	555	600
AHICI1065	M10 x 81	-	16	75	60	17	40	12	100	70	135	721	865

HI-TO Tornillo 8.8

CÓDIGO	MXL	ESPESOR MÁX. A FIJAR	Ø BROCA	PROFUNDIDAD MÍN. DE TALADRO	PROFUNDIDAD MIN. DEL ANCLAJE	LLAVE DE INSTALACIÓN	PAR DE APRIETE (NM)	Ø ELEMENTO A FIJAR	MÍN. ESPESOR MATERIAL BASE	DISTANCIA MIN. AL BORDE "A"	DISTANCIA MIN. ENTRE EJES "B"	EXTRACCIÓN HORMIGÓN NO-FISURADO	CIZALLADURA HORMIGÓN NO-FISURADO
AHITO0645	M6 x 50	8	12	60	45	10	10	7	100	45	90	335	402
AHITO0855	M8 x 60	15	14	65	50	13	20	9	100	55	105	422	507
AHITO1065	M10 x 80	23	16	75	60	17	40	12	100	70	135	615	739
AHITO1275	M12 x 100	30	20	90	70	19	65	14	110	85	165	832	1841
AHITO1690	M16 x 110	17	24	105	100	24	150	18	140	105	210	1194	2866

HI-GA Ganch forjado

CÓDIGO	MXL	ABERTURA GANCHO	Ø BROCA	PROFUNDIDAD MÍN. DE TALADRO	PROFUNDIDAD MIN. DEL ANCLAJE	LLAVE DE INSTALACIÓN	PAR DE APRIETE (NM)	Ø ELEMENTO A FIJAR	MÍN. ESPESOR MATERIAL BASE	DISTANCIA MIN. AL BORDE "A"	DISTANCIA MIN. ENTRE EJES "B"	EXTRACCIÓN HORMIGÓN NO-FISURADO	CIZALLADURA HORMIGÓN NO-FISURADO
AHIGA0645	M6 x 55	10	12	60	45	10	10	-	100	45	90	84	-
AHIGA0855	M8 x 60	11	14	65	50	13	20	-	100	55	105	155	-
AHIGA1065	M10 x 73	14	16	75	60	17	40	-	100	70	135	284	-
AHIGA1275	M12 x 90	18	20	90	70	19	65	-	110	85	165	396	-
AHIGA1690	M16 x 110	19	24	105	100	24	150	-	140	105	210	681	-

HI-AR Argolla forjada

CÓDIGO	MXL	Ø OJO	Ø BROCA	PROFUNDIDAD MÍN. DE TALADRO	PROFUNDIDAD MIN. DEL ANCLAJE	LLAVE DE INSTALACIÓN	PAR DE APRIETE (NM)	Ø ELEMENTO A FIJAR	MÍN. ESPESOR MATERIAL BASE	DISTANCIA MIN. AL BORDE "A"	DISTANCIA MIN. ENTRE EJES "B"	EXTRACCIÓN HORMIGÓN NO-FISURADO	CIZALLADURA HORMIGÓN NO-FISURADO
AHIAR0645	M6 x 60	10	12	60	45	10	10	-	100	45	90	204	-
AHIAR0855	M8 x 65	12	14	65	50	13	20	-	100	55	105	422	-
AHIAR1065	M10 x 81	14	16	75	60	17	40	-	100	70	135	615	-
AHIAR1275	M12 x 98	17	20	90	70	19	65	-	110	85	165	820	-
AHIAR1690	M16 x 120	23	24	105	100	24	150	-	140	105	210	1194	-

EPS Anclaje metálico para fijar marcos de puertas y ventanas

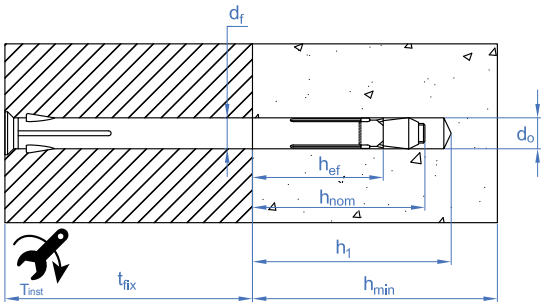

EPS Anclaje metálico para fijar marcos de puertas y ventanas

CÓDIGO	MXL	ESPESOR MÁX. A FIJAR	Ø BROCA	PROFUNDIDAD MÍN. DE TALADRO	PROFUNDIDAD MIN. DEL ANCLAJE	PAR DE APRIETE (NM)	Ø ELEMENTO A FIJAR	MÍN. ESPESOR MATERIAL BASE	EXTRACCIÓN HORMIGÓN NO-FISURADO	CIZALLADURA HORMIGÓN FISURADO
EPS6072	M6 x 72	40	10	60	40	4	10	70	170	24
EPS6092	M6 x 92	60	10	60	40	4	10	70	170	24
EPS6112	M6 x 112	80	10	60	40	4	10	70	170	24
EPS6132	M6 x 132	100	10	60	40	4	10	70	170	24
EPS6152	M6 x 152	120	10	60	40	4	10	70	170	24
EPS6182	M6 x 182	150	10	60	40	4	10	70	170	24

TRA Taco elástico para la fijación de rastreles

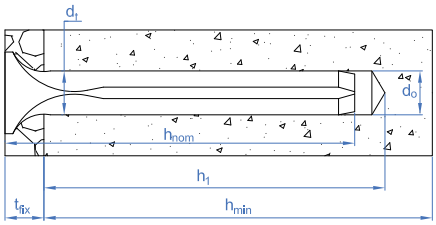

TRA Taco elástico para la fijación de rastreles

CÓDIGO	MXL	ESPESOR MÁX. A FIJAR	Ø BROCA	PROFUNDIDAD MÍN. DE TALADRO	PROFUNDIDAD MIN. DEL ANCLAJE	Ø ELEMENTO A FIJAR	MÍN. ESPESOR MATERIAL BASE	EXTRACCIÓN HORMIGÓN NO-FISURADO	CIZALLADURA HORMIGÓN FISURADO
TRA6050	6 x 50	20	6	40	30	6	35	40	30
TRA6060	6 x 60	30	6	40	30	6	35	40	30
TRA6080	6 x 80	50	6	40	30	6	35	40	30
TRA8070	8 x 70	30	8	50	40	8	45	50	40
TRA8090	8 x 90	50	8	50	40	8	45	50	40
TRA8110	8 x 110	70	8	50	40	8	45	50	40
TRA8130	8 x 130	90	8	50	40	8	45	50	40
TRA8150	8 x 150	110	8	50	40	8	45	50	40

MO Anclaje químico, grandes cargas, para elementos macizos y huecos.

INSTALACIÓN EN HORMIGÓN

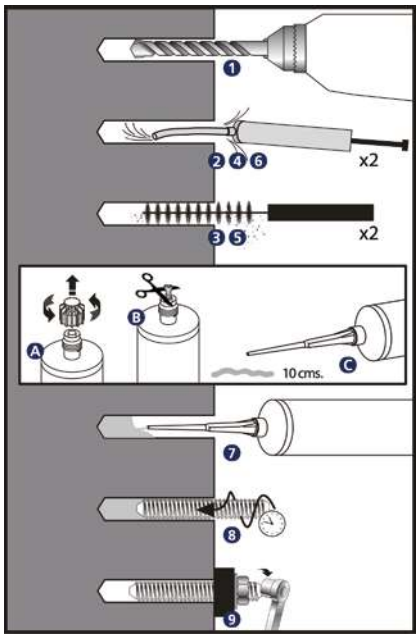

❶ TALADRAR

Comprobar que:

- El hormigón esté bien compactado y sin poros significativos.
- El producto sea admisible en taladros secos, húmedos o inundados.
- La temperatura de los cartuchos sea la adecuada (revisar tabla).
- La temperatura del material base sea la adecuada (revisar tabla).

Taladro en posición percusión o martillo.
Taladrar a diámetro y profundidad especificados en la ficha de cada producto.

❷ - ❻ SOPLAR Y LIMPIAR

Limpiar el agujero de restos de polvo y fragmentos del taladrado según indicaciones del gráfico. Utilizar la bomba de aire y el cepillo. En caso de que el producto no sea admisible para taladros inundados y el taladro contenga agua en su interior, ésta debe ser eliminada antes de inyectar la resina.

A - B* - C ABRIR CARTUCHO

Roscar la cánula en el cartucho y colocar el conjunto en la pistola de aplicación. Apretar el gatillo hasta conseguir que el mortero salga por la punta de un color gris uniforme, sin irisaciones (indica mezcla incorrecta); desechar las dos primeras emboladas de cada cartucho, que no serán utilizadas para fijaciones. * En los cartuchos de 300 ml cortar el extremo de la bolsa, por detrás de la grapa de cierre. ** Valido solo para cartuchos de 300 y 410 ml. Para MOPURE y MOPUR3 consultar ficha técnica.

❼ APLICAR MORTERO

Insertar la cánula hasta el fondo del taladro y aplicar mortero; ir retirando la cánula lentamente, asegurándose de que no quedan burbujas de aire.
Rellenar el taladro hasta ½ a ¾ de su profundidad.
En caso de que no se use completamente el cartucho dejar la cánula montada. Cambiarla solo en el caso de que se vaya a utilizar de nuevo transcurrido el tiempo de manipulación, volviendo a desechar las dos primeras emboladas.

❽ INSTALAR

Introducir el espárrago a instalar con la mano, roscando ligeramente, hasta el fondo del taladro, asegurándose de que el mortero cubre los filetes de rosca. La introducción del anclaje debe realizarse dentro del tiempo de manipulación. Se debe observar rebose del mortero en la boca del taladro para asegurar que el hueco entre el espárrago y el taladro queda rellenado completamente.

❾ APLICAR PAR DE APRIETE INSTALAR

Una vez transcurrido el tiempo de curado aplicar el par de apriete, no excediendo el valor indicado en la tabla.

INSTALACIÓN EN LADRILLOS

❶ TALADRAR

Comprobar que el ladrillo esté en buen estado y sin poros significativos.
- El producto sea admisible en taladros secos, húmedos o inundados.
- El que la temperatura de los cartuchos sea la adecuada (revisar tabla).
- El que la temperatura del material base sea la adecuada (revisar tabla).

Taladro en posición de rotación.
Taladrar a diámetro y profundidad especificados en la ficha de cada producto

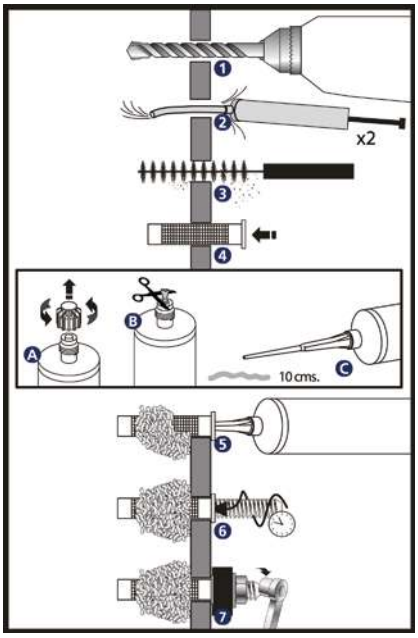

❷ - ❻ SOPLAR Y LIMPIAR

Limpiar el agujero de restos de polvo y fragmentos del taladrado según indicaciones del gráfico.
Si el taladro tiene agua en su interior ésta debe ser eliminada antes de inyectar la resina.

❹ COLOCAR TAMIZ (S)

Insertar el tamiz de plástico o metálico en el taladro de forma que quede rasante con la superficie del material base.

A - B* - C ABRIR CARTUCHO**

Roscar la cánula en el cartucho y colocar el conjunto en la pistola de aplicación. Apretar el gatillo hasta conseguir que el mortero salga por la punta de un color gris uniforme, sin irisaciones (indica mezcla incorrecta); desechar las dos primeras emboladas de cada cartucho, que no serán utilizadas para fijaciones. *En los cartuchos de 170 ml y 300 ml cortar el extremo de la bolsa, por detrás de la grapa de cierre.
** Valido solo para cartuchos de 300 y 410 ml. Para MOPURE y MOPUR3 consultar ficha técnica..

❺ APLICAR MORTERO

Insertar la cánula hasta el fondo del tamiz y aplicar mortero; ir retirando la cánula lentamente, asegurándose de que no quedan burbujas de aire. Rellenar el tamiz por completo.
En caso de que no se use completamente el cartucho dejar la cánula montada. Cambiarla solo en el caso de que se vaya a utilizar de nuevo transcurrido el tiempo de manipulación, volviendo a desechar las dos primeras emboladas.

❽ INSTALAR

Introducir el espárrago a instalar con la mano, roscando ligeramente, hasta el fondo del taladro, asegurándose de que el mortero cubre los filetes de rosca. La introducción del anclaje debe realizarse dentro del tiempo de manipulación. Se debe observar rebose del mortero en la boca del tamiz para asegurar que el hueco entre el espárrago y el taladro queda rellenado completamente.

❼ APLICAR PAR DE APRIETE

Una vez transcurrido el tiempo de curado aplicar el par de apriete, no excediendo el valor indicado en la tabla

INSTALACIÓN CON TAMIZ PLÁSTICO

MÉTRICA	M8	M10	M12
DIÁMETRO EXTERIOR DEL TAMIZ	15	15	20
LONGITUD DEL AGUJERO	90	90	90
TAMIZ PLÁSTICO	MOTN15085	MOTN15085	MOTN20085

INSTALACIÓN CON TAMIZ ROSCADO

MÉTRICA	M8	M10	M12
DIÁMETRO EXTERIOR DEL TAMIZ	15	20	20
LONGITUD DEL AGUJERO	90	90	90
TAMIZ ROSCADO	MOTRO08	MOTR010	MOTRO12
TAMIZ PLÁSTICO	MOTN15085	MOTN20085	MOTN20085

TIEMPOS MANIPULACIÓN/CURADO

Minutos

		0 / 5	5 / 10	10 / 15	15 / 20	20 / 25	25, 30	30 / 35	35 / 40	+40
MO-P	MANIPULACIÓN	18	12	6	6	4	3	2	1,5	1,5
	CURADO	120	120	80	80	40	30	20	15	10
MO-PS	MANIPULACIÓN	18	10	6	6	5	4	4	--	--
	CURADO	145	145	85	85	40	35	35	--	--
MO-PSP	MANIPULACIÓN	18	10	6	6	5	4	4	--	--
	CURADO	145	145	85	85	40	35	35	--	--
MO-V	MANIPULACIÓN	18	12	6	6	4	3	2	1,5	1,5
	CURADO	120	120	80	80	40	30	20	15	10
MO-VS	MANIPULACIÓN	18	10	6	6	5	4	4	--	--
	CURADO	145	145	85	85	50	40	35	--	--
MO-H	MANIPULACIÓN	--	10	8	6	5	4	--	--	--
	CURADO	--	145	85	75	50	40	--	--	--
MO-HW	MANIPULACIÓN	10	5	5	5	100 s	--	--	--	--
	CURADO	75	50	50	50	20	--	--	--	--
MOPU-RE	MANIPULACIÓN	--	20	20	15	11	8	6	4	3
	CURADO	--	1440	720	480	420	360	300	240	180
MO-PUR3	MANIPULACIÓN	300	150	40	25	18	12	8	6	--
	CURADO	1440	1440	1080	720	480	360	240	120	--
MO-PU	MANIPULACIÓN	18	12	6	6	4	3	2	1,5	1,5
	CURADO	120	120	80	80	40	30	20	15	10

ANFA

Anclaje para andamios y fachadas

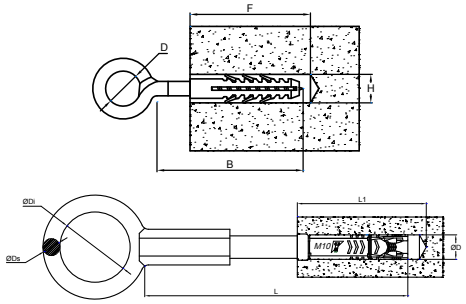

AN-23

Diámetro de ojo 23 mm

CÓDIGO	MXL	Ø BROCA	PROFUNDIDAD MÍN. DE TALADRO	PROFUNDIDAD MIN. DEL ANCLAJE	MÍN. ESPESOR MATERIAL BASE	Ø OJO	VÁLIDO PARA	EXTRACCIÓN HORMIGÓN NO-FISURADO
ANFA2309	12 x 90	14 o 16	100	90	130	23	TCSO Ø14 o Ø16	119
ANFA2312	12 x 120	14 o 16	130	120	160	23	TCSO Ø14 o Ø16	119
ANFA2316	12 x 160	14 o 16	170	160	200	23	TCSO Ø14 o Ø16	119
ANFA2319	12 x 190	14 o 16	200	190	230	23	TCSO Ø14 o Ø16	119
ANFA2323	12 x 230	14 o 16	240	230	270	23	TCSO Ø14 o Ø16	119
ANFA2330	12 x 300	14 o 16	310	300	340	23	TCSO Ø14 o Ø16	119
ANFA2335	12 x 350	14 o 16	360	350	390	23	TCSO Ø14 o Ø16	119

AN-51

Diámetro de ojo 51 mm

CÓDIGO	MXL	Ø BROCA	PROFUNDIDAD MÍN. DE TALADRO	PROFUNDIDAD MIN. DEL ANCLAJE	MÍN. ESPESOR MATERIAL BASE	Ø OJO	VÁLIDO PARA	EXTRACCIÓN HORMIGÓN NO-FISURADO
ANFA5114	12 x 140	14 o 16	150	140	180	51	TCSO Ø14 o Ø16	119
ANFA5116	12 x 160	14 o 16	170	160	200	51	TCSO Ø14 o Ø16	119
ANFA5120	12 x 200	14 o 16	210	200	240	51	TCSO Ø14 o Ø16	119
ANFA5124	12 x 240	14 o 16	250	240	280	51	TCSO Ø14 o Ø16	119

AN-50 CT

Diámetro de ojo 50 mm + cápsula Zamak M10

CÓDIGO	MXL	PROFUNDIDAD MÍN. DE TALADRO	MÍN. ESPESOR MATERIAL BASE	Ø OJO	EXTRACCIÓN HORMIGÓN NO-FISURADO
ANFAZ5021	M10 x 210	120	160	50	200

CA

Cápsula de anclaje químico

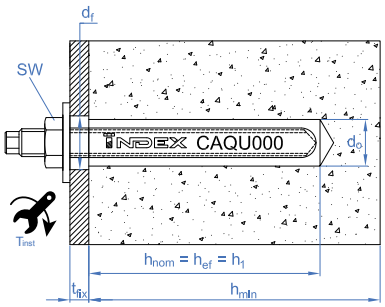

CA-QU

Resina de epoxi-acrilato, cuarzo y catalizador. Homologado ETE Opción 8

CÓDIGO	MXL	ESPESOR MÁX. A FIJAR	Ø BROCA	PROFUNDIDAD MÍN. DE TALADRO	PROFUNDIDAD MIN. DEL ANCLAJE	LLAVE DE INSTALACIÓN	PAR DE APRIETE (NM)	Ø ELEMENTO A FIJAR	MÍN. ESPESOR MATERIAL BASE	DISTANCIA MIN. AL BORDE "A"	DISTANCIA MIN. ENTRE EJES "B"	EXTRACCIÓN HORMIGÓN NO-FISURADO	CIZALLADURA HORMIGÓN NO-FISURADO
CAQU008	8 x 80	17	10	80	80	13	10	9	110	120	240	809	524
CAQU010	10 x 90	25	12	90	90	17	20	12	120	90	180	1214	815
CAQU012	12 x 110	32	14	110	110	19	40	14	140	110	220	1618	1223
CAQU016	16 x 125	44	18	125	125	24	80	18	160	125	250	2023	2272
CAQU020	20 x 170	66	25	170	170	30	120	22	220	170	340	3034	3553
CAQU024	24 x 210	62	28	210	210	36	180	26	260	210	420	3641	5126
CAQU030	30 x 280	22	35	280	280	46	280	33	360	280	560	5461	8496

T-NUX

Taco de nylon universal de alto rendimiento

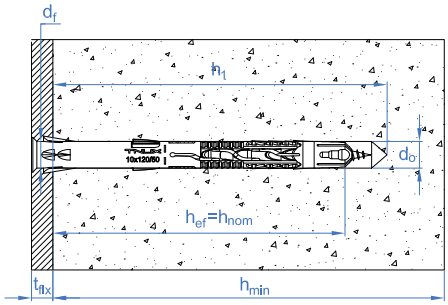

T-NUX A

Cabeza avellanada. Homologado ETE Opción 7

CÓDIGO	MXL	ESPESOR MÁX. A FIJAR	Ø BROCA	PROFUNDIDAD MÍN. DE TALADRO	PROFUNDIDAD MIN. DEL ANCLAJE	LLAVE DE INSTALACIÓN	Ø ELEMENTO A FIJAR	MÍN. ESPESOR MATERIAL BASE	DISTANCIA MIN. AL BORDE "A"	DISTANCIA MIN. ENTRE EJES "B"	EXTRACCIÓN HORMIGÓN NO-FISURADO	CIZALLADURA HORMIGÓN NO-FISURADO
TNUXA08060	8 x 60	-	8	70	70	TX30	8 - 8,5	100	60	100	141	263
TNUXA08080	8 x 80	10	8	90	70	TX30	8 - 8,5	100	60	100	141	263
TNUXA08100	8 x 100	30	8	90	70	TX30	8 - 8,5	100	60	100	141	263
TNUXA08120	8 x 120	50	8	90	70	TX30	8 - 8,5	100	60	100	141	263
TNUXA10060	10 x 60	-	10	70	70	TX40	10 - 11	100	60	100	202	364
TNUXA10080	10 x 80	10	10	90	70	TX40	10 - 11	100	70	100	202	364
TNUXA10100	10 x 100	30	10	90	70	TX40	10 - 11	100	70	100	202	364
TNUXA10120	10 x 120	50	10	90	70	TX40	10 - 11	100	70	100	202	364
TNUXA10140	10 x 140	70	10	90	70	TX40	10 - 11	100	70	100	202	364
TNUXA10160	10 x 160	90	10	90	70	TX40	10 - 11	100	70	100	202	364
TNUXA10180	10 x 180	110	10	90	70	TX40	10 - 11	100	70	100	202	364
TNUXA10200	10 x 200	130	10	90	70	TX40	10 - 11	100	70	100	202	364
TNUXA10230	10 x 230	160	10	90	70	TX40	10 - 11	100	70	100	202	364

T-NUX A A4

Inoxidable A4. Cabeza avellanada. Homologado ETE Opción 7

CÓDIGO	MXL	ESPESOR MÁX. A FIJAR	Ø BROCA	PROFUNDIDAD MÍN. DE TALADRO	PROFUNDIDAD MIN. DEL ANCLAJE	LLAVE DE INSTALACIÓN	Ø ELEMENTO A FIJAR	MÍN. ESPESOR MATERIAL BASE	DISTANCIA MIN. AL BORDE "A"	DISTANCIA MIN. ENTRE EJES "B"	EXTRACCIÓN HORMIGÓN NO-FISURADO	CIZALLADURA HORMIGÓN NO-FISURADO
TNXA408080	8 x 80	10	8	90	70	TX30	8 - 8,5	100	60	100	141	307
TNXA408100	8 x 100	30	8	90	70	TX30	8 - 8,5	100	60	100	141	307
TNXA408120	8 x 120	50	8	90	70	TX30	8 - 8,5	100	60	100	141	307
TNXA410080	10 x 80	10	10	90	70	TX40	10 - 11	100	70	100	202	425
TNXA410100	10 x 100	30	10	90	70	TX40	10 - 11	100	70	100	202	425
TNXA410120	10 x 120	50	10	90	70	TX40	10 - 11	100	70	100	202	425
TNXA410140	10 x 140	70	10	90	70	TX40	10 - 11	100	70	100	202	425

T-NUX E

Cabeza hexagonal. Homologado ETE Opción 7

CÓDIGO	MXL	ESPESOR MÁX. A FIJAR	Ø BROCA	PROFUNDIDAD MÍN. DE TALADRO	PROFUNDIDAD MIN. DEL ANCLAJE	LLAVE DE INSTALACIÓN	Ø ELEMENTO A FIJAR	MÍN. ESPESOR MATERIAL BASE	DISTANCIA MIN. AL BORDE "A"	DISTANCIA MIN. ENTRE EJES "B"	EXTRACCIÓN HORMIGÓN NO-FISURADO	CIZALLADURA HORMIGÓN NO-FISURADO
TNUXE08060	8 x 60	-	8	70	70	SW10/TX30	8 - 8,5	100	60	100	141	263
TNUXE08080	8 x 80	10	8	90	70	SW10/TX30	8 - 8,5	100	60	100	141	263
TNUXE08100	8 x 100	30	8	90	70	SW10/TX30	8 - 8,5	100	60	100	141	263
TNUXE08120	8 x 120	50	8	90	70	SW10/TX30	8 - 8,5	100	60	100	141	263
TNUXE10060	10 x 60	-	10	70	70	SW13/TX40	10 - 11	100	70	100	202	364
TNUXE10080	10 x 80	10	10	90	70	SW13/TX40	10 - 11	100	70	100	202	364
TNUXE10100	10 x 100	30	10	90	70	SW13/TX40	10 - 11	100	70	100	202	364
TNUXE10120	10 x 120	50	10	90	70	SW13/TX40	10 - 11	100	70	100	202	364
TNUXE10140	10 x 140	70	10	90	70	SW13/TX40	10 - 11	100	70	100	202	364
TNUXE10160	10 x 160	90	10	90	70	SW13/TX40	10 - 11	100	70	100	202	364
TNUXE10180	10 x 180	110	10	90	70	SW13/TX40	10 - 11	100	70	100	202	364
TNUXE10200	10 x 200	130	10	90	70	SW13/TX40	10 - 11	100	70	100	202	364
TNUXE10230	10 x 230	160	10	90	70	SW13/TX40	10 - 11	100	70	100	202	364

T-NUX E A4

Inoxidable A4. Cabeza hexagonal. Homologado ETE Opción 7

CÓDIGO	MXL	ESPESOR MÁX. A FIJAR	Ø BROCA	PROFUNDIDAD MÍN. DE TALADRO	PROFUNDIDAD MIN. DEL ANCLAJE	LLAVE DE INSTALACIÓN	Ø ELEMENTO A FIJAR	MÍN. ESPESOR MATERIAL BASE	DISTANCIA MIN. AL BORDE "A"	DISTANCIA MIN. ENTRE EJES "B"	EXTRACCIÓN HORMIGÓN NO-FISURADO	CIZALLADURA HORMIGÓN NO-FISURADO
TNXE408080	8 x 80	10	8	90	70	SW10/TX30	8 - 8,5	100	60	100	141	307
TNXE408100	8 x 100	30	8	90	70	SW10/TX30	8 - 8,5	100	60	100	141	307
TNXE410080	10 x 80	10	10	90	70	SW13/TX40	10 - 11	100	70	100	202	425
TNXE410100	10 x 100	30	10	90	70	SW13/TX40	10 - 11	100	70	100	202	425
TNXE410120	10 x 120	50	10	90	70	SW13/TX40	10 - 11	100	70	100	202	425
TNXE410140	10 x 140	70	10	90	70	SW13/TX40	10 - 11	100	70	100	202	425

T-NUX T

Cabeza Truss Head inviolable. Homologado ETE

CÓDIGO	MXL	ESPESOR MÁX. A FIJAR	Ø BROCA	PROFUNDIDAD MÍN. DE TALADRO	PROFUNDIDAD MIN. DEL ANCLAJE	LLAVE DE INSTALACIÓN	Ø ELEMENTO A FIJAR	MÍN. ESPESOR MATERIAL BASE	DISTANCIA MIN. AL BORDE "A"	DISTANCIA MIN. ENTRE EJES "B"	EXTRACCIÓN HORMIGÓN NO-FISURADO	CIZALLADURA HORMIGÓN NO-FISURADO
TNUXT10080	10 x 80	10	10	90	70	TX40	10 - 11	100	70	100	202	425
TNUXT10100	10 x 100	30	10	90	70	TX40	10 - 11	100	70	100	202	425
TNUXT10120	10 x 120	50	10	90	70	TX40	10 - 11	100	70	100	202	425
TNUXT10140	10 x 140	70	10	90	70	TX40	10 - 11	100	70	100	202	425
TNUXT10160	10 x 160	90	10	90	70	TX40	10 - 11	100	70	100	202	425

T-FUX E

Taco cabeza cilíndrica. Tornillo cabeza hexagonal. Homologado ETE

CÓDIGO	MXL	ESPESOR MÁX. A FIJAR	Ø BROCA	PROFUNDIDAD MÍN. DE TALADRO	PROFUNDIDAD MIN. DEL ANCLAJE	LLAVE DE INSTALACIÓN	Ø ELEMENTO A FIJAR	MÍN. ESPESOR MATERIAL BASE	DISTANCIA MIN. AL BORDE "A"	DISTANCIA MIN. ENTRE EJES "B"	EXTRACCIÓN HORMIGÓN NO-FISURADO	CIZALLADURA HORMIGÓN NO-FISURADO
TFUXE10080	10 x 80	10	10	90	70	SW13/TX40	10 - 11	100	70	100	202	425
TFUXE10100	10 x 100	30	10	90	70	SW13/TX40	10 - 11	100	70	100	202	425
TFUXE10120	10 x 120	50	10	90	70	SW13/TX40	10 - 11	100	70	100	202	425

TCA

Taco clavable poliamida 6.6

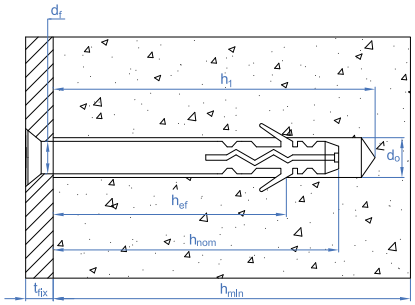

TC-6A

Taco de seis alas con tornillo avellanado

CÓDIGO	MXL	ESPESOR MÁX. A FIJAR	Ø BROCA	PROFUNDIDAD MÍN. DE TALADRO	N° HUELLA	EXTRACCIÓN HORMIGÓN NO-FISURADO	CIZALLADURA HORMIGÓN NO-FISURADO	EXTRACCIÓN LADRILLO MACIZO	EXTRACCIÓN LADRILLO HUECO
TC6A08080	8 x 80	15	8	70	TX30	64	37	37	18
TC6A08100	8 x 100	35	8	70	TX30	64	37	37	18

CÓDIGO	MXL	ESPESOR MÁX. A FIJAR	Ø BROCA	PROFUNDIDAD MÍN. DE TALADRO	N° HUELLA	EXTRACCIÓN HORMIGÓN NO-FISURADO	CIZALLADURA HORMIGÓN NO-FISURADO	EXTRACCIÓN LADRILLO MACIZO	EXTRACCIÓN LADRILLO HUECO
TC6A08120	8 x 120	55	8	70	TX30	64	37	37	18
TC6A10100	10 x 100	25	10	80	TX40	109	55	53	26
TC6A10120	10 x 120	40	10	80	TX40	109	55	53	26
TC6A10140	10 x 140	60	10	80	TX40	109	55	53	26
TC6A10160	10 x 160	85	10	80	TX40	109	55	53	26
TC6A10200	10 x 200	125	10	80	TX40	109	55	53	26

TC-6E

Taco de seis alas con tornillo hexagonal

CÓDIGO	MXL	ESPESOR MÁX. A FIJAR	Ø BROCA	PROFUNDIDAD MÍN. DE TALADRO	N° HUELLA	EXTRACCIÓN HORMIGÓN NO-FISURADO	CIZALLADURA HORMIGÓN NO-FISURADO	EXTRACCIÓN LADRILLO MACIZO	EXTRACCIÓN LADRILLO HUECO
TC6E08080	8 x 80	15	8	70	SW10	64	37	37	18
TC6E08100	8 x 100	35	8	70	SW10	64	37	37	18
TC6E08120	8 x 120	55	8	70	SW10	64	37	37	18
TC6E10100	10 x 100	25	10	80	SW13	109	55	53	26
TC6E10120	10 x 120	40	10	80	SW13	109	55	53	26
TC6E10140	10 x 140	60	10	80	SW13	109	55	53	26
TC6E10160	10 x 160	85	10	80	SW13	109	55	53	26
TC6E10200	10 x 200	125	10	80	SW13	109	55	53	26

TC-2A

Taco de dos alas con tornillo avellanado

CÓDIGO	MXL	ESPESOR MÁX. A FIJAR	Ø BROCA	PROFUNDIDAD MÍN. DE TALADRO	N° HUELLA	EXTRACCIÓN HORMIGÓN NO-FISURADO	CIZALLADURA HORMIGÓN NO-FISURADO	EXTRACCIÓN LADRILLO MACIZO
TC2A06060	6 x 60	30	6	35	PZ2	34	28	10
TC2A08060	8 x 60	20	8	45	PZ3	34	37	19
TC2A08080	8 x 80	40	8	45	PZ3	40	37	19
TC2A08100	8 x 100	60	8	45	PZ3	40	37	19
TC2A08120	8 x 120	80	8	45	PZ3	40	37	19
TC2A10065	10 x 65	20	10	50	PZ4	45	55	22
TC2A10080	10 x 80	35	10	50	PZ4	45	55	22
TC2A10100	10 x 100	55	10	50	PZ4	45	55	22
TC2A10115	10 x 115	70	10	50	PZ4	45	55	22
TC2A10135	10 x 135	90	10	50	PZ4	45	55	22
TC2A10160	10 x 160	115	10	50	PZ4	45	55	22

TC-SP

Taco clavable de alta expansión con cabeza ancha

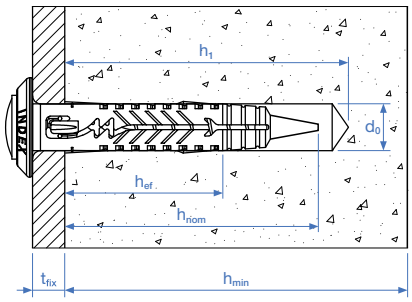

TC-SP

Taco con cabeza avellanada

CÓDIGO	MXL	ESPESOR MÁX. A FIJAR	Ø BROCA	PROFUNDIDAD MÍN. DE TALADRO	N° HUELLA	EXTRACCIÓN HORMIGÓN NO-FISURADO	EXTRACCIÓN LADRILLO MACIZO
TCSP05027	5 x 27	5	5	25	PZ2	7	5
TCSP06032	6 x 32	5	6	30	PZ2	10	7
TCSP06040	6 x 40	10	6	30	PZ2	10	7

TC

Taco clavable de poliamida 6.6, premontado con tornillo rosca-arpón

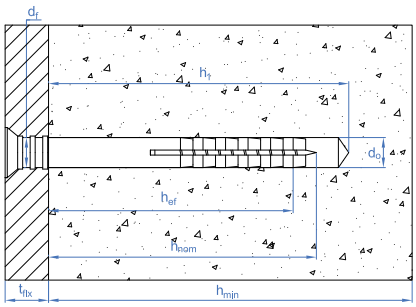

TC-CA

Taco con cabeza avellanada

CÓDIGO	MXL	ESPESOR MÁX. A FIJAR	Ø BROCA	PROFUNDIDAD MÍN. DE TALADRO	N° HUELLA	EXTRACCIÓN HORMIGÓN NO-FISURADO	CIZALLADURA HORMIGÓN NO-FISURADO	EXTRACCIÓN LADRILLO MACIZO
TCCA05025	5 x 25	5	5	30	PZ2	20	20	4
TCCA05030	5 x 30	5	5	30	PZ2	20	20	4
TCCA05035	5 x 35	10	5	30	PZ2	20	20	4
TCCA05050	5 x 50	25	5	30	PZ2	20	20	4
TCCA06035	6 x 35	10	6	35	PZ2	27	26	5
TCCA06040	6 x 40	10	6	35	PZ2	27	26	5
TCCA06050	6 x 50	20	6	35	PZ2	27	26	5
TCCA06060	6 x 60	30	6	35	PZ2	27	26	5
TCCA06070	6 x 70	40	6	35	PZ2	27	26	5
TCCA06080	6 x 80	50	6	35	PZ2	27	26	5
TCCA08060	8 x 60	20	8	45	PZ3	38	30	7
TCCA08080	8 x 80	40	8	45	PZ3	38	30	7
TCCA08100	8 x 100	60	8	45	PZ3	38	30	7
TCCA08120	8 x 120	80	8	45	PZ3	38	30	7
TCCA08140	8 x 140	100	8	45	PZ3	38	30	7

TC-A2

Taco con cabeza avellanada y tornillo inoxidable A2

CÓDIGO	MXL	ESPESOR MÁX. A FIJAR	Ø BROCA	PROFUNDIDAD MÍN. DE TALADRO	N° HUELLA	EXTRACCIÓN HORMIGÓN NO-FISURADO	CIZALLADURA HORMIGÓN NO-FISURADO	EXTRACCIÓN LADRILLO MACIZO
TCA205030	5 x 30	5	5	30	PZ2	20	20	4
TCA206040	6 x 40	10	6	35	PZ2	27	26	5
TCA206060	6 x 60	30	6	35	PZ 2	27	26	5
TCA208060	8 x 60	20	8	45	PZ3	38	30	7
TCA208080	8 x 80	40	8	45	PZ3	38	30	7
TCA208100	8 x 100	60	8	45	PZ3	38	30	7

TC-CC

Taco con cabeza cilíndrica

CÓDIGO	MXL	ESPESOR MÁX. A FIJAR	Ø BROCA	PROFUNDIDAD MÍN. DE TALADRO	N° HUELLA	EXTRACCIÓN HORMIGÓN NO-FISURADO	CIZALLADURA HORMIGÓN NO-FISURADO	EXTRACCIÓN LADRILLO MACIZO
TCCC05025	5 x 25	5	5	30	PZ2	20	20	4
TCCC05030	5 x 30	5	5	30	PZ2	20	20	4
TCCC05035	5 x 35	10	5	30	PZ2	20	20	4
TCCC05050	5 x 50	25	5	30	PZ2	20	20	4
TCCC06035	6 x 35	10	6	35	PZ2	27	26	5
TCCC06040	6 x 40	10	6	35	PZ2	27	26	5
TCCC06050	6 x 50	20	6	35	PZ2	27	26	5
TCCC06060	6 x 60	30	6	35	PZ2	27	26	5
TCCC06070	6 x 70	40	6	35	PZ2	27	26	5
TCCC08060	8 x 60	20	8	45	PZ3	38	30	7
TCCC08080	8 x 80	40	8	45	PZ3	38	30	7
TCCC08100	8 x 100	60	8	45	PZ3	38	30	7
TCCC08120	8 x 120	80	8	45	PZ3	38	30	7
TCCC08140	8 x 135	100	8	45	PZ3	38	30	7

AIS

Taco de fijación de paneles aislantes

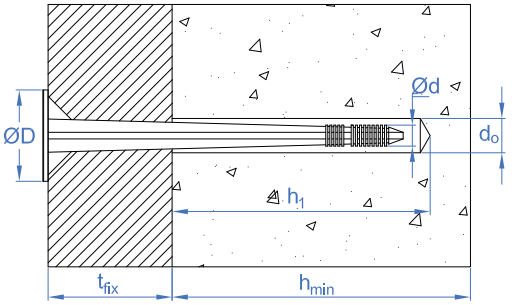

AIS

Taco

CÓDIGO	MXL	ESPESOR MÁX. A FIJAR	Ø BROCA	PROFUNDIDAD MÍN. DE TALADRO	PROFUNDIDAD MIN. DEL ANCLAJE	Ø ARANDELA	EXTRACCIÓN HORMIGÓN NO-FISURADO
AIS08080	8 x 80	20 - 50	8	30	30	35	1
AIS08100	8 x 100	50 - 70	8	30	30	35	1
AIS08120	8 x 120	70 - 90	8	30	30	35	1
AIS08140	8 x 140	90 - 110	8	30	30	35	1

AIS-C

Taco con clavo

CÓDIGO	MXL	ESPESOR MÁX. A FIJAR	Ø BROCA	PROFUNDIDAD MÍN. DE TALADRO	PROFUNDIDAD MIN. DEL ANCLAJE	Ø ARANDELA	EXTRACCIÓN HORMIGÓN NO-FISURADO
AISC10070	10 x 70	30 - 40	10	30	30	52	1
AISC10090	10 x 90	40 - 60	10	30	30	52	1
AISC10110	10 x 110	60 - 80	10	30	30	52	1
AISC10130	10 x 130	80 - 100	10	30	30	52	1

T4S

Taco de nylon de 4 segmentos para todo tipo de materiales

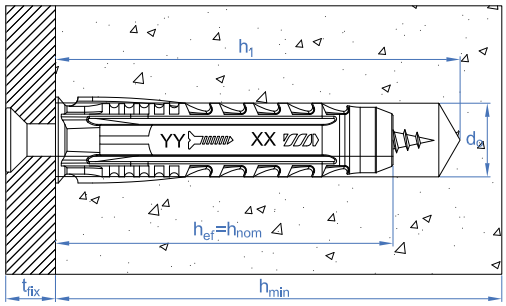

TN4S

Estuche con ventana

CÓDIGO	MXL	ESPESOR MÁX. A FIJAR	Ø BROCA	PROFUNDIDAD MÍN. DE TALADRO	PROFUNDIDAD MIN. DEL ANCLAJE	MÍN. ESPESOR MATERIAL BASE	EXTRACCIÓN HORMIGÓN NO-FISURADO	EXTRACCIÓN LADRILLO MACIZO	EXTRACCIÓN LADRILLO HUECO	MEDIDA TORNILLO
TN4S05	5 x 25	-	5	30	25	35	15	7	4	TPPO 2,5-4
TN4S06	6 x 30	-	6	40	30	45	15	7	4	TPPO 3,5-4
TN4S08	8 x 40	-	8	50	40	55	40	16	8	TPPO 4,5 , TB 5-6
TN4S10	10 x 50	-	10	60	50	65	116	23	11	TB 6-8
TN4S12	12 x 60	-	12	70	60	75	108	40	20	TB 8-10
TN4S14	14 x 70	-	14	80	70	85	193	125	63	TB 10-12

TN4S-L

Taco largo

CÓDIGO	MXL	ESPESOR MÁX. A FIJAR	Ø BROCA	PROFUNDIDAD MÍN. DE TALADRO	PROFUNDIDAD MIN. DEL ANCLAJE	MÍN. ESPESOR MATERIAL BASE	EXTRACCIÓN HORMIGÓN NO-FISURADO	EXTRACCIÓN LADRILLO MACIZO	EXTRACCIÓN LADRILLO HUECO	MEDIDA TORNILLO
TN4S06L	6 x 45	-	6	55	45	60	30	-	6	TPPO 3,5-4
TN4S08L	8 x 60	-	8	70	60	75	80	-	12	TPPO 4,5 , TB 5-6
TN4S10L	10 x 80	-	10	90	80	95	240	-	16	TB 6-8

MEDU

Taco universal con collarín y forma de nudo

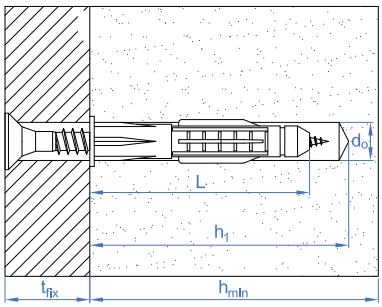

MEDU

Taco universal con collarín y forma de nudo. Polipropileno

CÓDIGO	MXL	ESPESOR MÁX. A FIJAR	Ø BROCA	PROFUNDIDAD MÍN. DE TALADRO	PROFUNDIDAD MIN. DEL ANCLAJE	MÍN. ESPESOR MATERIAL BASE	EXTRACCIÓN HORMIGÓN NO-FISURADO	EXTRACCIÓN LADRILLO MACIZO	EXTRACCIÓN LADRILLO HUECO	MEDIDA TORNILLO
MEDUB06	6 x 35	-	6	45	35	65	8	5	4	TPPO 3,5-4
MEDUB07	8 x 42	-	8	50	42	70	12	5	4	TPPO 4
MEDUB08	8 x 50	-	8	60	50	80	24	5	4	TPPO 4-4,5
MEDUB10	10 x 60	-	10	75	60	95	70	7	5	TPPO 5-6, TB 5-6

TACON

Taco de nylon

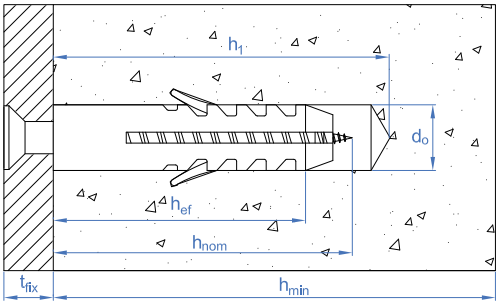

TACON/TACOL/TACOL-A

Taco de nylon

CÓDIGO	MXL	ESPESOR MÁX. A FIJAR	Ø BROCA	PROFUNDIDAD MÍN. DE TALADRO	PROFUNDIDAD MIN. DEL ANCLAJE	MÍN. ESPESOR MATERIAL BASE	EXTRACCIÓN HORMIGÓN NO-FISURADO	EXTRACCIÓN LADRILLO MACIZO	EXTRACCIÓN LADRILLO HUECO	MEDIDA TORNILLO
TACON04	4 x 20	-	4	25	20	30	6	4	6	TPPO 2,5-3
TACON05/TACOL05/	5 x 25	-	5	35	25	40	7	5	9	TPPO 2,5-4
TACON06/TACOL06/TACOLA06	6 x 30	-	6	40	30	45	10	5	10	TPPO 3,5-4
TACON07	7 x 30	-	7	40	30	45	11	6	12	TPPO 4-4,5
TACON08/TACOL08	8 x 40	-	8	50	40	55	12	11	15	TPPO 4,5 , TB 5-6
TACON10/TACOL10	10 x 50	-	10	65	50	70	61	16	33	TB 6-8
TACON12/TACOL12	12 x 60	-	12	75	60	80	76	28	37	TB 8-10
TACON14	14 x 70	-	14	90	70	95	167	88	51	TB 10-12
TACON16	16 x 80	-	16	95	80	100	240	100	59	TB 12-14

IPA

Taco de nylon para ladrillos huecos y materiales macizos

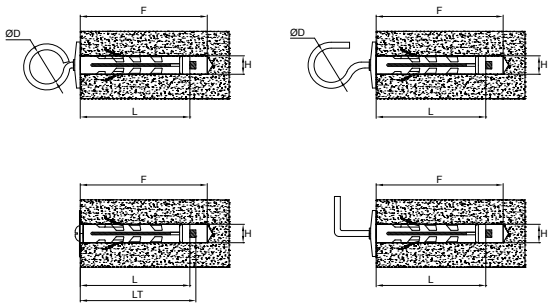

IPA-GR

Gancho recto

CÓDIGO	MXL	ESPESOR MÁX. A FIJAR	Ø BROCA	PROFUNDIDAD MÍN. DE TALADRO	PROFUNDIDAD MIN. DEL ANCLAJE	MÍN. ESPESOR MATERIAL BASE	Ø ARANDELA	EXTRACCIÓN HORMIGÓN NO-FISURADO	EXTRACCIÓN LADRILLO MACIZO
IPAGR09	M4 x 40	-	9	45	40	50	20	8	8
IPAGR12	M5 x 45	-	12	50	45	60	25	12	12

IPA-GN Gancho normal

CÓDIGO	MXL	ESPESOR MÁX. A FIJAR	Ø BROCA	PROFUNDIDAD MÍN. DE TALADRO	PROFUNDIDAD MIN. DEL ANCLAJE	MÍN. ESPESOR MATERIAL BASE	Ø OJO	Ø ARANDELA	EXTRACCIÓN HORMIGÓN NO-FISURADO	EXTRACCIÓN LADRILLO MACIZO
IPAGN09	M4 x 40	-	9	45	40	50	19	20	8	8
IPAGN12	M5 x 45	-	12	50	45	60	21	25	12	12

IPA-AR Argolla

CÓDIGO	MXL	ESPESOR MÁX. A FIJAR	Ø BROCA	PROFUNDIDAD MÍN. DE TALADRO	PROFUNDIDAD MIN. DEL ANCLAJE	MÍN. ESPESOR MATERIAL BASE	ABERTURA GANCHO	Ø ARANDELA	EXTRACCIÓN HORMIGÓN NO-FISURADO	EXTRACCIÓN LADRILLO MACIZO
IPAAR09	M4 x 40	-	9	45	40	50	19	20	8	8
IPAAR12	M5 x 45	-	12	50	45	60	21	25	12	12

IPA-TO Tornillo

CÓDIGO	MXL	ESPESOR MÁX. A FIJAR	Ø BROCA	PROFUNDIDAD MÍN. DE TALADRO	PROFUNDIDAD MIN. DEL ANCLAJE	MÍN. ESPESOR MATERIAL BASE	Ø ARANDELA	EXTRACCIÓN HORMIGÓN NO-FISURADO	EXTRACCIÓN LADRILLO MACIZO
IPATO09	M4 x 40	-	9	45	40	50	20	8	8
IPATO12	M5 x 45	-	12	50	45	60	25	12	12

TA-PL Taco de plástico, polipropileno

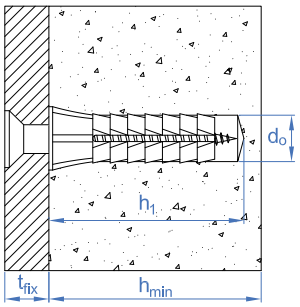

TA-PL Taco de plástico, polipropileno

CÓDIGO	MXL	ESPESOR MÁX. A FIJAR	Ø BROCA	PROFUNDIDAD MÍN. DE TALADRO	PROFUNDIDAD MIN. DEL ANCLAJE	MÍN. ESPESOR MATERIAL BASE	EXTRACCIÓN HORMIGÓN NO-FISURADO
TACOP05	5 x 21	-	5	30	21	35	5
TACOP06	6 x 22	-	6	30	22	35	5
TACOP07	7 x 23	-	7	30	23	35	6
TACOP08	8 x 27	-	8	35	27	40	9
TACOP09	9 x 30	-	9	35	30	40	9
TACOP10	10 x 35	-	10	40	35	45	13
TACOP11	10 x 43	-	10	50	43	55	15
TACOP12	12 x 45	-	12	50	45	55	17
TACOP14	14 x 48	-	14	55	48	60	28

BA-NO Basculante por gravedad para la fijación de elementos ligeros en falsos techos

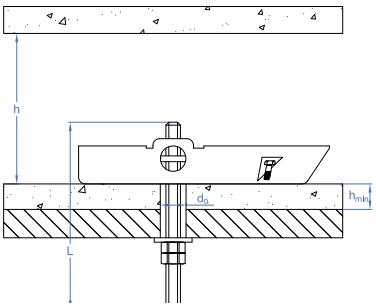

BA-ES Espiga

CÓDIGO	MXL	MAX. ESPESOR CONJUNTO MATERIAL BASE Y ELEMENTO A FIJAR ≤	Ø BROCA	CAVIDAD MINIMA "H"	EXTRACCIÓN BOVEDILLA DE HORMIGÓN	EXTRACCIÓN CARTÓN YESO	EXTRACCIÓN ESCAYOLA
BAESM04	M4 x 100	74	14	70	10	5	5
BAESM05	M5 x 100	72	14	70	12	5	5
BAESM06	M6 x 100	68	16	75	13	6	6
BAESM08	M8 x 100	60	20	85	14	6	6

BA-GA Gancho

CÓDIGO	MXL	MAX. ESPESOR CONJUNTO MATERIAL BASE Y ELEMENTO A FIJAR ≤	Ø BROCA	CAVIDAD MINIMA "H"	EXTRACCIÓN BOVEDILLA DE HORMIGÓN	EXTRACCIÓN CARTÓN YESO	EXTRACCIÓN ESCAYOLA
BAGAM04	M4 x 75	74	14	70	10	5	5
BAGAM05	M5 x 80	72	14	70	12	5	5
BAGAM06	M6 x 85	68	16	75	13	6	6
BAGAM08	M8 x 90	60	20	85	14	6	6

PA-LO Palomilla con muelle

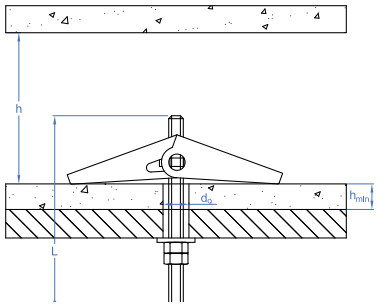

PA-ES Espiga

CÓDIGO	MXL	MAX. ESPESOR CONJUNTO MATERIAL BASE Y ELEMENTO A FIJAR ≤	Ø BROCA	CAVIDAD MINIMA "H"	EXTRACCIÓN BOVEDILLA DE HORMIGÓN	EXTRACCIÓN CARTÓN YESO	EXTRACCIÓN ESCAYOLA
PAESM04	M4 x 100	75	12	26	10	5	5
PAESM05	M5 x 100	70	15	33	12	5	5
PAESM06	M6 x 100	66	18	37	13	6	6
PAESM08	M8 x 100	61	22	54	14	6	6

PA-GA Gancho

CÓDIGO	MXL	MAX. ESPESOR CONJUNTO MATERIAL BASE Y ELEMENTO A FIJAR ≤	Ø BROCA	CAVIDAD MINIMA "H"	EXTRACCIÓN BOVEDILLA DE HORMIGÓN	EXTRACCIÓN CARTÓN YESO	EXTRACCIÓN ESCAYOLA
PAGAM04	M4 x 75	75	12	26	10	5	5
PAGAM05	M5 x 80	70	15	33	12	5	5
PAGAM06	M6 x 85	66	18	37	13	6	6
PAGAM08	M8 x 95	61	22	54	14	6	6

IN Anclaje Indemoll para fijación en elementos huecos

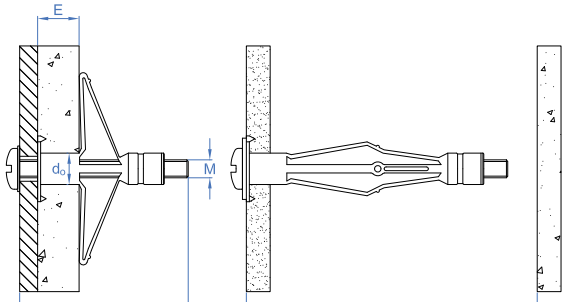

IN-CO Con tornillo cabeza redonda

CÓDIGO	MXL	Ø BROCA	CAVIDAD MINIMA "H"	MÍN. ESPESOR MATERIAL BASE	ESPESOR MÁX. A FIJAR	EXTRACCIÓN CARTÓN YESO	EXTRACCIÓN ESCAYOLA
INCO421	M4 x 30	8	30	1-5	17 -hmin	20	20
INCO432	M4 x 41	8	41	3-10	22 -hmin	20	20
INCO438	M4 x 347	8	47	9-16	30 -hmin	20	20
INCO446	M4 x 53	8	53	15-22	33 -hmin	20	20
INCO459	M4 x 67	8	67	31-36	52 -hmin	20	20
INCO537	M5 x 46	10	46	5-14	26 -hmin	20	25
INCO552	M5 x 59	10	59	6-18	42 -hmin	20	30
INCO565	M5 x 72	10	72	16-33	55 -hmin	20	30
INCO580	M5 x 89	10	89	33-46	61 -hmin	20	30
INCO637	M6 x 46	12	46	5-13	25 -hmin	15	20
INCO652	M6 x 59	12	59	6-17	38 -hmin	20	25
INCO665	M6 x 72	12	72	14-32	49 -hmin	20	25
INCO680	M6 x 89	12	89	34-46	78 -hmin	20	25

IN-HE

Con tornillo cabeza hexagonal

CÓDIGO	MXL	Ø BROCA	CAVIDAD MINIMA "H"	MÍN. ESPESOR MATERIAL BASE	ESPESOR MÁX. A FIJAR	EXTRACCIÓN CARTÓN YESO	EXTRACCIÓN ESCAYOLA
INHE837	M8 x 45	14	45	5-13	25 -hmin	20	40
INHE855	M8 x 60	14	60	6-18	36 -hmin	20	40
INHE865	M8 x 73	14	73	17-33	47 -hmin	20	40

ANCLA

Taco de nylon para ladrillos huecos y placas de yeso

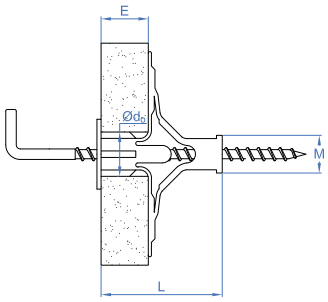

ANCLA

Taco de nylon para ladrillos huecos y placas de cartón yeso

CÓDIGO	MXL	Ø BROCA	MÍN. ESPESOR MATERIAL BASE	EXTRACCIÓN LADRILLO HUECO	EXTRACCIÓN CARTÓN YESO
ANCLA40	10 x 40	10	4-12	30	9
ANCLA47	10 x 47	10	15-19	30	9

TAPLA

Taco para placas de yeso laminado

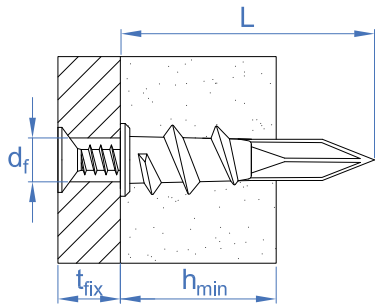

TAPLA NY

Taco de nylon

CÓDIGO	MXL	MÍN. ESPESOR MATERIAL BASE	VÁLIDO PARA	N° HUELLA	EXTRACCIÓN CARTÓN YESO
TAPLANY	15 x 33	9-16	TPPO 4,5 x 40 / DIN-7981 4,2 x 38	PH3	8

TAPLA ME

Taco de Zamak con tornillo DIN 7981 4,2 x 32

CÓDIGO	MXL	MÍN. ESPESOR MATERIAL BASE	VÁLIDO PARA	N° HUELLA	EXTRACCIÓN CARTÓN YESO
TAPLAME	13 x 32	9-16	DIN-7981 4,2 x 32	PH2/PH3	8

TAPLA ZK

Taco de Zamak

CÓDIGO	MXL	MÍN. ESPESOR MATERIAL BASE	VÁLIDO PARA	N° HUELLA	EXTRACCIÓN CARTÓN YESO
TAPLAZK	13 x 37	9-16	TPPO 4,5 x 50 / DIN-7981 4,2 x 38	PZ3	8

AL Alcayatas

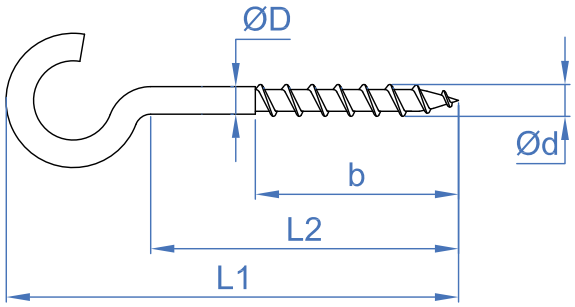

AL-HA Hembrilla abierta

CODIGO	MXL	ØD	L1	B	L2	ØD
ALHA14025	2,6 x 18 x 7	2.6	18	7	10	2.1
ALHA16030	3,1 x 22 x 9	3.1	22	9	12	2.4
ALHA17040	3,5 x 26 x 10	3.5	26	10	14	2.7
ALHA18040	4,1 x 29 x 10	4.1	29	10	15	3.2
ALHA18050	4,1 x 34 x 12	4.1	34	12	20	3.2
ALHA19050	4,4 x 33 x 12	4.4	33	12	18	3.4
ALHA19060	4,4 x 39 x 15	4.4	39	15	22	3.4
ALHA19070	4,4 x 41 x 15	4.4	41	15	24	3.4
ALHA20050	5 x 35 x 12	5	35	12	19	3.9
ALHA20060	5 x 39 x 12	5	39	12	21	3.9
ALHA20070	5 x 44 x 14	5	44	14	26	3.9
ALHA20080	5 x 50 x 18	5	50	18	30	3.9
ALHA21070	5,6 x 43 x 14	5.6	43	14	23	4.4
ALHA21080	5,6 x 48 x 14	5.6	48	14	28	4.4
ALHA21090	5,6 x 56 x 14	5.6	56	14	32	4.4
ALHA21100	5,6 x 61 x 18	5.6	61	18	37	4.4
ALHA22110	6 x 69 x 24	6	69	24	43	4.7
ALHA22120	6 x 74 x 29	6	74	29	48	4.7
ALHA23130	6,3 x 82 x 35	6.3	82	35	55	5.2

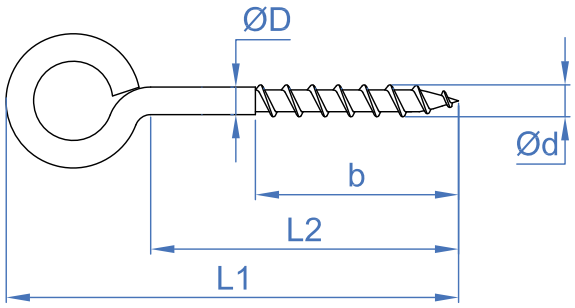

AL-HC Hembrilla cerrada

CODIGO	MXL	ØD	L1	B	L2	ØD
ALHC14025	2,6 x 18 x 7	2.6	18	7	10	2.1
ALHC16030	3,1 x 22 x 9	3.1	22	9	12	2.4
ALHC17040	3,5 x 28 x 10	3.5	28	10	14	2.7
ALHC18040	4,1 x 30 x 10	4.1	30	10	15	3.2
ALHC18050	3,7 x 39 x 12	3.7	39	12	20	3.2
ALHC19050	4,4 x 35 x 12	4.4	35	12	18	3.4
ALHC19060	4,4 x 42 x 15	4.4	42	15	22	3.4
ALHC19070	4,4 x 44 x 15	4.4	44	15	24	3.4
ALHC20050	5 x 39 x 12	5	39	12	19	3.9
ALHC20060	5 x 41 x 12	5	41	12	21	3.9
ALHC20070	5 x 48 x 14	5	48	14	26	3.9
ALHC20080	5 x 54 x 18	5	54	18	30	3.9
ALHC21070	5,6 x 49 x 14	5.6	49	14	23	4.4
ALHC21080	5,6 x 54 x 14	5.6	54	14	28	4.4
ALHC21090	5,6 x 61 x 14	5.6	61	14	32	4.4
ALHC21100	5,6 x 66 x 18	5.6	66	18	37	4.4
ALHC22110	6 x 73 x 24	6	73	24	43	4.7
ALHC22120	6 x 81 x 29	6	81	29	48	4.7
ALHC23130	6,3 x 89 x 35	6.3	89	35	55	5.2

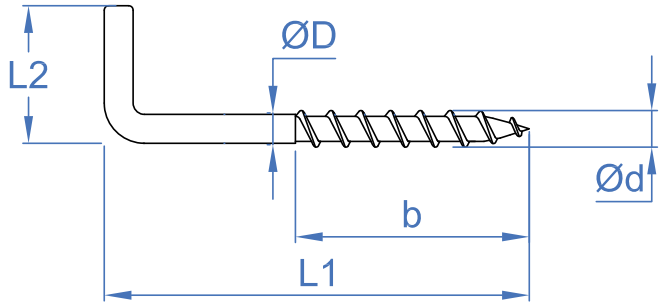

AL-RO

Alcayata roscada de hierro

CODIGO	MXL	ØD	L1	L2	B	ØD
ALRO14025	2,6 x 17 x10	2.6	17	10	10	2
ALRO16030	3,1 x 20 x 10	3.1	20	10	12	2.4
ALRO17040	3,5 x 29 x 13	3.5	29	13	17	2.7
ALRO18040	3,7 x 28 x 14	3.7	28	14	17	2.9
ALRO18050	3,7 x 37 x 15	3.7	37	15	22	2.9
ALRO19050	4,4 x 37 x 15	4.4	37	15	22	3.4
ALRO19060	4,4 x 46 x 17	4.4	46	17	28	3.4
ALRO19070	4,4 x 55 x 18	4.4	55	18	33	3.4
ALRO20060	5 x 44 x 20	5	44	20	26	3.9
ALRO20070	5 x 53 x 20	5	53	20	32	3.9
ALRO20080	5 x 63 x 21	5	63	21	38	3.9
ALRO21080	5,6 x 60 x 22	5.6	60	22	36	4.4
ALRO21090	5,6 x 70 x 22	5.6	70	22	42	4.4
ALRO22100	6 x 79 x 23	6	79	23	47	4.7
ALRO22110	6 x 86 x 23	6	86	23	52	4.7
ALRO22120	6 x 97 x 25	6	97	25	58	4.7
ALRO23130	7,8 x 105 x 25	7.8	105	25	63	5.8

Parámetros punta-broca

			ø 3.5	ø 3.9	ø 4.2	ø 4.8	ø 5.5	ø 6.3
Fuerza máxima instalación		N	150	200	250	250	350	350
Velocidad taladrado	Acero	rpm	1.800 - 2500				1000 - 1800	
	Acero inox	rpm	1.000 - 1500				600 - 1000	
Par máximo		Nm	2.8	3.8	4.7	6.9	10.4	16.9

144 DIN-7504-K
146 AUTO
147 DIN-7504-K RE
152 DIN-7504-N
155 DIN-7504-P
158 TAE
156 ABA
150 FIBR
149 PS
157 BCP

Taladro previo rosca-chapa

Medida	Espesor de chapa	Ø Broca núcleo	
		Aluminio	Acero-laton
2,9 Nº4	0,4 - 0,6	2,20	2,25
	0,6 - 1,0	2,20	2,40
	1,0 - 1,5	2,25	2,40
	1,5 - 2,5	2,40	2,50
	2,5 - 4,0	-	-
3,5 Nº6	0,4 - 0,6	2,70	2,70
	0,6 - 1,0	2,70	2,80
	1,0 - 1,5	2,80	2,80
	1,5 - 2,5	2,80	2,90
	2,5 - 4,0	-	3,00
3,9 Nº7	0,4 - 0,6	-	-
	0,6 - 1,0	3,00	3,10
	1,0 - 1,5	3,00	3,10
	1,5 - 2,5	3,10	3,20
	2,5 - 4,0	3,10	3,30
4,2 Nº8	0,4 - 0,6	-	-
	0,6 - 1,0	3,20	3,30
	1,0 - 1,5	3,20	3,30
	1,5 - 2,5	3,30	3,40
	2,5 - 4,0	3,30	3,50

Medida	Espesor de chapa	Ø Broca núcleo	
		Aluminio	Acero-laton
4,8 Nº10	0,4 - 0,6	-	-
	0,6 - 1,0	3,70	3,80
	1,0 - 1,5	3,70	3,80
	1,5 - 2,5	3,80	3,90
	2,5 - 4,0	3,80	4,00
5,5 Nº12	0,4 - 0,6	-	-
	0,6 - 1,0	4,30	4,40
	1,0 - 1,5	4,30	4,40
	1,5 - 2,5	4,40	4,50
	2,5 - 4,0	4,40	4,60
6,3 Nº14	0,4 - 0,6	-	-
	0,6 - 1,0	5,00	5,10
	1,0 - 1,5	5,00	5,10
	1,5 - 2,5	5,10	5,20
	2,5 - 4,0	5,10	5,30

161 CP
148 AUE
158 DIN-7981
160 DIN-7982

Tabla de selección de tornillos punta broca

TORNILLO	Ø ROSCA	ESPESOR A TALADRAR EN ACERO [mm]
AUTO	5,5	4,0 – 12,0
ABE ABR ABP RS	6,3	2,5 – 6,0
	5,5	1,75 – 5,25
	4,8	1,75 – 4,4
	4,2	1,75 – 3,0
	3,9	0,7 – 2,4
	3,5	0,7 – 2,25
ABA / ATA	6,3	2,5 – 6,0
	5,5	1,75 – 5,0
	4,8	1,75 – 4,0
TAE	4,2	0,75 – 2,5
BCP	4,2	0,7 – 2,0
ARE	6,3	1,0 – 1,5
	5,5	1,0 – 1,5
	4,8	0,3 – 1,0
PS	5,5	1,5 – 6,0
PSL	5,5	6,0 – 12,0

0,00 0,25 0,50 0,75 1,00 1,25 1,50 1,75 2,00 2,25 2,50 2,75 3,00 3,25 3,50 3,75 4,00 4,25 4,50 4,75 5,00 5,25 5,50 5,75 6,00 6,5 7,0 7,5 8,0 8,5 9,0 9,5 10,0 10,5 11,0 11,5 12,0

TORNILLO	Ø ROSCA	ESPESOR A TALADRAR EN ALUMINIO [mm]
BIE	4,8	1,75 – 4,4
	5,5	1,75 – 5,25
	6,3	2,5 – 6,0
BAUTO	5,5	4,0 – 12,0

0,00 0,25 0,50 0,75 1,00 1,25 1,50 1,75 2,00 2,25 2,50 2,75 3,00 3,25 3,50 3,75 4,00 4,25 4,50 4,75 5,00 5,25 5,50 5,75 6,00 6,5 7,0 7,5 8,0 8,5 9,0 9,5 10,0 10,5 11,0 11,5 12,0

Espesor máximo a fijar

LONGITUD	ST 3,5	ST 3,9	ST 4,2	ST 4,8	ST 5,5	ST 6,3
9,5	2,85					
11	4,2					
13	6,2	5,8	4,3	3,7		
16	9,2	8,8	7,3	5,5		
19	12,1	11,7	10,3	8,7	8,7	7
22	15,1	14,7	13,3	11,7	11,7	10
25	18,1	17,7	16,3	14,7	14,7	13
32	25,1	24,5	23	21,5	21,5	20
38		30,5	29	27,5	27,5	26
45			36	34,5	34,5	33
50			41	39,5	39,5	38
60				49,5	49,5	48
63				52,5	52,5	51
73				62,5	62,5	61
75				64,5	64,5	63
80				69,5		68
90				79,5		78
100				89,5		88
110						98
120						108
130						118
140						128

* No válido para tornillo AUTO

AB-IA / AB-RA Abrazadera reforzada M8 abierta

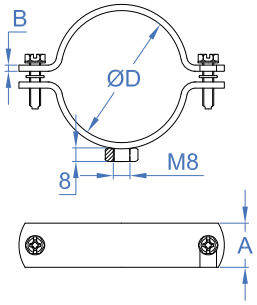

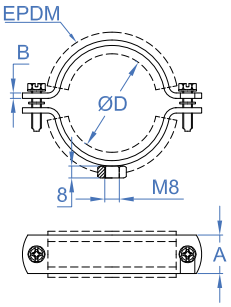

AB-IA / AB-RA Abrazadera reforzada M8 Abierta

CÓDIGO	ØD(MM)	ØD(")	A X B	CARGA MÁXIMA
ABIA015 / ABRA015	12-16	1/4"	20 x 1,5	80
ABIA018 / ABRA018	15 - 19	3/8"	20 x 1,5	80
ABIA022 / ABRA022	20 - 25	1/2"	20 x 1,5	80
ABIA028 / ABRA028	26 - 30	3/4"	20 x 1,5	80
ABIA035 / ABRA035	32 - 36	1"	20 x 1,5	80
ABIA042 / ABRA042	38 - 43	1 1/4"	20 x 1,5	80
ABIA048 / ABRA048	47 - 51	1 1/2"	20 x 1,5	80
ABIA054 / ABRA054	53 - 58	-	20 x 1,5	80
ABIA060 / ABRA060	60 - 64	2"	20 x 1,5	80
ABIA075 / ABRA075	75 - 80	2 1/2"	20 x 1,5	80
ABIA090 / ABRA090	87 - 92	3"	20 x 1,5	80
ABIA100 / ABRA100	99 - 105	3 1/2"	20 x 1,5	80
ABIA110 / ABRA110	107 - 112	-	20 x 1,5	80
ABIA115 / ABRA115	113 - 118	4"	20 x 1,5	80
ABIA125 / ABRA125	125 - 130	4 1/2"	20 x 1,5	80

AB-IR Abrazadera isofónica M8 instalación rápida

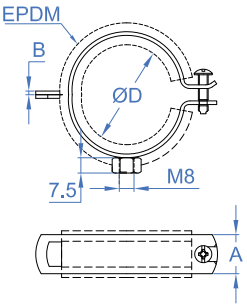

AB-IR Abrazadera isofónica M8 instalación rápida

CÓDIGO	ØD(MM)	ØD(")	A X B	CARGA MÁXIMA
ABIR015	14 - 15	1/4"	19 x 1,25	60
ABIR018	16 - 19	3/8"	19 x 1,25	60
ABIR022	21 - 23	1/2"	19 x 1,25	60
ABIR028	26 - 28	3/4"	19 x 1,25	60
ABIR035	32 - 35	1"	19 x 1,25	60
ABIR040	40 - 43	1 1/4"	19 x 1,25	60
ABIR048	48 - 51	1 1/2"	19 x 1,25	60
ABIR054	52 - 56	-	19 x 1,25	60
ABIR060	57 - 60	2"	19 x 1,25	60

AB-RI / AB-RE Abrazadera Isofónica Reforzada M8 + M10

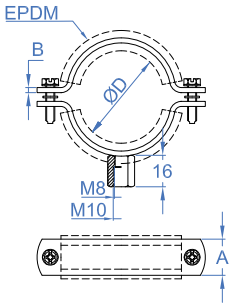

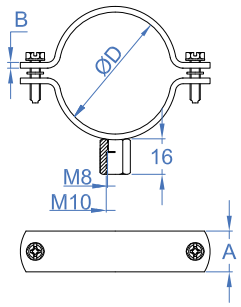

AB-RI / AB-RE Abrazadera Isofónica Reforzada M8 + M10

CÓDIGO	ØD(MM)	ØD(")	A X B	CARGA MÁXIMA
ABRI018 / ABRE018	15 - 19	3/8"	19 x 2,3	150
ABRI022 / ABRE022	20 - 25	1/2"	19 x 2,3	150
ABRI028 / ABRE028	26 - 30	3/4"	19 x 1,8	150
ABRI035 / ABRE035	32 - 36	1"	19 x 1,8	150
ABRI040 / ABRE040	38 - 43	1 1/4"	19 x 1,8	150
ABRI048 / ABRE048	47 - 51	1 1/2"	19 x 1,8	150
ABRI054 / ABRE054	53 - 56	-	19 x 1,8	150
ABRI060 / ABRE060	60 - 64	2"	19 x 1,8	150
ABRI070 / ABRE070	68 - 72	-	19 x 1,8	150
ABRI075 / ABRE075	75 - 80	2 1/2"	19 x 1,8	150
ABRI083 / ABRE083	81 - 86	-	19 x 1,8	150
ABRI090 / ABRE090	87 - 92	3"	19 x 1,8	150
ABRI100 / ABRE100	99 - 105	3 1/2"	19 x 1,8	150
ABRI110 / ABRE110	107 - 112	-	19 x 1,8	200
ABRI115 / ABRE115	113 - 118	4"	19 x 1,8	200
ABRI125 / ABRE125	125 - 130	4 1/2"	19 x 2,3	200
ABRI133 / ABRE133	132 - 137	-	19 x 2,3	200
ABRI140 / ABRE140	138 - 142	5"	19 x 2,3	200
ABRI150 / ABRE150	148 - 152	-	19 x 2,3	200
ABRI160 / ABRE160	159 - 166	6"	19 x 2,3	200
ABRI180 / ABRE180	179 - 184	8"	19 x 2,3	200
ABRI200 / ABRE200	199 - 212	-	19 x 2,3	200
ABRI220 / ABRE220	215 - 226	-	19 x 2,3	200
ABRI250 / ABRE250	245 - 254	-	19 x 2,3	200
ABRI280 / ABRE280	278 - 284	-	19 x 2,3	200
ABRI300 / ABRE300	299 - 304	-	19 x 2,3	200
ABRI315 / ABRE315	314 - 319	-	19 x 2,3	200
ABRI355 / ABRE355	354 - 359	-	19 x 2,3	200

AB-RI / AB-RE Abrazadera Isofónica Reforzada M8 + M10

CÓDIGO	ØD(MM)	ØD(")	A X B	CARGA MÁXIMA
ABRI250 / ABRE250	245 - 254	-	19 x 2,3	200
ABRI280 / ABRE280	278 - 284	-	19 x 2,3	200
ABRI300 / ABRE300	299 - 304	-	19 x 2,3	200
ABRI315 / ABRE315	314 - 319	-	19 x 2,3	200
ABRI355 / ABRE355	354 - 359	-	19 x 2,3	200
ABRI400 / ABRE400	399 - 404	-	19 x 2,3	200
ABRI450 / ABRE450	449 - 454	-	19 x 2,3	200
ABRI500 / ABRE500	499 - 504	-	19 x 2,3	200
ABRI560 / ABRE560	555 - 561	-	19 x 2,3	200
ABRI600 / ABRE600	599 - 604	-	19 x 2,3	200
ABRI630 / ABRE630	625 - 631	-	19 x 2,3	200
ABRI710 / ABRE710	705 - 711	-	19 x 2,3	200
ABRI800 / ABRE800	799 - 804	-	19 x 2,3	200
ABRI900 / ABRE900	899 - 904	-	19 x 2,3	200
ABRI910 / ABRE910	999 - 1.004	-	19 x 2,3	200
ABRI911 / ABRE911	1.115 - 1.121	-	19 x 2,3	200
ABRI912 / ABRE912	1.245 - 1.251	-	19 x 2,3	200

AB-RI A2 / AB-RI A4 Abrazadera isofónica reforzada M8+M10. Inoxidable A2

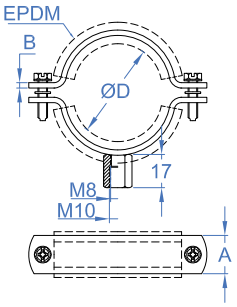

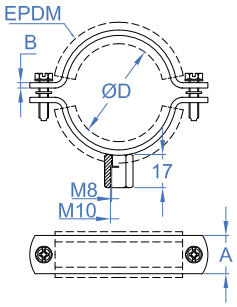

AB-RI A2 / AB-RI A4 Abrazadera isofónica reforzada M8+M10. Inoxidable A2

CÓDIGO	ØD(MM)	ØD(")	A X B	CARGA MÁXIMA
ABRIA2018 / ABRIA4018	15 - 18	3/8"	19 x 1,8	150
ABRIA2022 / ABRIA4022	20 - 24	1/2"	19 x 1,8	150
ABRIA2028 / ABRIA4028	26 - 30	3/4"	19 x 1,8	150
ABRIA2035 / ABRIA4035	32 - 36	1"	19 x 1,8	150
ABRIA2040 / ABRIA4040	36 - 42	1 1/4"	19 x 1,8	150
ABRIA2048 / ABRIA4048	47 - 50	1 1/2"	19 x 1,8	150
ABRIA2054 / ABRIA4054	51 - 55	-	19 x 1,8	150
ABRIA2060 / ABRIA4060	60 - 64	2"	19 x 1,8	150
ABRIA2075 / ABRIA4075	75 - 80	2 1/2"	19 x 1,8	150
ABRIA2090 / ABRIA4090	87 - 92	3"	19 x 1,8	150
ABRIA2110 / ABRIA4110	106 - 112	-	19 x 1,8	150
ABRIA2115 / ABRIA4115	114 - 119	4"	19 x 1,8	150
ABRIA2125 / ABRIA4125	124 - 131	4 1/2"	19 x 1,8	150
ABRIA2140 / ABRIA4140	133 - 140	5"	19 x 1,8	150
ABRIA2160 / ABRIA4160	159 - 163	6"	19 x 1,8	150

AB-RE A2 / AB-RE A4 Abrazadera reforzada M8 + M10. Inoxidable A2

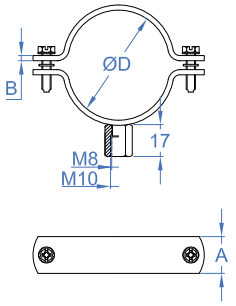

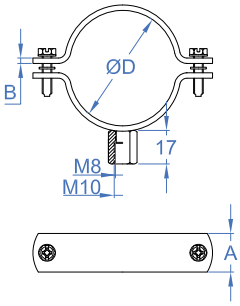

AB-RE A2 / AB-RE A4 Abrazadera reforzada M8 + M10. Inoxidable A2

CÓDIGO	ØD(MM)	ØD(")	A X B	CARGA MÁXIMA
ABREA2018 / ABREA4018	15 - 18	3/8"	19 x 1,8	150
ABREA2022 / ABREA4022	20 - 24	1/2"	19 x 1,8	150
ABREA2028 / ABREA4028	26 - 30	3/4"	19 x 1,8	150
ABREA2035 / ABREA4035	32 - 36	1"	19 x 1,8	150
ABREA2040 / ABREA4040	36 - 42	1 1/4"	19 x 1,8	150
ABREA2048 / ABREA4048	47 - 50	1 1/2"	19 x 1,8	150
ABREA2054 / ABREA4054	51 - 55	-	19 x 1,8	150
ABREA2060 / ABREA4060	60 - 64	2"	19 x 1,8	150
ABREA2075 / ABREA4075	75 - 80	2 1/2"	19 x 1,8	150
ABREA2090 / ABREA4090	87 - 92	3"	19 x 1,8	150
ABREA2110 / ABREA4110	106 - 112	-	19 x 1,8	150
ABREA2115 / ABREA4115	114 - 119	4"	19 x 1,8	150
ABREA2125 / ABREA4125	124 - 131	4 1/2"	19 x 1,8	150
ABREA2140 / ABREA4140	133 - 140	5"	19 x 1,8	150
ABREA2160 / ABREA4160	159 - 163	6"	19 x 1,8	150
ABREA2200 / ABREA4200	199 - 212	-	19 x 1,8	150

AB-GA Abrazadera gásmica M8 + M10 amarilla

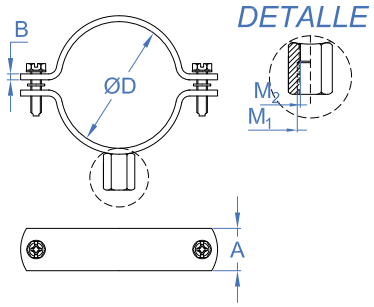

AB-GA Abrazadera gásmica M8 + M10 amarilla

CÓDIGO	ØD(MM)	ØD(")	A X B	MÉTRICA	CARGA MÁXIMA
ABGA018	15 - 18	3/8"	20 x 2	M8	200
ABGA022	20 - 24	1/2"	20 x 2	M8	200
ABGA028	26 - 30	3/4"	20 x 2	M8	200
ABGA035	32 - 36	1"	20 x 2	M8	200
ABGA040	38 - 42	1 1/4"	20 x 2	M8	200
ABGA048	47 - 50	1 1/2"	20 x 2	M8	200
ABGA054	52 - 56	-	20 x 2	M8	200
ABGA060	60 - 64	2"	20 x 2	M8/M10	200
ABGA075	75 - 80	2 1/2"	20 x 2	M8/M10	200
ABGA090	85 - 90	3"	20 x 2	M8/M10	200
ABGA100	99 - 105	3 1/2"	20 x 2	M8/M10	200
ABGA110	107 - 112	-	20 x 2	M8/M10	200
ABGA115	113 - 118	4"	20 x 2	M8/M10	200
ABGA140	138 - 142	5"	20 x 2	M8/M10	200
ABGA160	159 - 166	6"	20 x 2	M8/M10	200

AB-M8 Abrazadera desagüe M8

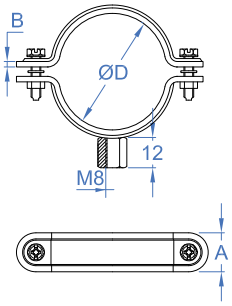

AB-M8 Abrazadera desagüe M8

CÓDIGO	ØD(MM)	ØD(")	A X B	CARGA MÁXIMA
ABM8050	49 - 54	1 1/2"	28 x 0,8	100
ABM8063	60 - 65	2"	28 x 0,8	100
ABM8075	75 - 80	2 1/2"	28 x 0,8	100
ABM8090	88 - 92	3"	28 x 0,8	100
ABM8110	108 - 113	-	28 x 0,8	100
ABM8125	124 - 130	4 1/2"	28 x 0,8	100
ABM8160	159 - 165	6"	28 x 0,8	100
ABM8200	199 - 203	-	28 x 0,8	100
ABM8250	249 - 254	-	28 x 0,8	100
ABM8315	314 - 319	-	28 x 0,8	100

AB-DE Z / AB-DE G Abrazadera desagüe de empotrar

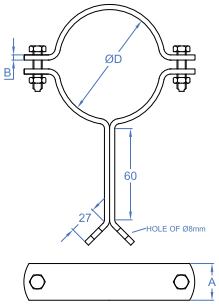

AB-DE Z / AB-DE G Zincada / Galvanizada

CÓDIGO	ØD(MM)	ØD(")	A X B	CARGA MÁXIMA
ABDE075	75 - 80	2 1/2"	20 x 2,5	200
ABDE090	87 - 92	3"	20 x 2,5	200
ABDE110	107 - 112	-	20 x 2,5	200
ABDE125	125 - 130	4 1/2"	20 x 2,5	200
ABDE160	159 - 166	6"	20 x 2,5	200
ABDE200	199 - 212	-	20 x 2,5	200
ABDE250	245 - 254	-	20 x 2,5	200
ABDE315	314 - 319	-	20 x 2,5	200

AB-DP Z / AB-DP G Abrazadera desagüe con pie

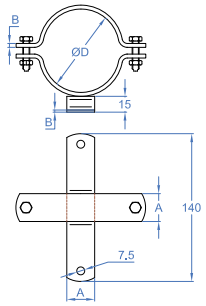

AB-DP Z / AB-DP G Zincada / Galvanizada

CÓDIGO	ØD(MM)	ØD(")	A X B	CARGA MÁXIMA
ABDP075	75 - 80	2 1/2"	20 x 2	200
ABDP090	87 - 92	3"	20 x 2	200
ABDP110	107 - 112	-	20 x 2	200
ABDP125	125 - 130	4 1/2"	20 x 2	200
ABDP160	159 - 166	6"	20 x 2	200
ABDP200	199 - 212	-	20 x 2	200
ABDP250	245 - 254	-	20 x 2	200

AB-ZI Abarcón

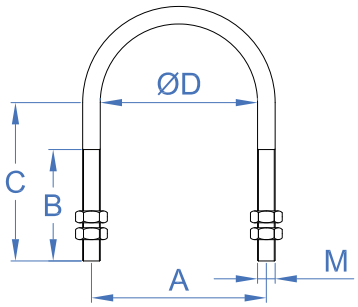

AB-ZI Abarcón

CÓDIGO	ØD(*)	MÉTRICA	A X B X C	CARGA MÁXIMA
AZIM060250	1/4"	M6	20 / 14 / 20	250
AZIM060375	3/8"	M6	23,5 / 15 / 23	250
AZIM060500	1/2"	M6	27,5 / 17 / 25	250
AZIM060750	3/4"	M6	33 / 19 / 31	250
AZIM061000	1"	M6	39,5 / 24 / 39	250
AZIM061250	1 1/4"	M6	48,5 / 24 / 44	250
AZIM081500	1 1/2"	M8	56,5 / 26 / 48	350
AZIM082000	2"	M8	68,5 / 26 / 53	350
AZIM082250	2 1/4"	M8	83 / 35 / 63	350
AZIM082500	2 1/2"	M8	83 / 35 / 71	350
AZIM083000	3"	M8	99 / 35 / 76	350
AZIM083500	3 1/2"	M8	112 / 35 / 82	350
AZIM084000	4"	M8	125 / 35 / 87	350
AZIM084500	4 1/2"	M8	140 / 40 / 100	350
AZIM085000	5"	M8	152 / 40 / 105	350
AZIM086000	6"	M8	179 / 40 / 118	350
AZIM103000	3"	M10	100 / 45 / 66	350
AZIM103500	3 1/2'	M10	110 / 50 / 94	350
AZIM104000	4'	M10	125 / 55 / 97,5	350
AZIM105000	5'	M10	150 / 55 / 108	350
AZIM106000	6'	M10	170 / 55 / 125	350
AZIM108000	8'	M10	230 / 55 / 148	350

AB-SA Soporte de abarcón

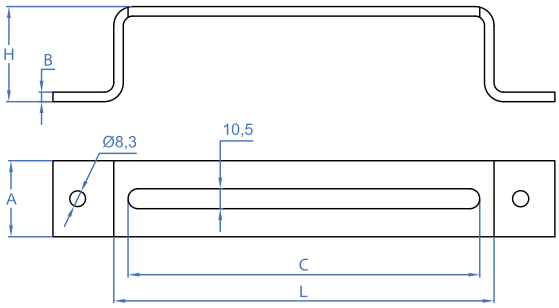

AB-SA Soporte de abarcón

CÓDIGO	L	H	A X B	C
ABSA050100	100	50	40 x 5	85
ABSA050125	125	50	40 x 5	110
ABSA050200	200	50	40 x 5	185
ABSA050300	300	50	40 x 5	285
ABSA050400	400	50	40 x 5	385
ABSA050500	500	50	40 x 5	485
ABSA050600	600	50	40 x 5	585
ABSA100100	100	100	40 x 5	85
ABSA100125	125	100	40 x 5	110
ABSA100200	200	100	40 x 5	185
ABSA100300	300	100	40 x 5	285
ABSA100400	400	100	40 x 5	385
ABSA100500	500	100	40 x 6	485

AB-GP Abrazadera de gran presión

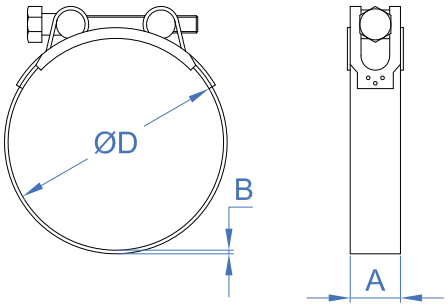

AB-GP Abrazadera de gran presión

CÓDIGO	M X L	ØD(MM)	A X B
AGP023025	M5 x 35	23 - 25	18 X 0,6
AGP026028	M5 x 35	26 - 28	18 X 0,6
AGP029031	M5 x 35	29 - 31	18 X 0,6
AGP032035	M6 x 50	32 - 35	20 X 1
AGP036039	M6 x 50	36 - 39	20 X 1
AGP040043	M6 x 50	40 - 43	20 X 1
AGP044047	M6 x 50	44 - 47	20 X 1
AGP048051	M6 x 50	48 - 51	20 X 1
AGP052055	M6 x 50	52 - 55	20 X 1
AGP056059	M6 x 55	56 - 59	20 X 1
AGP060063	M6 x 55	60 - 63	20 X 1
AGP064067	M8 x 70	64 - 67	25 X 1,5
AGP068073	M8 x 70	68 - 73	25 X 1,5
AGP074079	M8 x 70	74 - 79	25 X 1,5
AGP080085	M8 x 70	80 - 85	25 X 1,5
AGP086091	M8 x 70	86 - 91	25 X 1,5
AGP092097	M8 x 70	92 - 97	25 X 1,5
AGP098103	M8 x 70	98 - 103	25 X 1,5
AGP104112	M8 x 80	104 - 112	25 X 1,5
AGP113121	M8 x 80	113 - 121	25 X 1,5
AGP122130	M8 x 80	122 - 130	25 X 1,5
AGP131139	M10 x 90	131 - 139	25 X 1,5
AGP140148	M10 x 90	140 - 148	25 X 1,5
AGP149161	M10 x 110	149 - 161	25 X 1,7
AGP162174	M10 x 110	162 - 174	25 X 1,7
AGP175187	M10 x 110	175-187	25 X 1,7
AGP188200	M10 x 110	188-200	25 X 1,7
AGP201213	M10 x 110	201-213	25 X 1,7
AGP214226	M10 x 110	214-226	25 X 1,7

AB-M6 Abrazadera M6

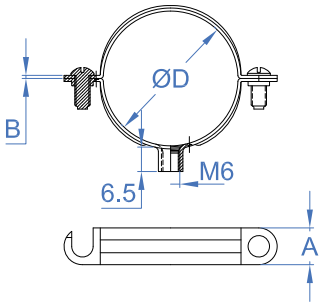

AB-M6 Z / AB-M6 Abrazadera M6. Cincada / Bicromatada

CÓDIGO	ØD(MM)	ØD(")	A X B	CARGA MÁXIMA
ABM6008 / ABMZ6008	8	-	10 x 1	70
ABM6010 / ABMZ6010	10	1/8"	10 x 1	70
ABM6012 / ABMZ6012	12	-	10 x 1	70
ABM6014 / ABMZ6014	14	1/4"	10 x 1	70
ABM6015 / ABMZ6015	15	-	10 x 1	70
ABM6016 / ABMZ6016	16	-	10 x 1	70

CÓDIGO	ØD(MM)	ØD(")	A X B	CARGA MÁXIMA
ABM6018 / ABMZ6018	18	3/8"	10 x 1	70
ABM6020 / ABMZ6020	20	-	10 x 1	70
ABM6022 / ABMZ6022	22	1/2"	10 x 1	70
ABM6025 / ABMZ6025	25	-	10 x 1	70
ABM6026 / ABMZ6026	26	3/4"	10 x 1	70
ABM6028 / ABMZ6028	28	-	10 x 1	70
ABM6032 / ABMZ6032	32	1"	10 x 1	70
ABM6035 / ABMZ6035	35	-	12 x 1,2	70
ABM6037 / ABMZ6037	37	-	12 x 1,2	100
ABM6040 / ABMZ6040	40	-	12 x 1,2	100
ABM6042 / ABMZ6042	42	1 1/4"	12 x 1,2	100
ABM6047 / ABMZ6047	47	1 1/2"	12 x 1,2	100
ABM6050 / ABMZ6050	50	-	12 x 1,2	100
ABM6054 / ABMZ6054	54	-	12 x 1,2	100
ABM6060 / ABMZ6060	60	2"	12 x 1,2	100
ABM6063 / ABMZ6063	63	-	12 x 1,2	100

AB-D6 Abrazadera doble M6

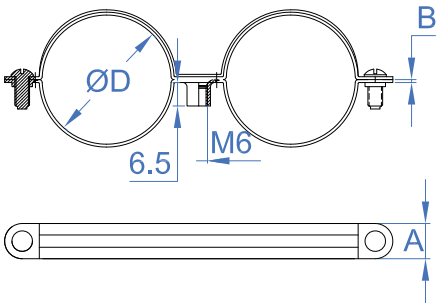

AB-D6 Z / AB-D6 Abrazadera doble M6. Cincada / Bicromatada

CÓDIGO	ØD(MM)	ØD(")	A X B	CARGA MÁXIMA
ABD6012 / ABDZ6012	12	1/8"	12 x 1	100
ABD6015 / ABDZ6015	15	1/4"	12 x 1,2	100
ABD6018 / ABDZ6018	18	3/8"	12 x 1,2	100
ABD6022 / ABDZ6022	22	1/2"	12 x 1,2	100
ABD6028 / ABDZ6028	28	3/4"	12 x 1,2	100

AB-M6 A2 Abrazadera M6. Inoxidable A2

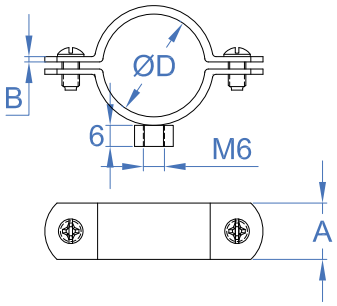

AB-M6 A2 Abrazadera M6. Inoxidable A2

CÓDIGO	ØD(MM)	ØD(")	A X B	CARGA MÁXIMA
ABM6A2012	12	1/4"	16 x 1,5	70
ABM6A2015	14 - 15	-	16 x 1,5	70
ABM6A2018	16 - 18	3/8"	16 x 1,5	70
ABM6A2020	19 - 21	1/2"	16 x 1,5	70
ABM6A2022	22 -24	-	16 x 1,5	70
ABM6A2028	25 - 30	3/4"	16 x 1,5	70

AB-6I

Abrazadera isofónica M6

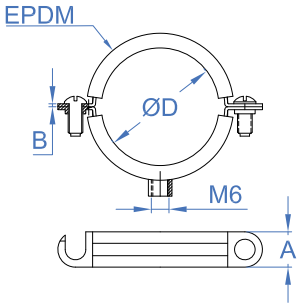

AB-6I

Abrazadera isofónica M6

CÓDIGO	ØD(MM)	ØD(")	A X B	CARGA MÁXIMA
AB6I012	12	1/8"	15 x 1,2	70
AB6I015	15	1/4"	15 x 1,2	70
AB6I016	16	-	15 x 1,2	70
AB6I018	18	3/8"	15 x 1,2	70
AB6I022	22	1/2"	15 x 1,2	70
AB6I026	26	-	15 x 1,2	70
AB6I028	28	3/4"	15 x 1,2	70
AB6I032	32	-	15 x 1,2	70
AB6I035	35	1"	15 x 1,2	70
AB6I042	42	1 1/4"	15 x 1,2	100
AB6I048	48	1 1/2"	15 x 1,2	100
AB6I054	54	-	15 x 1,2	100
AB6I060	60	2"	15 x 1,2	100

AB-DI

Abrazadera doble isofónica M6

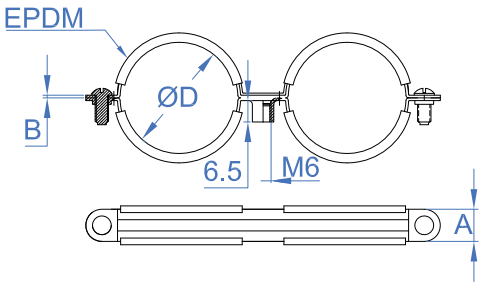

AB-DI

Abrazadera M6. Bicromatada

CÓDIGO	ØD(MM)	ØD(")	A X B	CARGA MÁXIMA
ABDI0012	12	1/8"	15 x 1	100
ABDI0015	15	1/4"	15 x 1,2	100
ABDI0018	18	3/8"	15 x 1,2	100
ABDI0022	22	1/2"	15 x 1,2	100
ABDI0028	28	3/4"	15 x 1,2	100

AB-M7 Abrazadera M7

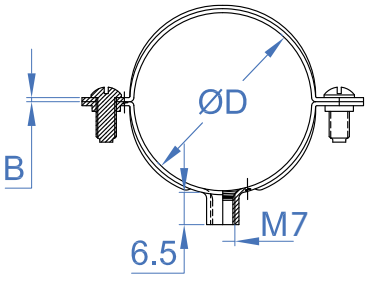

AB-M7 Abrazadera M7. Cincada

CÓDIGO	ØD(MM)	ØD(")	A X B	CARGA MÁXIMA
ABMZ7008	8	-	11 X 1	-
ABMZ7010	10	1/8"	11 X 1	-
ABMZ7012	12	-	11 X 1	-
ABMZ7014	14	1/4"	11 X 1	-
ABMZ7016	16	-	11 X 1	-
ABMZ7018	18	3/8"	11 X 1	-
ABMZ7020	20	-	11 X 1	-
ABMZ7022	22	1/2"	11 X 1	-
ABMZ7024	24	-	11 X 1	-
ABMZ7025	25	-	11 X 1	-
ABMZ7026	26	3/4"	11 X 1	-
ABMZ7028	28	-	11 X 1	-
ABMZ7032	32	1"	11 X 1	-
ABMZ7034	34	-	11 X 1	-
ABMZ7036	36	-	11 X 1	-
ABMZ7038	38	-	11 X 1	-
ABMZ7040	40	-	11 X 1	-
ABMZ7050	50	-	11 X 1	-
ABMZ7063	63	-	12 X 1,2	-

AB-D7 Abrazadera doble M7

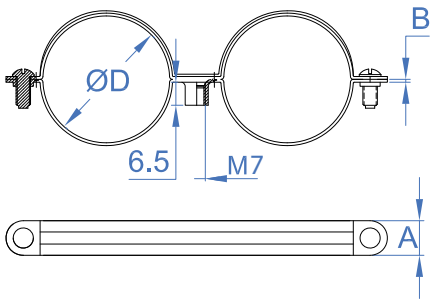

AB-D7 Abrazadera doble M7. Cincada

CÓDIGO	ØD(MM)	ØD(")	A X B	CARGA MÁXIMA
ABDZ70810	8-10	-	11 X 1	-
ABDZ71012	10-12	1/8"	11 X 1	-
ABDZ71214	12-14	-	11 X 1	-
ABDZ71416	14-16	-	11 X 1	-
ABDZ71618	16-18	3/8"	11 X 1	-
ABDZ71820	18-20	-	11 X 1	-
ABDZ72022	20-22	1/2"	11 X 1	-
ABDZ72224	22-24	-	11 X 1	-
ABDZ72628	26-28	3/4"	11 X 1	-

AB-7I

Abrazadera isofónica M7

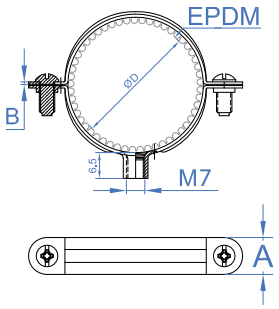

AB-7I

Abrazadera isofónica M7

CÓDIGO	ØD(MM)	ØD(")	A X B	CARGA MÁXIMA
AB7IZ010	10	1/8"	11 X 1	-
AB7IZ012	12	-	11 X 1	-
AB7IZ014	14	1/4"	11 X 1	-
AB7IZ016	16	-	11 X 1	-
AB7IZ018	18	3/8"	11 X 1	-
AB7IZ020	20	-	11 X 1	-
AB7IZ022	22	1/2"	11 X 1	-
AB7IZ024	24	-	11 X 1	-
AB7IZ026	26	3/4"	11 X 1	-
AB7IZ028	28	-	11 X 1	-
AB7IZ032	32	1"	11 X 1	-
AB7IZ034	34	-	11 X 1	-
AB7IZ036	36	-	12 X 1	-
AB7IZ038	38	-	12 X 1	-
AB7IZ040	40	-	12 X 1	-
AB7IZ050	50	-	12 X 1,2	-

AB-7ID

Abrazadera doble isofónica M7

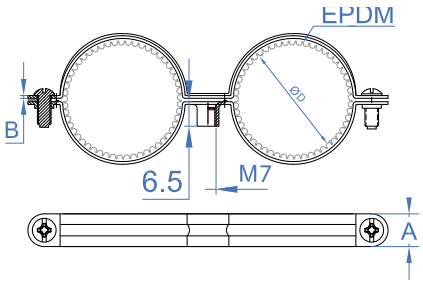

AB-7ID

Abrazadera doble isofónica M7

CÓDIGO	ØD(MM)	ØD(")	A X B	CARGA MÁXIMA
AB7IDZ0810	8-10	1/8"	11 X 1	-
AB7IDZ1012	10-12	1/8"	11 X 1	-
AB7IDZ1214	12-14	1/4"	11 X 1	-
AB7IDZ1416	14-16	1/4"	11 X 1	-
AB7IDZ1618	16-18	3/8"	11 X 1	-
AB7IDZ1820	18-20	3/8"	11 X 1	-
AB7IDZ2022	20-22	1/2"	11 X 1	-
AB7IDZ2224	22-24	1/2"	11 X 1	-
AB7IDZ2628	26-28	3/4"	11 X 1	-

AB-PI Abrazadera de un pie

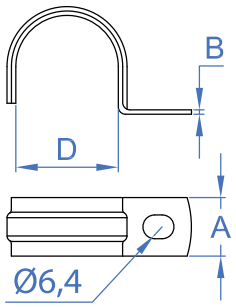

AB-PI Abrazadera de un pie

CÓDIGO	ØD(MM)	ØD(")	A X B	CARGA MÁXIMA
ABPI006	6	-	12 x 1	30
ABPI008	8	-	12 x 1	30
ABPI010	10	1/8"	12 x 1	30
ABPI012	12	-	12 x 1	30
ABPI014	14	1/4"	15 x 1	30
ABPI016	16	-	15 x 1	30
ABPI018	18	3/8"	15 x 1	30
ABPI020	20	-	15 x 1	30
ABPI022	22	1/2"	15 x 1,2	30
ABPI025	25	-	15 x 1,2	30
ABPI026	26	3/4"	15 x 1,2	30
ABPI028	28	-	15 x 1,2	30
ABPI032	32	1"	15 x 1,2	30
ABPI040	40	-	15 x 1,2	30
ABPI042	42	1 1/4"	15 x 1,2	30
ABPI047	47	1 1/2"	15 x 1,2	30
ABPI050	50	-	15 x 1,2	30
ABPI063	63	2"	15 x 1,2	30

AB-PU Abrazadera grapa puente

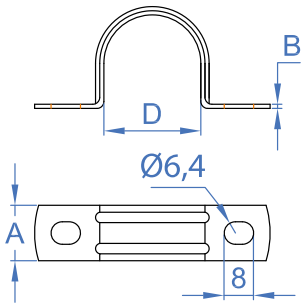

AB-PU Abrazadera grapa puente

CÓDIGO	ØD(MM)	ØD(")	A X B	CARGA MÁXIMA
ABPU016	16	-	12 x 1,2	30
ABPU018	18	3/8"	12 x 1,2	30
ABPU020	20	-	12 x 1,2	30
ABPU022	22	1/2"	15 x 1,2	30
ABPU025	25	-	15 x 1,2	30
ABPU028	28	3/4"	15 x 1,2	30
ABPU032	32	1"	15 x 1,2	30
ABPU037	37	-	18 x 1,2	30
ABPU040	40	1 1/4"	18 x 1,2	30
ABPU050	50	1 1/2"	18 x 1,2	30
ABPU063	63	2"	18 x 1,2	30

AB-IP

Abrazadera de un pie

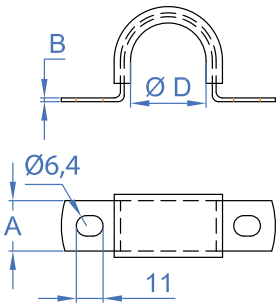

AB-IP

Abrazadera puente isofónica para montaje

CÓDIGO	ØD(MM)	ØD(")	A X B
ABIP015	15	1/4"	20 x 1,5
ABIP018	18	3/8"	20 x 1,5
ABIP022	22	1/2"	20 x 1,5
ABIP026	26	3/4"	20 x 1,5
ABIP028	28	-	20 x 1,5
ABIP035	35	1"	20 x 1,5
ABIP042	42	1 1/4"	20 x 1,5
ABIP048	48	1 1/2"	20 x 1,5
ABIP054	54	-	20 x 1,5
ABIP060	60	2"	20 x 1,5
ABIP067	67	-	20 x 1,5
ABIP075	75	2 1/2"	20 x 1,5
ABIP090	90	3"	20 x 1,5

AB-SI

Soporte para abrazadera puente isofónica

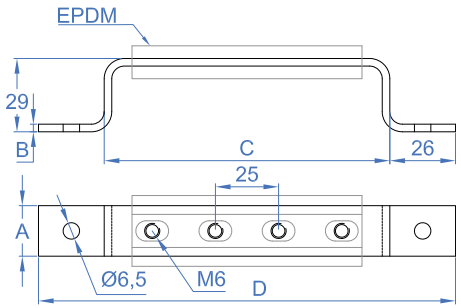

AB-SI

Soporte para abrazadera puente isofónica

CÓDIGO	A X B	C	D	N° AGUJEROS
ABSI003	20 x 3	88	140	3
ABSI004	20 x 3	113	165	4
ABSI005	20 x 3	138	190	5
ABSI006	20 x 3	163	215	6
ABSI007	20 x 3	188	240	7
ABSI008	20 x 3	213	265	8
ABSI009	20 x 3	238	290	9
ABSI010	20 x 3	263	315	10
ABSI011	20 x 3	288	340	11
ABSI012	20 x 3	313	365	12
ABSI013	20 x 3	338	390	13
ABSI014	20 x 3	363	415	14
ABSI015	20 x 3	388	440	15
ABSI016	20 x 3	413	465	16
ABSI017	20 x 3	438	490	17
ABSI018	20 x 3	463	515	18
ABSI019	20 x 3	488	540	19
ABSI020	20 x 3	513	565	20
ABSI021	20 x 3	538	590	21
ABSI022	20 x 3	563	615	22
ABSI025	20 x 3	638	690	25

AB-SF Abrazadera sin-fin

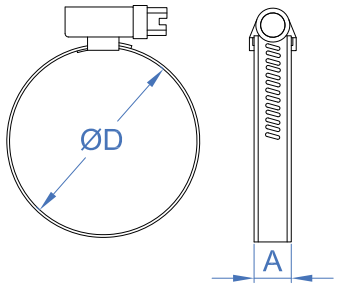

AB-SF Cincada

CÓDIGO	ØD(MM)	ØD(")	A X B	PAR DE APRIETE
ASF008016	8-16	5/16"- 5/8"	9 x 0,7	4.5
ASF012022	12-22	1/2"- 7/8"	9 x 0,7	4.5
ASF016027	16 - 27	5/8"- 1 1/16"	9 x 0,7	4.5
ASF020032	20 - 32	3/4"- 1 1/4"	9 x 0,7	4.5
ASF025040	25 - 40	1"- 1 5/8"	9 x 0,7	4.5
ASF030045	30 - 45	1 3/16"- 1 3/4"	9 x 0,8	4.5
ASF035050	35 - 50	1 3/8"- 2"	9 x 0,8	4.5
ASF040060	40 - 60	1 5/8"- 2 3/8"	9 x 0,8	4.5
ASF050070	50 - 70	2"- 2 3/4"	9 x 0,8	4.5
ASF060080	60 - 80	2 3/8"- 3 1/8"	9 x 0,8	4.5
ASF070090	70 - 90	2 3/4"- 3 1/2"	9 x 0,8	4.5
ASF080100	80 - 100	3 1/8"- 4"	9 x 0,8	4.5
ASF090110	90 - 110	3 1/2"- 4 3/8"	9 x 0,8	4.5
ASF100120	100 - 120	4"- 4 3/4"	9 x 0,8	4.5
ASF110130	110 - 130	4 3/8"- 5 1/8"	9 x 0,8	4.5
ASF120140	120 - 140	4 3/4"- 5 1/2"	9 x 0,8	4.5
ASF130150	130 - 150	5 1/8"- 5 7/8"	9 x 0,8	4.5

AB-SF A2 Inoxidable A2

CÓDIGO	ØD(MM)	ØD(")	A X B	PAR DE APRIETE
ASF2010016	10-16	5/16" - 5/8"	9 x 0,7	4
ASF2012020	12-20	1/2"- 7/8"	9 x 0,7	4
ASF2016027	16 - 27	5/8"- 1 1/16"	9 x 0,7	4
ASF2020032	20 - 32	3/4"- 1 1/4"	9 x 0,7	4
ASF2025040	25 - 40	1"- 1 5/8"	9 x 0,7	4
ASF2032050	32 - 50	1 3/8"- 2"	9 x 0,7	4
ASF2040060	40 - 60	1 5/8"- 2 3/8"	9 x 0,7	4
ASF2050070	50 - 70	2"- 2 3/4"	9 x 0,7	4
ASF2060080	60 - 80	2 3/8"- 3 1/8"	9 x 0,7	4
ASF2070090	70 - 90	2 3/4"- 3 1/2"	9 x 0,7	4
ASF2080100	80 - 100	3 1/8"- 4"	9 x 0,7	4
ASF2090110	90 - 110	3 1/2"- 4 3/8"	9 x 0,7	4
ASF2100120	100 - 120	4"- 4 3/4"	9 x 0,7	4
ASF2110130	110 - 130	4 3/8"- 5 1/8"	9 x 0,7	4
ASF2120140	120 - 140	4 3/4"- 5 1/2"	9 x 0,7	4
ASF2130150	130 - 150	5 1/8"- 5 7/8"	9 x 0,7	4

CI-PE Cinta perforada curva

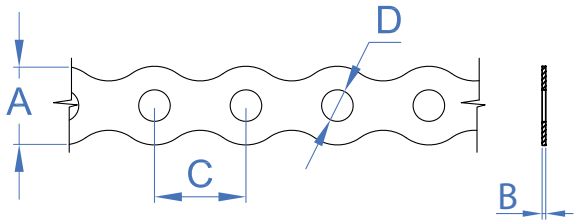

CI-PE Cinta perforada curva

CÓDIGO	A X B	C	D
CIPE1208	12 x 0,8	14	5
CIPE1708	17 x 0,8	20	7

CI-PE A2 Cinta perforada curva

CÓDIGO	A X B	C	D
CIPEA21708	17 x 0,8	20	7

CI-PR Cinta perforada galvanizada recta

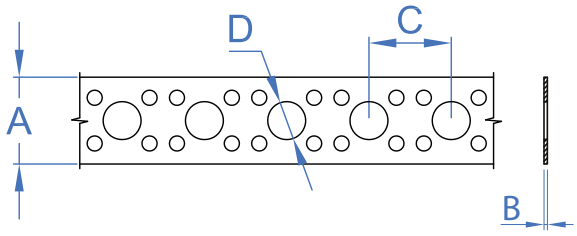

CI-PR Cinta perforada galvanizada recta

CÓDIGO	A X B	C	D
CIPR1908	19 x 0,8	18	8,3
CIPR1208	12 x 0,8	12	6,2

AB-CR Abrazadera cromada M6

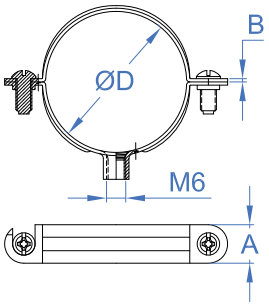

AB-CR Abrazadera cromada M6

CÓDIGO	ØD(MM)	ØD(")	A X B	CARGA MÁXIMA
ABCR010	10	1/8"	12 x 1,2	70
ABCR012	12	1/4"	12 x 1,2	70

AB-BU Abrazadera butano

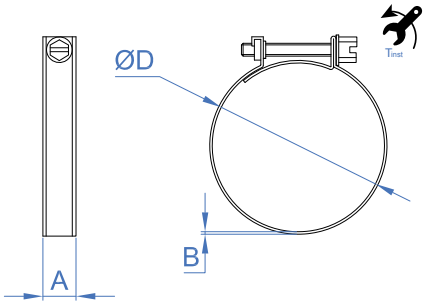

AB-BU Abrazadera butano

CÓDIGO	ØD(MM)	ØD(")	A X B	PAR DE APRIETE
ABBU1315	13-15	1/2" - 9/16"	9 x 0,6	2
ABBU1618	16-18	5/8" - 11/16"	9 x 0,6	2
ABBU1921	19-21	3/4" - 13/16"	9 x 0,6	2

AB-GM Abrazadera gásmica con tirafondo amarilla

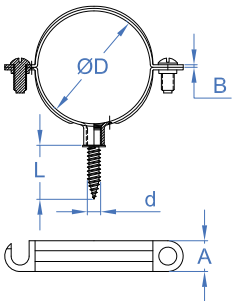

AB-GM Abrazadera gásmica con tirafondo amarilla

CÓDIGO	ØD(MM)	ØD(")	A X B	CARGA MÁXIMA
ABGM012	12	1/8"	12 x 1,2	70
ABGM015	15	1/4"	12 x 1,2	70
ABGM018	18	3/8"	12 x 1,2	70
ABGM022	22	1/2"	12 x 1,2	70
ABGM028	28	3/4"	12 x 1,2	70
ABGM035	35	1"	12 x 1,2	70

AB-GS Abrazadera gásmica negra M6 con tirafondo

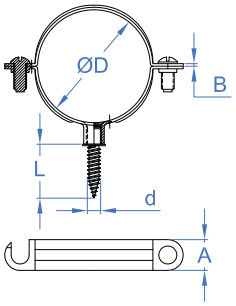

AB-GS Abrazadera gásmica negra M6 con tirafondo

CÓDIGO	ØD(MM)	ØD(")	A X B	CARGA MÁXIMA
ABGS010	10	1/8"	12 x 1,2	70
ABGS012	12	-	12 x 1,2	70
ABGS015	15	1/4"	12 x 1,2	70
ABGS018	18	3/8"	12 x 1,2	70
ABGS022	22	1/2"	12 x 1,2	70
ABGS028	28	3/4"	12 x 1,2	70
ABGS035	35	1"	12 x 1,2	70
ABGS042	42	1 1/4"	12 x 1,2	70
ABGS054	54	-	12 x 1,2	70

AB-GD

Abrazadera gásmica negra doble M6 con tirafondo

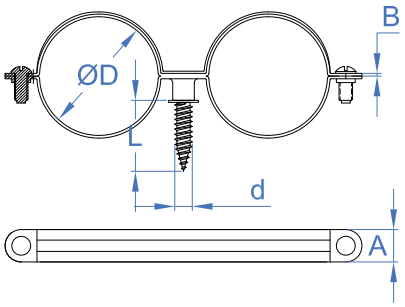

AB-GD

Abrazadera gásmica negra doble M6 con tirafondo

CÓDIGO	ØD(MM)	ØD(")	A X B	CARGA MÁXIMA
ABGD012	12	1/8"	12 x 1,2	100
ABGD015	15	1/4"	12 x 1,2	100
ABGD018	18	3/8"	12 x 1,2	100
ABGD022	22	1/2"	12 x 1,2	100
ABGD028	28	3/4"	12 x 1,2	100

AB-PE

Abrazadera colgante pera

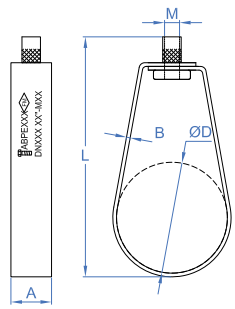

AB-PE

Abrazadera colgante pera

CÓDIGO	ØD(MM)	ØD(")	A X B	LONGITUD	MEDIDA TORNILLO	CARGA MÁXIMA
ABPE028	DN 20	3/4"	21 x 1	72	M10 (3/8")	154
ABPE035	DN 25	1"	21 x 1	78	M10 (3/8")	186
ABPE040	DN 32	1 1/4"	21 x 1	88	M10 (3/8")	195
ABPE048	DN 40	1 1/2"	21 x 1,2	95	M10 (3/8")	236
ABPE060	DN 50	2"	21 x 1,2	105	M10 (3/8")	288
ABPE075	DN 65	2 1/2"	21 x 1,2	125	M10 (3/8")	426
ABPE090	DN 80	3"	21 x 1,2	140	M10 (3/8")	481
ABPE100	DN 90	3 1/2"	21 x 1,2	160	M10 (3/8")	569
ABPE115	DN 100	4"	21 x 2	173	M10 (3/8")	669
ABPE140	DN 125	5"	30 x 2	209	M12 (1/2")	907
ABPE160	DN 150	6"	30 x 2,5	249	M12 (1/2")	1186
ABPE220	DN 200	8"	35 x 2,5	309	M12 (1/2")	1723

AB-CH Abrazadera para tubería Clevis

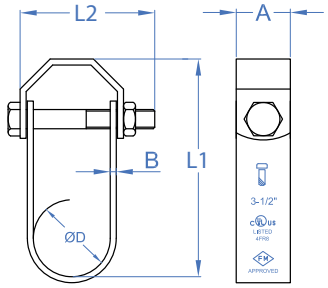

AB-CH Abrazadera para tubería Clevis

CÓDIGO	ØD(MM)	ØD(")	A X B	L1	L2	CARGA MÁXIMA
ABCH00034	28	3/4"	22,5 x 2,5	82,5	50	154
ABCH01000	35	1"	22,5 x 2,5	99	57	186
ABCH01014	42	1 1/4"	22,5 x 2,5	106	70	195
ABCH01012	48	1 1/2"	22,5 x 2,5	107	75	236
ABCH02000	60	2"	25,5 x 2,5	126	90	288
ABCH02012	75	2 1/2"	26,0 x 3,0	156	110	426
ABCH03000	90	3"	26,0 x 3,0	169	115	481
ABCH04000	115	4"	30,0 x 4,0	200	15	669
ABCH05000	140	5"	32,0 x 4,5	231	200	907
ABCH06000	160	6"	36,5 x 4,5	260	225	1186
ABCH08000	220	8"	42,5 x 4,5	329	280	1723
ABCH10000	275	10"	44,5 x6,0	381	360	2655
ABCH12000	325	12"	50,0 x 6,0	457	410	3582
ABCH14000	355	14"	50,0 x 6,0	514	465	5294
ABCH16000	405	16"	64,0 x 6,0	560	520	5571

AB-IN Clip simple de nylon (poliamida 6.6) con casquillo de latón M6

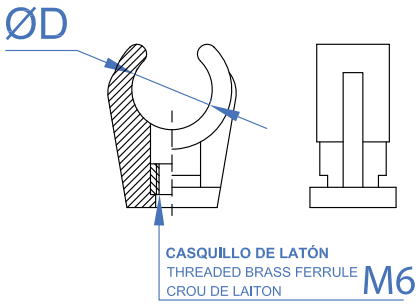

AB-IN Clip simple de nylon (poliamida 6.6) con casquillo de latón M6

CÓDIGO	ØD(MM)	ØD(")	VÁLIDO PARA	CARGA MÁXIMA
ABIN012	12	1/4"	Carril 20/10	10
ABIN014	14-15	3/8"	Carril 20/10	10
ABIN016	16-18	-	Carril 20/10	10
ABIN020	20-22	-	Carril 20/10	10
ABIN025	25	-	Carril 20/10	10
ABIN028	28	3/4"	Carril 20/10	10
ABIN032	32	1"	Carril 20/10	10
ABIN035	35	-	Carril 20/10	10

AB-ID

Clip doble de nylon (poliamida 6.6) con casquillo de latón M6

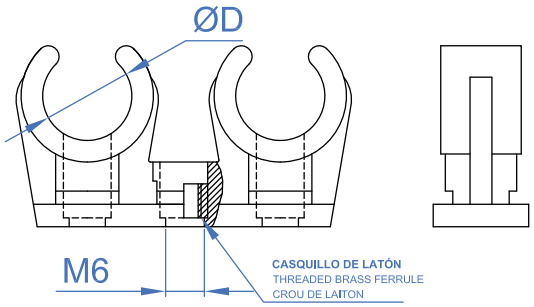

AB-ID

Clip doble de nylon (poliamida 6.6) con casquillo de latón M6

CÓDIGO	ØD(MM)	ØD(")	VÁLIDO PARA	CARGA MÁXIMA
ABID012	12	1/4"	Carril 20/10	10
ABID014	14-15	3/8"	Carril 20/10	10
ABID016	16-18	-	Carril 20/10	10
ABID020	20-22	-	Carril 20/10	10
ABID028	28	3/4"	Carril 20/10	10

AB-GU

Abrazadera guía gris simple con pre-rosca M6

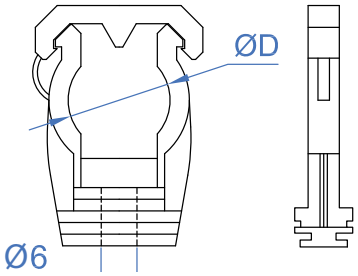

AB-GU

Abrazadera guía gris simple con pre-rosca M6

CÓDIGO	ØD(MM)	ØD(")	VÁLIDO PARA	CARGA MÁXIMA
ABGUG12	12	1/4"	20/10 27/18 28/30	40
ABGUG15	15	3/8"	20/10 27/18 28/30	40
ABGUG18	18	-	20/10 27/18 28/30	40
ABGUG20	20	-	20/10 27/18 28/30	40
ABGUG22	22	1/2"	20/10 27/18 28/30	40
ABGUG25	25	-	20/10 27/18 28/30	40
ABGUG28	28	-	20/10 27/18 28/30	40
ABGUG32	32	1"	20/10 27/18 28/30	40
ABGUG40	40	-	20/10 27/18 28/30	40
ABGUG50	50	-	20/10 27/18 28/30	40

AB-MUG

Abrazadera multiusos

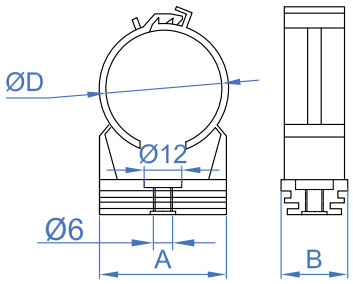

AB-MUG

Abrazadera multiusos

CÓDIGO	ØD(MM)	ØD(")	A X B	VÁLIDO PARA	CARGA MÁXIMA
ABMUG12	12	1/4"	17 x 20	20/10 27/18 28/30	40
ABMUG15	15	3/8"	21 x 20	20/10 27/18 28/30	40
ABMUG18	18	-	25 x 20	20/10 27/18 28/30	40
ABMUG22	22	1/2"	30 x 20	20/10 27/18 28/30	40
ABMUG26	26	-	33 x 20	20/10 27/18 28/30	40
ABMUG32	32	1"	38 x 20	20/10 27/18 28/30	40
ABMUG40	40	-	46 x 20	20/10 27/18 28/30	40
ABMUG48	42	1 1/4"	56 x 20	20/10 27/18 28/30	40

AB-PR

Abrazadera a presión, con pre-rosca M-6

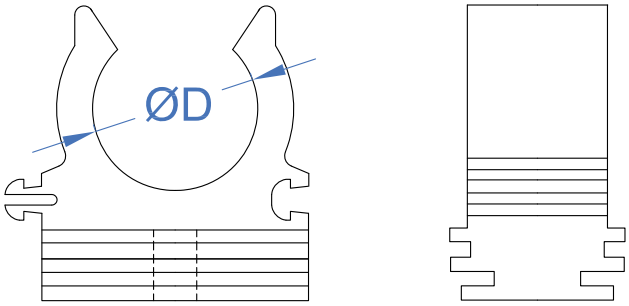

AB-PR

Gris

CÓDIGO	ØD(MM)	ØD(")	VÁLIDO PARA	CARGA MÁXIMA
ABPRG12	12	1/4"	20/10 27/18 28/30	10
ABPRG15	15-18	3/8"	20/10 27/18 28/30	10
ABPRG20	20-22	-	20/10 27/18 28/30	10
ABPRG25	25-28	1/2"	20/10 27/18 28/30	10
ABPRG32	32-35	-	20/10 27/18 28/30	10
ABPRG40	40	-	20/10 27/18 28/30	10
ABPRG50	50	3/4"	20/10 27/18 28/30	10

AB-MS

Abrazadera multitubo + taco. Simple

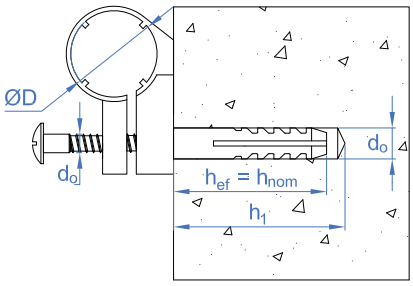

AB-MS

Abrazadera multitubo + taco. Simple

CÓDIGO	ØD(MM)	Ø BROCA	PROFUNDIDAD MÍN. DE TALADRO	PROFUNDIDAD MIN. DEL ANCLAJE	EXTRACCIÓN HORMIGÓN NO-FISURADO	EXTRACCIÓN LADRILLO HUECO	MEDIDA TORNILLO
ABMS10	10	5	30	20	9	5	3,5x35
ABMS12	12	5	30	20	9	5	3,5x35
ABMS14	14	6	35	25	15	8	4x45
ABMS16	16	6	35	25	15	8	4x45
ABMS18	18	8	45	30	16	12	4,5x50
ABMS20	20	8	45	30	16	12	4,5x50
ABMS22	22	8	45	30	16	12	4,5x50
ABMS26	26	10	50	40	30	15	6x60
ABMS28	28	10	50	40	30	15	6x60

AB-MD

Abrazadera multitubo + taco. Doble

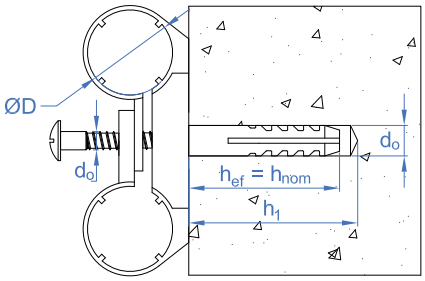

AB-MD

Abrazadera multitubo + taco. Doble

CÓDIGO	ØD(MM)	Ø BROCA	PROFUNDIDAD MÍN. DE TALADRO	PROFUNDIDAD MIN. DEL ANCLAJE	EXTRACCIÓN HORMIGÓN NO-FISURADO	EXTRACCIÓN LADRILLO HUECO	MEDIDA TORNILLO
ABMD10	10	8	60	30	16	12	4,5x50
ABMD12	12	8	60	30	16	12	4,5x51
ABMD14	14	8	60	30	16	12	4,5x52
ABMD16	16	8	60	30	16	12	4,5x53
ABMD18	18	10	70	40	30	15	6x60
ABMD20	20	10	70	40	30	15	6x60
ABMD22	22	10	70	40	30	15	6x60
ABMD26	26	10	70	40	30	15	6x60
ABMD28	28	10	70	40	30	15	6x60

AB-T

Taco para fijación de tubo INDEXring

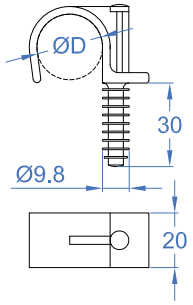

AB-TS

Simple

CÓDIGO	ØD(MM)	ØD(")	CARGA MÁXIMA
ABTS014	14 - 15	-	30
ABTS016	16 - 17	3/8"	30
ABTS018	18 - 19	-	30
ABTS020	20 - 21	1/2"	30
ABTS022	22 - 23	-	30
ABTS025	25 - 26	3/4"	30
ABTS028	28 - 29	-	30
ABTS032	30 - 32	-	30

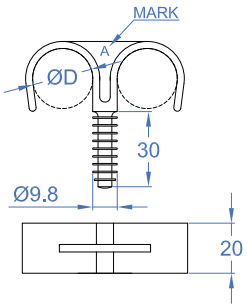

AB-TD

Doble

CÓDIGO	ØD(MM)	ØD(")	CARGA MÁXIMA
ABTD016	15 - 16	3/8"	30
ABTD018	18 - 19	-	30
ABTD020	20 - 21	1/2"	30
ABTD022	22 - 23	-	30
ABTD025	25 - 26	3/4"	30
ABTD028	28 - 29	-	30

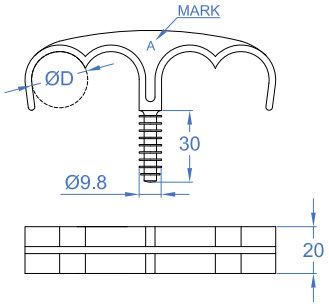

AB-TC

Cuádruple

CÓDIGO	ØD(MM)	ØD(")	CARGA MÁXIMA
ABTC020	20 - 21	1/2"	30
ABTC025	25 - 26	3/4"	30

SU

Sistemas de fijación rápida en viga

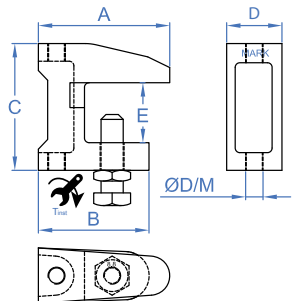

SU-MO

Mordaza para viga

CODIGO	A	B	C	D	E	PAR DE APRIETE	LLAVE DE INSTALACIÓN (SW)	ØD (MM)	MEDIDA TORNILLO
SUMOP09	38	35	37	18	20	10	13	PASANTE 9	M8 x 35
SUMOP11	44	41	42	21	21	15	17	PASANTE 11	M10 x 40
SUMOP13	57	48	54	24	26	15	17	PASANTE 13	M10 x 50
SUMOM06	38	35	37	18	20	10	13	ROSCADO M6	M8 x 35
SUMOM08	38	35	37	18	20	10	13	ROSCADO M8	M8 x 35
SUMOM10	44	41	42	21	21	15	17	ROSCADO M10	M10 x 40
SUMOM12	57	48	54	24	26	15	17	ROSCADO M12	M10 x 50

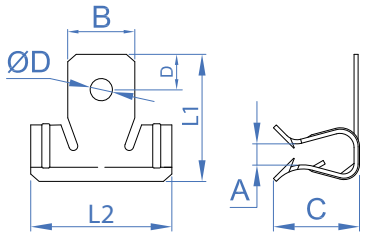

SU-CL

Clip de suspensión

CODIGO	A	B	C	D	L1	L2	ØD (MM)
SUCL02	1,5 - 4	13	14	10	28	28	6.3
SUCL04	4 - 10	19	23	10	34	40	6.3
SUCL10	10 - 15	19	23	10	40	40	6.3
SUCL15	15 - 20	19	23	10	40	40	6.3

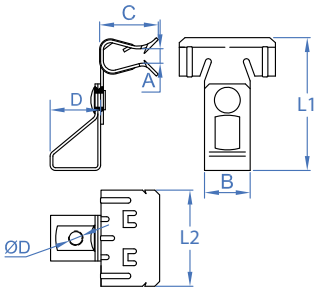

SU-VA

Clip varilla

CODIGO	A	B	C	D	L1	L2	ØD (MM)
SUVA0602	1,5 - 4	19	14	21	50	28	M6
SUVA0604	4 - 10	19	23	21	54	40	M6
SUVA0610	10 - 15	19	23	21	60	40	M6
SUVA0615	15 - 20	19	23	21	60	40	M6
SUVA0804	1,5 - 4	19	14	21	50	28	M8
SUVA0810	4 - 10	19	23	21	54	40	M8
SUVA0815	10 - 15	19	23	21	60	40	M8
SUVA0802	15 - 20	19	23	21	60	40	M8

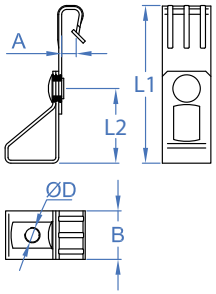

SU-CU

Clip de cuelgue

CODIGO	A	B	L1	L2	ØD (MM)
SUCU0602	1,5 - 5	19	65	30	M6
SUCU0605	5 - 7	19	65	30	M6
SUCU0606	3 - 7	19	80	30	M6
SUCU0607	7 - 10	19	95	30	M6

TAG

Tirafondo abrazadera y grapa

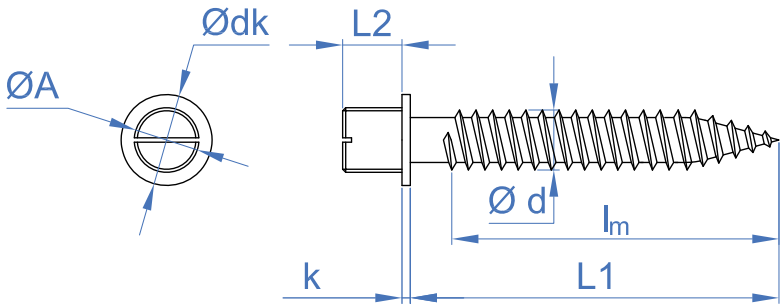

AB-TA

Cincado

CODIGO	METRICA	ØD	L1	L2	K	ØDK	LONGITUD DE ROSCA
ABTA0630	M6	5	30	6	1	8	30
ABTA0640	M6	5	40	6	1	8	40
ABTA0650	M6	5	50	6	1	8	50
ABTA0730	M7	6	22	6	1	9,5	30
ABTA0740	M7	6	32	6	1	9,5	40
ABTA0750	M7	6	42	6	1	9,5	50
ABTA0760	M7	6	52	6	1	9,5	60
ABTA0770	M7	6	62	6	1	9,5	70
ABTA0780	M7	6	72	6	1	9,5	80
ABTA0840	M8	6	40	7,5	1,4	8,5	40
ABTA0860	M8	6	60	7,5	1,4	8,5	60
ABTA0880	M8	6	80	7,5	1,4	8,5	45
ABTA1050	M10	8	50	9	1,7	12	50
ABTA1070	M10	8	70	9	1,7	12	45
ABTA1090	M10	8	90	9	1,7	12	45

AB-TA B

Bicromatado

CODIGO	METRICA	ØD	L1	L2	K	ØDK	LONGITUD DE ROSCA
ABTAB0630	M6	5	30	6	1	8	30
ABTAB0640	M6	5	40	6	1	8	40
ABTAB0650	M6	5	50	6	1	8	50

AB-TA A2

Inoxidable A2

CODIGO	METRICA	ØD	L1	L2	K	ØDK	LONGITUD DE ROSCA
ABTA20630	M6	5	30	7	1,2	7.8	30

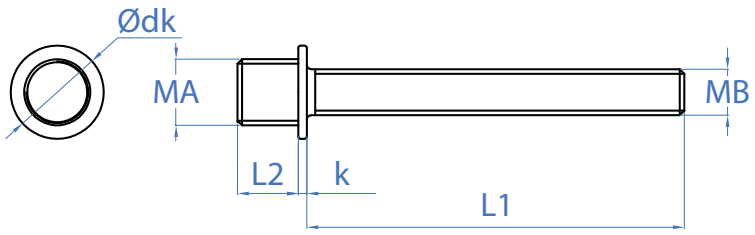

AB-TR

Tornillo doble para abrazaderas

CODIGO	METRICA	L1	L2	K	ØDK
ABTR05030	M7	30	6	1	9
ABTR05040	M7	40	6	1	9
ABTR05050	M7	50	6	1	9
ABTR05060	M7	60	6	1	9
ABTR06040	M7	40	6	1	9
ABTR06050	M7	50	6	1	9
ABTR06060	M7	60	6	1	9

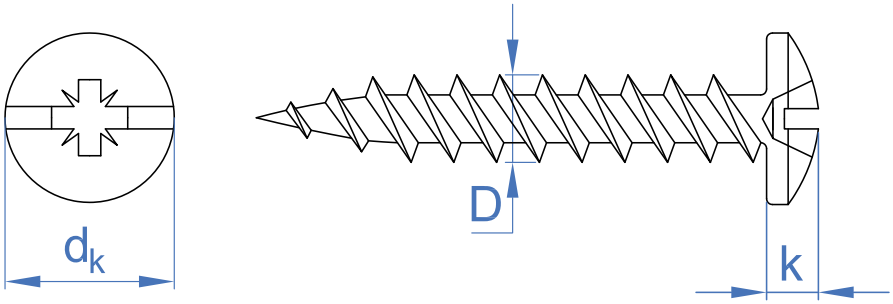

AB-TG

Tirafondo grapa

CODIGO	LONGITUD	LLAVE DE INSTALACION	ØDK	K	ØD(MM)
ABTG4530	30	PZ2	10	3	4.5
ABTG4535	35	PZ2	10	3	4.5
ABTG4540	40	PZ2	10	3	4.5
ABTG5030	30	PZ3	12	3	5
ABTG5040	40	PZ3	12	3	5

ES-DR

Espárrago de doble rosca

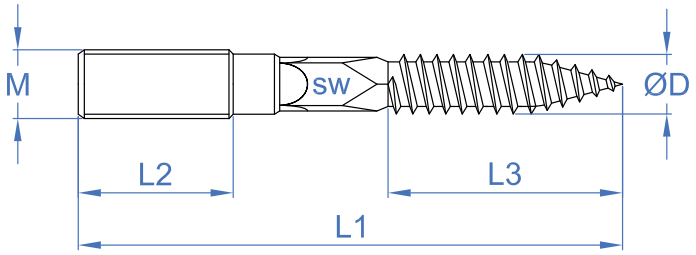

ES-DR

Zincado

CODIGO	METRICA	LONGITUD	ØD(MM)	LLAVE DE INSTALACIÓN (SW)	L1	L2	L3
ESDR06040	M6	40	6	-	40	12	24
ESDR06050	M6	50	6	-	50	16	28,5
ESDR06060	M6	60	6	-	60	18	34,5
ESDR06070	M6	70	6	-	70	26	34,5
ESDR06080	M6	80	6	-	80	34	34,5
ESDR08050	M8	50	7	-	50	13	29,5
ESDR08060	M8	60	7	-	60	15	37,5
ESDR08070	M8	70	7	-	70	25	37,5
ESDR08080	M8	80	7	6	80	28,5	37,5
ESDR08090	M8	90	7	6	90	28,5	48,5
ESDR08100	M8	100	7	6	100	33,5	48,5
ESDR08110	M8	110	7	6	110	42,5	48,5
ESDR08120	M8	120	7	6	120	50	48,5
ESDR08130	M8	130	7	6	130	50	48,5
ESDR10080	M10	80	8	8	80	18	46,5
ESDR10100	M10	100	9	8	100	24	57
ESDR10110	M10	110	9	8	110	38	57
ESDR10120	M10	120	9	8	120	45	57
ESDR10130	M10	130	9	8	130	50	57
ESDR10140	M10	140	9	8	140	50	57
ESDR10150	M10	150	9	8	150	50	57
ESDR10180	M10	180	9	8	180	50	57
ESDR10200	M10	200	9	8	200	50	57

ES-DA2

Inoxidable A2

CODIGO	METRICA	LONGITUD	ØD(MM)	LLAVE DE INSTALACIÓN (SW)	L1	L2	L3
ESDA208060	M8	60	7	6	60	20	30
ESDA210060	M10	60	9	8	60	20	30

GAMA DE ELEMENTOS DE SOPORTACIÓN

CÓDIGO	DESCRIPCION	MATERIAL	RECUBRIMIENTO
GPZ201010	Carril 20 x 10 x 1	A	Z
GPZ250808	Carril 25 x 8 x 0,80		
GPZ271812	Carril 27 x 18 x 1.25	A	Z
GPG283018	Carril 28 x 30 x 1.80		
GPG384020	Carril 38 x 40 x 2.00		
GPG351312	Carril 35 x 12 x 1,20		
GPG402015	Carril 40 x 20 x 1.50		
GPI271812	Carril 27 x 18 x 1.25	A2 INOX	
GPI283015	Carril 28 x 30 x 1.50		
GPP271812	Carril 27 x 18 x 1.25	A	
GPV251120	Carril 25 x 11 x 2.00	PVC	
GPO357510	Guía Omega perforada/lisa cincada	A	Z
GPO351515			
GLO357510			
GLO351515			
SPZ271820	Soporte 27 x 18 x 1,20 x 200	A	Z
SPZ271830	Soporte 27 x 18 x 1,20 x 300		
SPZ384020	Soporte 38 x 40 x 2,00 x 200		
SPZ384025	Soporte 38 x 40 x 2,00 x 250		
SPZ384030	Soporte 38 x 40 x 2,00 x 300		
SPZ384035	Soporte 38 x 40 x 2,00 x 350		
SPZ384040	Soporte 38 x 40 x 2,00 x 400		
SPZ384050	Soporte 38 x 40 x 2,00 x 500		
SPZ384060	Soporte 38 x 40 x 2,00 x 600		
SPV2718	Soporte vertical	A	Z
SPV3840			
SPH2718	Soporte horizontal	A	Z
SPH3840			
SPGH2718	Soporte horizontal carriles	A	Z
SPGH3840			
TG230620	Tope tornillo guía perforada	A	Z
TG230820			
TG230830			
TG340830			
TG41030			
TUG201006	Tuerca guía perforada	A	Z
TUG201008			
TUG271808			
TUG271810			
TUGRA2706	Tuerca guía con arandela fijación rápida	A	Z
TUGRA2708			
TUGRA3808			
TUGRA3810			
TGR230620	Tope-tornillo guía de fijación rápida	A	Z
TGR230820			
TGR230830			
TGR340830			
TGR341030			
EMZ45	Escuadras cincadas e inoxidables	A	Z
EMZ90			
EMZ00			
EMI45		A2 INOX	
EMI90			
EMI00			
PGZ2718	Puente guía cincado e inoxidable	A	Z
PGZ2830			
PGZ3840			
PGI2718		A2 INOX	
PGI2830			
PGI3840			
PUZ2718	Placa de unión para perfiles	A	Z
PUZ3840			
SOTP2718	Tapón plástico para soportación		
SOTP2830			
SOTP3840			
SOTP4121			
SOTP4141			
SOPG27	Cubierta de goma para soportación	EPDM	
SOPG38			
SOPG41			

CÓDIGO	DESCRIPCION	MATERIAL	RECUBRIMIENTO
GPX412115	Carril 41 x 21 x 1.50	A	
GPX412120	Carril 41 x 21 x 2.00		
GPX412125	Carril 41 x 21 x 2.50		
GPX414115	Carril 41 x 41 x 1.50		
GPX414120	Carril 41 x 41 x 2.00		
GPX414125	Carril 41 x 41 x 2.50		
GPX2M412120	Carril 41 x 21 x 2.00		
GPX2M414120	Carril 41 x 41 x 2.00		
SPX412115	Soporte 41 x 21 x 2.50 x 150	A	Z
SPX412130	Soporte 41 x 21 x 2.50 x 300		
SPX412145	Soporte 41 x 21 x 2.50 x 450		
SPX414115	Soporte 41 x 41 x 2.50 x 150		
SPX414130	Soporte 41 x 41 x 2.50 x 300		
SPX414145	Soporte 41 x 41 x 2.50 x 450		
SPX414160	Soporte 41 x 41 x 2.50 x 600		
SPX414175	Soporte 41 x 41 x 2.50 x 750		
SPX414110	Soporte 41 x 41 x 2.50 x 1000		
SPGH3840	Soporte horizontal	A	Z
PRX01	Soporte regulable para perfil INDEXTRUT	A	Z
SPRXH4121	Soporte base rectangular U INDEXTRUT	A	Z
SPRXV4121			
SPUX412100	Soporte base U INDEXTRUT	A	Z
SPUX412145			
ABGX4121	Abrazadera guía perforada INDEXTRUT	A	Z
EMPX4121	Empalme para perfiles INDEXTRUT	A	Z
RESX300	Refuerzo soportes INDEXTRUT	A	Z
RESX550			
RTX01	Soporte rotula INDEXTRUT	A	Z
EMX9002	Escuadras cincadas INDEXTRUT	A	Z
EMX9004			
EMX4502			
EMX1302			
PGX4121	Puente guía INDEXTRUT	A	Z
PGX4141			
UNEX412103	Unión escuadra/placa T INDEXTRUT	A	Z
UNPX42101			
UNPX42102			
UNPX42103			
UNPX42104			
UNTX412104			
SCRX090	Escuadra reforzada INDEXTRUT	A	Z
TUGX08	Tuerca guía perforada	A	Z
TUGX10			
TUGXMU08	Tuerca guía con muelle INDEXTRUT	A	Z
TUGXMU10			
TGX0840	Tope-tornillo guía INDEXTRUT	A	Z
TGX0860			
TGX1040			
TGX1060			
TURX08	Tuerca fijación rápida INDEXTRUT	A	Z
TURX10			
TURX12			
TURXA08	Tuerca INDEXTRUT con arandela de fijación rápida	A	Z
TURXA10			
TGRX0830	Tope guía INDEXTRUT de fijación rápida	A	Z
TGRX0860			
TGRX1030			
TGRX1060			
PAEXM08	Patín de expansion	A	Z
PAEXM10			
SOTP4121	Tapón plástico para soportación		
SOTP4141			
SOPG41	Cubierta de goma para soportación	EPDM	

ASPECTOS GEOMÉTRICOS

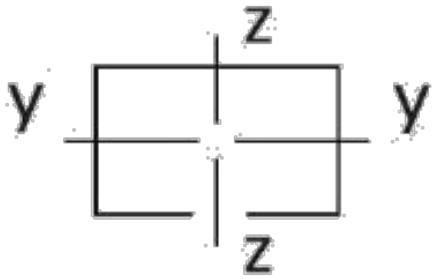

CÓDIGO	SECCIÓN	PESO	ÁREA	MOMENTO INERCIA (Iy)	MOMENTO INERCIA (Iz)	MÓDULO RESISTENTE (Wy)	MÓDULO RESISTENTE (Wz)
	[mm x mm]	[Kg/m]	[cm2]	[cm4]	[cm4]	[cm3]	[cm3]
GPZ201010	20 x 10	0.31	0.44	0.06	0.25	0.10	0.25
GPZ250808	25 x 8	0.26	0.35	0.03	0.30	0.06	0.24
GPG271812	27 x 18	0.66	0.84	0.37	0.97	0.34	0.71
GPG283018	28 x 30	1.25	1.60	1.79	2.10	1.03	1.50
GPG384020	38 x 40	2.00	2.55	5.39	6.18	2.39	3.25
GPG402015	40 x 20	0.94	1.30	0.71	3.10	0.57	1.55
GPP271812	27 x 18	0.66	0.84	0.37	0.97	0.34	0.71
GPI271812	27 x 18	0.66	0.79	0.36	0.90	0.33	0.67
GPI283015	28 x 30	1.25	1.37	1.54	1.82	0.89	1.30
GPI384020	37 x 40	2.00	2.55	5.39	6.18	2.39	3.25
GPX412115	41 x 21	1.21	1.41	0.89	3.58	0.70	1.75
GPX412120	41 x 21	1.55	1.99	0.95	4.44	0.75	2.17
GPX412125	41 x 21	1.71	2.28	1.32	5.54	1.03	2.70
GPX414115	41 X 41	1.65	2.42	4.88	5.99	2.05	2.92
GPX414120	41 x 41	2.09	2.65	5.84	7.62	2.46	3.72
GPX414125	41 x 41	2.53	3.28	7.08	9.25	2.98	4.51
GPX2M412120	41 x 21	1.55	1.99	0.95	4.44	0.75	2.17
GPX2M414120	41 x 41	2.09	2.65	5.84	7.62	2.46	3.72
SPZ271820	27 x 18	1,2	0.84	0.37	0.97	0.34	0.71
SPZ271830	27 x 18	1,2	0.84	0.37	0.97	0.34	0.71
SPZ384020	38 x 40	2,4	2.55	5.39	6.18	2.39	3.25
SPZ384025	38 x 40	2,4	2.55	5.39	6.18	2.39	3.25
SPZ384030	38 x 40	2,4	2.55	5.39	6.18	2.39	3.25
SPZ384035	38 x 40	2,4	2.55	5.39	6.18	2.39	3.25
SPZ384040	38 x 40	2,4	2.55	5.39	6.18	2.39	3.25
SPZ384050	38 x 40	2,4	2.55	5.39	6.18	2.39	3.25
SPZ384060	38 x 40	2,4	2.55	5.39	6.18	2.39	3.25
SPX412115	41 x 21	1,88	2.28	1.32	5.54	1.03	2.70
SPX412130	41 x 21	1,88	2.28	1.32	5.54	1.03	2.70
SPX412145	41 x 21	1,88	2.28	1.32	5.54	1.03	2.70
SPX414115	41 x 41	2,7	3.28	7.08	9.25	2.98	4.51
SPX414130	41 x 41	2,7	3.28	7.08	9.25	2.98	4.51
SPX414145	41 x 41	2,7	3.28	7.08	9.25	2.98	4.51
SPX414160	41 x 41	2,7	3.28	7.08	9.25	2.98	4.51
SPX414175	41 x 41	2,7	3.28	7.08	9.25	2.98	4.51
SPX414110	41 x 41	2,7	3.28	7.08	9.25	2.98	4.51

RED COMERCIAL ESPAÑA

ÁLAVA
Mikel Paredes
mparedes@indexfix.com
Tfno. 679 559 519

ALBACETE
Antonio Álvarez
a.alvarezmegias@gmail.com
Tfno. 678 537 861

ALICANTE
Valentín Ramos
representacionesvalentin@gmail.com
Tfno. 606 305 980
Maxi Flores
Tfno. 647 447 793

ALMERÍA
José Plaza
jplazagonzalez1@gmail.com
Tfno. 608 956 641

ANDORRA
Pere Soro
peresoro@gmail.com
Tfno. 609 363 693

ASTURIAS
David Blanco
dblanco@indexfix.com
Tfno. 680 748 731

ÁVILA
Vicente Beltrán
vicentebeltran@telefonica.net
Tfno. 609 616 926

BADAJOZ
Vicente Beltrán
vicentebeltran@telefonica.net
Tfno. 609 616 926

BALEARES
Antonio Forteza
repforpa@gmail.com
Tfno. 636 973 665
Agustín Forteza
repreforteza@gmail.com
Tfno. 660 725 880

BARCELONA
Jose Ramón Tello
jrtello@indexfix.com
Tfno. 619 033 535
Roger Rosell
rrosell@indexfix.com
Tfno. 618 361 743

BURGOS
Óscar Aliende
oaliende@indexfix.com
Tfno. 629 777 206

CÁCERES
Vicente Beltrán
vicentebeltran@telefonica.net
Tfno. 609 616 926

CÁDIZ
José Antonio Prieto
prietocadiz@yahoo.es
Tfno. 667 552 000

CADIZ - CAMPO DE GIBRALTAR
Luís Fernando Reguera
luis@representacionesreguera.com
Tfno. 696 416 886

CANARIAS
Alfredo Carrancio Sosa
acarrancio@indexfix.com
Tfno. 600 462 930

CANTABRIA
Mikel Paredes
mparedes@indexfix.com
Tfno. 679 559 519

CASTELLÓN
Francisco Blasco
representacionesblasco@gmail.com
Tfno. 639 672 267

CEUTA
Luís Fernando Reguera
luis@representacionesreguera.com
Tfno. 696 416 886

CIUDAD REAL
Vicente Beltrán
vicentebeltran@telefonica.net
Tfno. 609 616 926

CÓRDOBA
Rafael Córdoba
rcordoba@indexfix.com
Tfno. 648 068 528

CUENCA
Vicente Beltrán
vicentebeltran@telefonica.net
Tfno. 609 616 926

GIRONA
Joan Caldas
j.caldas@cgac.es
Tfno. 629 314 169

GRANADA
Ismael Marco
ismaelmarcorios@gmail.com
Tfno. 670 242 337
Armando Ríos
Tfno. 670 453 269

GUADALAJARA
Vicente Beltrán
vicentebeltran@telefonica.net
Tfno. 609 616 926

GUIPÚZCOA
Koldo Balda González
baldasl@yahoo.es
Tfno. 629 476 660

HUELVA
Jose Mª Castillo
jmcastilloq@yahoo.es
Tfno. 667 769 427

HUESCA
Fernando Gonzalo
fgonzalo@fgmsl.es
Tfno. 609 879 313

JAEN
Ismael Marco
ismaelmarcorios@gmail.com
Tfno. 670 242 337
Armando Ríos
Tfno. 670 453 269

LA CORUÑA
Carlos Seoane
cseoane@indexfix.com
Tfno. 618 614 872

LA RIOJA
Álvaro Bartolomé
abartolome@indexfix.com
Tfno. 608 278 355

LEÓN
Francisco Viñuela
pacovinuelaleon@hotmail.com
Tfno. 670 597 272

LLEIDA
Pere Soro
peresoro@gmail.com
Tfno. 609 363 693

LUGO
Carlos Seoane
cseoane@indexfix.com
Tfno. 618 614 872

MADRID
Sergio de Miguel
sdemiguel@indexfix.com
Tfno. 608 566 769
Álvar Martin
amartin@indexfix.com
Tfno. 630 175 362
Cristina Conde
cconde@indexfix.com
Tfno. 638 547 099

MÁLAGA
Antonio J. Martín
repmartin@hotmail.com
Tfno. 610 701 604
Enrique Martín
Tfno. 667 574 316

MELILLA
José Plaza
jplazagonzalez1@gmail.com
Tfno. 608 956 641

MURCIA
Facundo Cuenca e Hijos, S.L.
info@facundocuenca.com
Tfno. 968 898 167

NAVARRA
Eduardo Pellejero
epellejerobalda@telefonica.net
Tfno. 658 842 592

ORENSE
Carlos Seoane
cseoane@indexfix.com
Tfno. 618 614 872

PALENCIA
Óscar Aliende
oaliende@indexfix.com
Tfno. 629 777 206

PONTEVEDRA
Carlos Seoane
cseoane@indexfix.com
Tfno. 618 614 872

SALAMANCA
Javier Vecino
javiervecino@hotmail.com
Tfno. 609 811 878

SEGOVIA
Vicente Beltrán
vicentebeltran@telefonica.net
Tfno. 609 616 926

SEVILLA
José Antonio Bonilla
jabonilla@jabonilla.es
Tfno. 607 433 102

SORIA
Comercial Arrieta C.B.
gorka_arrieta@yahoo.es
Tfno. 619 416 914

TARRAGONA
Roger Rosell
rrosell@indexfix.com
Tfno. 618 361 743

TERUEL
Fernando Gonzalo
fgonzalo@fgmsl.es
Tfno. 609 879 313

TOLEDO
Vicente Beltrán
vicentebeltran@telefonica.net
Tfno. 609 616 926

VALENCIA
Francisco Blasco
representacionesblasco@gmail.com
Tfno. 639 672 267

VALLADOLID
Javier Vecino
javiervecino@hotmail.com
Tfno. 609 811 878

VIZCAYA
Mikel Paredes
mparedes@indexfix.com
Tfno. 679 559 519

ZAMORA
Francisco Viñuela
pacovinuelaleon@hotmail.com
Tfno. 670 597 272

ZARAGOZA
Fernando Gonzalo
fgonzalo@fgmsl.es
Tfno. 609 879 313

PRESENCIA INTERNACIONAL

ALEMANIA
ARABIA SAUDITA
ARGELIA
AUSTRALIA
AUSTRIA
BANGLADESH
BÉLGICA
BENÍN
BOLIVIA
BOSNIA
BULGARIA
CAMERÚN
CHIPRE
COLOMBIA
CONGO
COSTA DE MARFIL
CROACIA
CUBA
DINAMARCA
EGIPTO
EMIRATOS ÁRABES
ESCOCIA
ESLOVENIA
ESTADOS UNIDOS
ESTONIA
FINLANDIA
FRANCIA
GABÓN
GRECIA
GUAYANA FRANCESA
GUINEA ECUATORIAL
HOLANDA
HONDURAS
HUNGRÍA
INDIA
INDONESIA
INGLATERRA
IRÁN
IRLANDA
IRLANDA DEL NORTE
ISLA GUADALUPE
ISLANDIA
ISRAEL
ITALIA
KOSOVO
KUWAIT
LETONIA
LÍBANO
LITUANIA
LUXEMBURGO
MACEDONIA
MADAGASCAR
MALTA
MARRUECOS
MARTINICA
MAURICIO
MÉXICO
MONTENEGRO
NORUEGA
NUEVA CALEDONIA
OMÁN
PAKISTÁN
PANAMÁ
PERÚ
POLINESIA FRANCESA
POLONIA
PORTUGAL
QATAR
REPUBLICA CHECA
REPUBLICA DOMINICANA
REPUBLICA ESLOVACA
REUNIÓN
RUMANIA
RUSIA
SENEGAL
SERBIA
SINGAPUR
SUECIA
SUIZA
TAILANDIA
TÚNEZ
TURQUIA
UCRANIA
URUGUAY

FRANCIA - Aquitania, Languedoc-Rosellón, Lemosín, Mediodía-Pirineos
Thierry Nouvel - T-Nouvel
t-nouvel@indexfix.com
+ 33 (0) 608.578.114

FRANCIA - Auvernia, Borgoña, Centro, Ródano-Alpes
Sales-up
Pierre Broizart
pbroizart@indexfix.com
+ 33 (0) 665.493.382

FRANCIA - Bretaña, Países del Loira
Rodolphe Hirn - STE Hirn Representations
rhirn@indexfix.com
+ 33 (0) 676.282.469

FRANCIA - Isla de Francia
Geoffroy Ehlinger
gehlinger@indexfix.com
+ 33 (0) 675.474.552

FRANCIA - Córcega
Noel Stromboni
nstromboni@indexfix.com
+ 33 (0) 67.163.2326

FRANCIA - DOM TOM
Jacques Vergé
jverge@indexfix.com
+ 33 (0) 468.691.968

FRANCIA – PACA
Jean Vivien – SD-PRO
contact.sdpro@free.fr
+33 (0) 607.853.297

RUMANÍA
Dacian Lupu
dlupu@indexfix.com
+ 40 775 197 970

SENEGAL / COSTA DE MARFIL BENIN / CAMERÚN / GABÓN / CONGO
Jacques Vergé
jverge@indexfix.com
+ 33 (0) 468.691.968

MARRUECOS
NOUMAREP
Brahim Nouçair
noucair@indexfix.com
+ 212 (0) 122.230.21.27

PORTUGAL
Marco Sousa
marcosousa@indexfix.com
+ 351 913.908.536

GRECIA
M.I. SASSON & CO O.E.
msaso@indexfix.com
+ 30 6932 406 106

INDEX
A PERFECT FIXING

CONDICIONES DE VENTA ESPAÑA

PORTES

Los portes serán pagados a partir de 250€ netos para los envíos a la península y Baleares. En este caso, nos reservamos el derecho a remitir las mercancías por nuestra habitual agencia de transportes.
En el caso de que los portes sean debidos y salvo indicación expresa por parte del cliente, las mercancías las enviaremos por nuestra habitual agencia de transportes.
Rogamos procedan a verificar el estado de la mercancía a su recepción y formulen ante el transportista las reservas que en su caso procedan, comunicándonos las posibles objeciones de inmediato.
La recepción de la mercancía, supone la aceptación de las condiciones generales de venta de INDEX A Perfect Fixing.
El importe mínimo de pedido es de 100€. Por cuestiones derivadas de costos y, en el caso de aceptarse un pedido de importe inferior, se cargarán 10€ en concepto de gastos de gestión.

CONDICIONES DE PAGO

Forma de pago: Giro bancario domiciliado a 60 días máximo.

Si las letras no están domiciliadas, INDEX A Perfect Fixing, en ningún caso se hará cargo de los posibles gastos de devolución.

Los documentos de pago, deberán ser remitidos en un plazo máximo de 30 días posteriores a la fecha de la factura.

Los documentos de pago que no respeten los vencimientos reflejados en nuestra factura, ocasionarán un cargo por aplazamiento del 1% mensual.

Nuestro sistema informático retendrá automáticamente los pedidos si se produjese algún impagado o demora en la recepción de documentos de pago.

PLAZO DE ENTREGA

Salvo acuerdo expreso por nuestra Central, los plazos de entrega indicados por nuestros representantes son a título orientativo.
El retraso de los plazos de entrega o fechas previstas no dará lugar a penalización.

AGOSTO Y DICIEMBRE

Los vencimientos que se atiendan en estos meses, no tendrán cargos ni abonos.

Si el vencimiento se fracciona al 50% entre el mes anterior y posterior, no se aplicarán cargos ni abonos.

Si el vencimiento se adelanta al mes anterior, se abonará en factura un 1% de descuento en concepto de pago adelantado.

Si el vencimiento se aplaza al mes siguiente, se cargará en factura un 1% en concepto de gastos financiero.

DEVOLUCIÓN DE MATERIAL

No se admitirán devoluciones de material transcurridos 15 días desde la fecha de entrega.

Si la devolución se produce por motivos no imputables a INDEX A Perfect Fixing el cliente la enviará a portes pagados. Adicionalmente se le cargará el coste que se origine en concepto de reempaquetado, así como los del transporte del envío inicial. En total el recargo supondrá un 20% aproximado del valor de la mercancía.

El importe de la mercancía devuelta o abono, será descontado de la factura de origen y se le notificará al cliente.

No se admitirán devoluciones de material a portes debidos, si no vienen por nuestras agencias habituales de transporte.

Para cualquier cuestión derivada de la venta efectuada por INDEX A Perfect Fixing (Técnicas Expansivas, S.L.), serán competentes los Juzgados y Tribunales de la ciudad de Logroño. Los precios de esta tarifa, no incluyen el IVA. INDEX A Perfect Fixing se reserva el derecho a cambiar precios, envasados o artículos en stock sin previo aviso.

INDEX A Perfect Fixing, a razón de sus necesidades de producción, se reserva el derecho a modificar sin previo aviso el diseño, las características o prestaciones de sus productos. Las imágenes de este catálogo, son ilustraciones informativas sin ningún valor contractual, pudiendo no coincidir con el modelo original.

Ref.	Pág.
975A2M04	298
975A2M05	298
975A2M06	298
975A2M08	298
975A2M10	298
975A2M12	298
975A2M14	298
975A2M16	298
975A2M18	298
975A2M20	298
975A2M22	298
975A2M24	298
975A2M27	298
975A2M30	298
975A2M33	298
975A2M36	298
975ZM04	298
975ZM05	298
975ZM06	298
975ZM08	298
975ZM10	298
975ZM12	298
975ZM14	298
975ZM16	298
975ZM18	298
975ZM20	298
975ZM22	298
975ZM24	298
975ZM27	298
975ZM2M06	298
975ZM30	298
975ZM33	298
975ZM36	298
AACAR06	72
AACAR08	72
AACAR10	72
AACAR12	72
AACCA06	72
AACCA08	72
AACCA10	72
AACCA12	72
AACCA16	72
AACCI06	72
AACCI08	72
AACCI10	72
AACCI12	72
AACES06	72
AACES08	72
AACES10	72
AACES12	72
AACGA06	72
AACGA08	72
AACGA10	72
AACGA12	72
AACTO06	72
AACTO08	72
AACTO10	72
AACTO12	72
AACTO16	72
AB6I012	254
AB6I015	254
AB6I016	254
AB6I018	254
AB6I022	254
AB6I026	254
AB6I028	254
AB6I032	254
AB6I035	254
AB6I042	254
AB6I048	254

Ref.	Pág.
AB6I054	254
AB6I060	254
AB7IDZ0810	256
AB7IDZ1012	256
AB7IDZ1214	256
AB7IDZ1416	256
AB7IDZ1618	256
AB7IDZ1820	256
AB7IDZ2022	256
AB7IDZ2224	256
AB7IDZ2628	256
AB7IZ010	256
AB7IZ012	256
AB7IZ014	256
AB7IZ016	256
AB7IZ018	256
AB7IZ020	256
AB7IZ022	256
AB7IZ024	256
AB7IZ026	256
AB7IZ028	256
AB7IZ032	256
AB7IZ034	256
AB7IZ036	256
AB7IZ038	256
AB7IZ040	256
AB7IZ050	256
ABA4832	156
ABA4838	156
ABA4845	156
ABA4850	156
ABA5538	156
ABA5545	156
ABA5555	156
ABA5565	156
ABA6360	156
ABA6370	156
ABA6385	156
ABAIS13010	243
ABAIS13012	243
ABAIS13015	243
ABAIS13018	243
ABAIS13022	243
ABAIS13028	243
ABAIS19010	243
ABAIS19012	243
ABAIS19015	243
ABAIS19017	243
ABAIS19018	243
ABAIS19022	243
ABAIS19028	243
ABAIS19035	243
ABAIS19042	243
ABAIS19054	243
ABAIS19060	243
ABAIS19064	243
ABAIS19067	243
ABAIS19076	243
ABAIS19080	243
ABAIS19114	243
ABAIS30027	243
ABAIS30034	243
ABAIS30042	243
ABAIS30049	243
ABAIS30054	243
ABAIS30060	243
ABAIS30076	243
ABAIS30089	243
ABAIS30108	243
ABAIS30114	243

Ref.	Pág.
ABAIS40049	243
ABAIS40060	243
ABAIS40089	243
ABAIS40114	243
ABAIS40133	243
ABAIS40140	243
ABAIS40159	243
ABAIS40168	243
ABAIS40219	243
ABBU1315	261
ABBU1618	261
ABBU1921	261
ABCH00034	264
ABCH01000	264
ABCH01012	264
ABCH01014	264
ABCH02000	264
ABCH02012	264
ABCH03000	264
ABCH04000	264
ABCH05000	264
ABCH06000	264
ABCH08000	264
ABCH10000	264
ABCH12000	264
ABCH14000	264
ABCH16000	264
ABCIKIT25	265
ABCR010	261
ABCR012	261
ABD6012	253
ABD6015	253
ABD6018	253
ABD6022	253
ABD6028	253
ABDE075	245
ABDE090	245
ABDE110	245
ABDE125	245
ABDE160	245
ABDE200	245
ABDE250	245
ABDE315	245
ABDI0012	254
ABDI0015	254
ABDI0018	254
ABDI0022	254
ABDI0028	254
ABDP075	245
ABDP090	245
ABDP110	245
ABDP125	245
ABDP160	245
ABDP200	245
ABDP250	245
ABDZ6012	253
ABDZ6015	253
ABDZ6018	253
ABDZ6022	253
ABDZ6028	253
ABDZ70810	255
ABDZ71012	255
ABDZ71214	255
ABDZ71416	255
ABDZ71618	255
ABDZ71820	255
ABDZ72022	255
ABDZ72224	255
ABDZ72628	255
ABE144219	145

Ref.	Pág.
ABE144225	145
ABE144816	145
ABE144819	145
ABE144819CP	145
ABE144825	145
ABE144832	145
ABE144838	145
ABE145522	145
ABE145532	145
ABE164219	145
ABE164816	145
ABE164819	145
ABE164819CP	145
ABE164825	145
ABE164832	145
ABE164838	145
ABE165519	145
ABE165522	145
ABE165522CP	145
ABE165525	145
ABE165532	145
ABE165538	145
ABE165550	145
ABE165563	145
ABE165575	145
ABE166310	145
ABE166311	145
ABE166312	145
ABE166313	145
ABE166314	145
ABE166319	145
ABE166325	145
ABE166325CP	145
ABE166332	145
ABE166338	145
ABE166350	145
ABE166363	145
ABE166375	145
ABE166380	145
ABE166390	145
ABE184819	145
ABE184825	145
ABE184838	145
ABE185522	145
ABE185525	145
ABE185532	145
ABE185538	145
ABE185550	145
ABE185563	145
ABE186310	145
ABE186311	145
ABE186312	145
ABE186313	145
ABE186314	145
ABE186319	145
ABE186325	145
ABE186332	145
ABE186338	145
ABE186350	145
ABE186363	145
ABE186375	145
ABE186380	145
ABE186390	145
ABE255522	145
ABE255525	145
ABE256310	145
ABE256311	145
ABE256312	145
ABE256313	145
ABE256314	145

Ref.	Pág.
ABE256325	145
ABE256332	145
ABE256338	145
ABE256350	145
ABE256363	145
ABE256380	145
ABE256390	145
ABE3509	144
ABE3513	144
ABE3516	144
ABE3519	144
ABE4213	144
ABE4216	144
ABE4219	144
ABE4225	144
ABE4232	144
ABE4238	144
ABE4813	144
ABE4816	144
ABE4819	144
ABE4825	144
ABE4832	144
ABE4838	144
ABE5519	144
ABE5522	144
ABE5525	144
ABE5532	144
ABE5538	144
ABE5550	144
ABE5563	144
ABE5575	144
ABE6310	144
ABE6311	144
ABE6312	144
ABE6313	144
ABE6314	144
ABE6315	144
ABE6316	144
ABE6318	144
ABE6319	144
ABE6320	144
ABE6322	144
ABE6324	144
ABE6325	144
ABE6332	144
ABE6338	144
ABE6350	144
ABE6363	144
ABE6375	144
ABE6380	144
ABE6390	144
ABEI4213	144
ABEI4216	144
ABEI4219	144
ABEI4813	144
ABEI4816	144
ABEI4819	144
ABEI4825	144
ABEI4832	144
ABEI5519	144
ABEI5522	144
ABEI5525	144
ABEI6319	144
ABEI6325	144
ABFC09	304
ABFC14	304
ABFC19	304
ABFP25	304
ABFP32	304
ABGA018	244

Ref.	Pág.
ABGA022	244
ABGA028	244
ABGA035	244
ABGA040	244
ABGA048	244
ABGA054	244
ABGA060	244
ABGA075	244
ABGA090	244
ABGA100	244
ABGA110	244
ABGA115	244
ABGA140	244
ABGA160	244
ABGD012	262
ABGD015	262
ABGD018	262
ABGD022	262
ABGD028	262
ABGM012	261
ABGM015	261
ABGM018	261
ABGM022	261
ABGM028	261
ABGM035	261
ABGS010	262
ABGS012	262
ABGS015	262
ABGS018	262
ABGS022	262
ABGS028	262
ABGS035	262
ABGS042	262
ABGS054	262
ABGUG15	277
ABGUG18	277
ABGUG20	277
ABGUG22	277
ABGUG25	277
ABGUG28	277
ABGUG32	277
ABGUG40	277
ABGUG50	277
ABGX4121	293
ABIA015	237
ABIA018	237
ABIA022	237
ABIA028	237
ABIA035	237
ABIA042	237
ABIA048	237
ABIA054	237
ABIA060	237
ABIA075	237
ABIA090	237
ABIA100	237
ABIA110	237
ABIA115	237
ABIA125	237
ABICP060	242
ABICP075	242
ABICP090	242
ABICP110	242
ABICP140	242
ABICP160	242
ABICP220	242
ABICP270	242
ABICP315	242
ABID012	276
ABID014	276

Ref.	Pág.
ABID016	276
ABID020	276
ABID028	276
ABIN012	276
ABIN014	276
ABIN016	276
ABIN020	276
ABIN025	276
ABIN028	276
ABIN032	276
ABIN035	276
ABIP015	258
ABIP018	258
ABIP022	258
ABIP026	258
ABIP028	258
ABIP035	258
ABIP042	258
ABIP048	258
ABIP054	258
ABIP060	258
ABIP067	258
ABIP075	258
ABIP090	258
ABIR015	237
ABIR018	237
ABIR022	237
ABIR028	237
ABIR035	237
ABIR040	237
ABIR048	237
ABIR054	237
ABIR060	237
ABM6008	252
ABM6010	252
ABM6012	252
ABM6014	252
ABM6015	252
ABM6016	252
ABM6018	252
ABM6020	252
ABM6022	252
ABM6025	252
ABM6026	252
ABM6028	252
ABM6032	252
ABM6035	252
ABM6037	252
ABM6040	252
ABM6042	252
ABM6047	252
ABM6050	252
ABM6054	252
ABM6060	252
ABM6063	252
ABM6A2012	253
ABM6A2015	253
ABM6A2018	253
ABM6A2020	253
ABM6A2022	253
ABM6A2028	253
ABM8050	244
ABM8063	244
ABM8075	244
ABM8090	244
ABM8110	244
ABM8125	244
ABM8160	244
ABM8200	244
ABM8250	244

Ref.	Pág.
ABM8315	244
ABMD10	278
ABMD12	278
ABMD14	278
ABMD16	278
ABMD18	278
ABMD20	278
ABMD22	278
ABMD26	278
ABMD28	278
ABMS10	278
ABMS12	278
ABMS14	278
ABMS16	278
ABMS18	278
ABMS20	278
ABMS22	278
ABMS26	278
ABMS28	278
ABMUG15	277
ABMUG18	277
ABMUG22	277
ABMUG26	277
ABMUG32	277
ABMUG40	277
ABMUG48	277
ABMZ6008	252
ABMZ6010	252
ABMZ6012	252
ABMZ6014	252
ABMZ6015	252
ABMZ6016	252
ABMZ6018	252
ABMZ6020	252
ABMZ6022	252
ABMZ6025	252
ABMZ6026	252
ABMZ6028	252
ABMZ6032	252
ABMZ6035	252
ABMZ6037	252
ABMZ6040	252
ABMZ6042	252
ABMZ6047	252
ABMZ6050	252
ABMZ6054	252
ABMZ6060	252
ABMZ6063	252
ABMZ7008	255
ABMZ7010	255
ABMZ7012	255
ABMZ7014	255
ABMZ7016	255
ABMZ7018	255
ABMZ7020	255
ABMZ7022	255
ABMZ7024	255
ABMZ7025	255
ABMZ7026	255
ABMZ7028	255
ABMZ7032	255
ABMZ7034	255
ABMZ7036	255
ABMZ7038	255
ABMZ7040	255
ABMZ7050	255
ABMZ7063	255
ABP3509	155
ABP3511	155
ABP3513	155

Ref.	Pág.
ABP3516	155
ABP3519	155
ABP3522	155
ABP3525	155
ABP3913	155
ABP3916	155
ABP3919	155
ABP3922	155
ABP3925	155
ABP3932	155
ABP3938	155
ABP4213	155
ABP4216	155
ABP4219	155
ABP4222	155
ABP4225	155
ABP4232	155
ABP4238	155
ABP4813	155
ABP4816	155
ABP4819	155
ABP4825	155
ABP4832	155
ABP4838	155
ABP4850	155
ABP5519	155
ABP5525	155
ABP5532	155
ABP5538	155
ABP5550	155
ABPE028	264
ABPE035	264
ABPE040	264
ABPE048	264
ABPE060	264
ABPE075	264
ABPE090	264
ABPE100	264
ABPE115	264
ABPE140	264
ABPE160	264
ABPE220	264
ABPI006	257
ABPI008	257
ABPI010	257
ABPI012	257
ABPI014	257
ABPI016	257
ABPI018	257
ABPI020	257
ABPI022	257
ABPI025	257
ABPI026	257
ABPI028	257
ABPI032	257
ABPI040	257
ABPI042	257
ABPI047	257
ABPI050	257
ABPI063	257
ABPID016	142
ABPID020	142
ABPID025	142
ABPID032	142
ABPM720	302
ABPM730	302
ABPM740	302
ABPRG12	278
ABPRG15	278
ABPRG20	278

Ref.	Pág.
ABPRG25	278
ABPRG32	278
ABPRG40	278
ABPRG50	278
ABPT3513	156
ABPT3516	156
ABPT3519	156
ABPT3913	156
ABPT3916	156
ABPT4213	156
ABPT4216	156
ABPT4219	156
ABPT4225	156
ABPT4232	156
ABPT4819	156
ABPT4825	156
ABPT4832	156
ABPT4838	156
ABPT4850	156
ABPU016	257
ABPU018	257
ABPU020	257
ABPU022	257
ABPU025	257
ABPU028	257
ABPU032	257
ABPU037	257
ABPU040	257
ABPU050	257
ABPU063	257
ABR3509	152
ABR3509BLE	153
ABR3511	152
ABR3513	152
ABR3513BLE	153
ABR3516	152
ABR3516BLE	153
ABR3519	152
ABR3522	152
ABR3525	152
ABR3532	152
ABR3913	152
ABR3916	152
ABR3919	152
ABR3925	152
ABR3932	152
ABR4213	152
ABR4213BLE	153
ABR4216	152
ABR4216BLE	153
ABR4219	152
ABR4219BLE	153
ABR4222	152
ABR4225	152
ABR4232	152
ABR4238	152
ABR4250	152
ABR4810	152
ABR4811	152
ABR4812	152
ABR4813	152
ABR4816	152
ABR4819	152
ABR4822	152
ABR4825	152
ABR4825BLE	153
ABR4832	152
ABR4838	152
ABR4845	152
ABR4850	152

Ref.	Pág.
ABR4860	152
ABR4880	152
ABR4890	152
ABR5519	152
ABR5522	152
ABR5525	152
ABR5532	152
ABR5538	152
ABR5545	152
ABR5560	152
ABR5573	152
ABRA015	236
ABRA018	236
ABRA022	236
ABRA028	236
ABRA035	236
ABRA042	236
ABRA048	236
ABRA054	236
ABRA060	236
ABRA075	236
ABRA090	236
ABRA100	236
ABRA110	236
ABRA115	236
ABRA125	236
ABRA23509	153
ABRA23513	153
ABRA23519	153
ABRA24213	153
ABRA24216	153
ABRA24219	153
ABRA24225	153
ABRA24816	153
ABRA24819	153
ABRA24825	153
ABRA24832	153
ABRA24838	153
ABRA24850	153
ABRC3509	154
ABRC3513	154
ABRC3516	154
ABRC3519	154
ABRC3913	154
ABRC3916	154
ABRC3919	154
ABRC3925	154
ABRC3938	154
ABRC4213	154
ABRC4216	154
ABRC4219	154
ABRC4225	154
ABRC4232	154
ABRC4238	154
ABRC4810	154
ABRC4816	154
ABRC4819	154
ABRC4825	154
ABRC4832	154
ABRC4838	154
ABRC4845	154
ABRC4850	154
ABRC4860	154
ABRC4880	154
ABRC4890	154
ABRC5525	154
ABRC5573	154
ABRE018	238
ABRE022	238
ABRE028	238

Ref.	Pág.
ABRE035	238
ABRE040	238
ABRE048	238
ABRE054	238
ABRE060	238
ABRE070	238
ABRE075	238
ABRE083	238
ABRE090	238
ABRE100	238
ABRE110	238
ABRE115	238
ABRE125	238
ABRE133	238
ABRE140	238
ABRE150	238
ABRE160	238
ABRE180	238
ABRE200	238
ABRE220	238
ABRE250	238
ABRE280	238
ABRE300	238
ABRE315	238
ABRE355	238
ABRE400	239
ABRE450	239
ABRE500	239
ABRE560	239
ABRE600	239
ABRE630	239
ABRE710	239
ABRE800	239
ABRE900	239
ABRE910	239
ABRE911	239
ABRE912	239
ABREA2018	238
ABREA2022	238
ABREA2028	238
ABREA2035	238
ABREA2040	238
ABREA2048	238
ABREA2054	238
ABREA2060	238
ABREA2075	238
ABREA2090	238
ABREA2110	238
ABREA2115	238
ABREA2125	238
ABREA2140	238
ABREA2160	238
ABREA2200	238
ABREA4018	239
ABREA4022	239
ABREA4028	239
ABREA4035	239
ABREA4040	239
ABREA4048	239
ABREA4054	239
ABREA4060	239
ABREA4075	239
ABREA4090	239
ABREA4110	239
ABREA4115	239
ABREA4125	239
ABREA4140	239
ABREA4160	239
ABREA4200	239
ABRI018	240

Ref.	Pág.
ABRI022	240
ABRI028	240
ABRI035	240
ABRI040	240
ABRI048	240
ABRI054	240
ABRI060	240
ABRI070	240
ABRI075	240
ABRI083	240
ABRI090	240
ABRI100	240
ABRI110	240
ABRI115	240
ABRI125	240
ABRI133	240
ABRI140	240
ABRI150	240
ABRI160	240
ABRI180	240
ABRI200	240
ABRI220	240
ABRI250	240
ABRI280	240
ABRI300	240
ABRI315	240
ABRI355	240
ABRI400	241
ABRI450	241
ABRI500	241
ABRI560	241
ABRI600	241
ABRI630	241
ABRI710	241
ABRI800	241
ABRI900	241
ABRI910	241
ABRI911	241
ABRI912	241
ABRIA2018	240
ABRIA2022	240
ABRIA2028	240
ABRIA2035	240
ABRIA2040	240
ABRIA2048	240
ABRIA2054	240
ABRIA2060	240
ABRIA2075	240
ABRIA2090	240
ABRIA2110	240
ABRIA2115	240
ABRIA2125	240
ABRIA2140	240
ABRIA2160	240
ABRIA4018	241
ABRIA4022	241
ABRIA4028	241
ABRIA4035	241
ABRIA4040	241
ABRIA4048	241
ABRIA4054	241
ABRIA4060	241
ABRIA4075	241
ABRIA4090	241
ABRIA4110	241
ABRIA4115	241
ABRIA4125	241
ABRIA4140	241
ABRIA4160	241
ABRID016	242
ABRID020	242
ABRID025	242
ABRID032	242
ABRID040	242
ABRID050	242
ABRID063	242
ABRID075	242
ABRID090	242
ABRID110	242
ABRID125	242
ABRID140	242
ABRID160	242
ABRT3509	154
ABRT3513	154
ABRT3516	154
ABRT3519	154
ABRT3913	154
ABRT3916	154
ABRT3919	154
ABRT3925	154
ABRT4213	154
ABRT4216	154
ABRT4219	154
ABRT4225	154
ABRT4232	154
ABRT4238	154
ABRT4250	154
ABRT4810	154
ABRT4811	154
ABRT4812	154
ABRT4813	154
ABRT4816	154
ABRT4819	154
ABRT4825	154
ABRT4832	154
ABRT4838	154
ABRT4845	154
ABRT4850	154
ABRT4860	154
ABRT4880	154
ABRT4890	154
ABRT5519	154
ABRT5525	154
ABRT5532	154
ABRT5538	154
ABRT5560	154
ABRT5573	154
ABSA050100	247
ABSA050125	247
ABSA050200	247
ABSA050300	247
ABSA050400	247
ABSA050500	247
ABSA050600	247
ABSA100100	247
ABSA100125	247
ABSA100200	247
ABSA100300	247
ABSA100400	247
ABSA100500	247
ABSI003	258
ABSI004	258
ABSI005	258
ABSI006	258
ABSI007	258
ABSI008	258
ABSI009	258
ABSI010	258
ABSI011	258
ABSI012	258
ABSI013	258
ABSI014	258
ABSI015	258
ABSI016	258
ABSI017	258
ABSI018	258
ABSI019	258
ABSI020	258
ABSI021	258
ABSI022	258
ABSI025	258
ABTA0630	301
ABTA0640	301
ABTA0650	301
ABTA0730	301
ABTA0740	301
ABTA0750	301
ABTA0760	301
ABTA0770	301
ABTA0780	301
ABTA0840	301
ABTA0860	301
ABTA0880	301
ABTA1050	301
ABTA1070	301
ABTA1090	301
ABTA20630	301
ABTAB0630	301
ABTAB0640	301
ABTAB0650	301
ABTC020	279
ABTC025	279
ABTD016	279
ABTD018	279
ABTD020	279
ABTD022	279
ABTD025	279
ABTD028	279
ABTG4530	302
ABTG4535	302
ABTG4540	302
ABTG5030	302
ABTG5040	302
ABTO06015	258
ABTR05030	301
ABTR05040	301
ABTR05050	301
ABTR05060	301
ABTR06040	301
ABTR06050	301
ABTR06060	301
ABTS014	279
ABTS016	279
ABTS018	279
ABTS020	279
ABTS022	279
ABTS025	279
ABTS028	279
ABTS032	279
ACHA08C	65
ACHA09C	65
ACHA10C	65
ACHA11C	65
ACHA12C	65
ACHA14C	65
ACHA16C	65
ACHAA208C	65
ACHAA210C	65
ACHAA212C	65
ACHAFO08C	65
ACHAFO10C	65
ACHAFO12C	65
ACHE08C	63
ACHE09C	63
ACHE10C	63
ACHE10L	63
ACHE11C	63
ACHE11L	63
ACHE12C	63
ACHE12L	63
ACHE14C	63
ACHE14L	63
ACHG08C	64
ACHG09C	64
ACHG10C	64
ACHG11C	64
ACHG12C	64
ACHG14C	64
ACHG16C	64
ACHGA208C	64
ACHGA210C	64
ACHGA212C	64
ACHGE10	64
ACHGE12	64
ACHGFO08C	64
ACHGFO10C	64
ACHGFO12C	64
ACHINB08C	63
ACHINB08L	63
ACHINB10C	63
ACHINB10L	63
ACHINN08C	63
ACHINN08L	63
ACHINN10C	63
ACHINN10L	63
ACHT08C	61
ACHT08L	61
ACHT09C	61
ACHT09L	61
ACHT10C	61
ACHT10L	61
ACHT11C	61
ACHT11L	61
ACHT12C	61
ACHT12L	61
ACHT14C	61
ACHT14L	61
ACHT16C	61
ACHT16L	61
ACHT20C	61
ACHT25C	61
ACHT8808C	62
ACHT8808E	62
ACHT8808L	62
ACHT8810C	62
ACHT8810E	62
ACHT8810L	62
ACHT8812C	62
ACHT8812L	62
ACHT8816C	62
ACHT8816L	62
ACHT8820C	62
ACHTA208C	61
ACHTA208L	61
ACHTA209C	61
ACHTA209L	61
ACHTA210C	61
ACHTA210L	61
ACHTA211C	61
ACHTA211L	61
ACHTA212C	61
ACHTA212L	61
ACHTA214C	61
ACHTA214L	61
ACHTA216C	61
ACHTA216L	61
ACHTA220C	61
ACHTPI08C	62
ACHTPI08L	62
ACHTPI10C	62
ACHTPI10L	62
ACHTPI12C	62
ACHTPI12L	62
ACHTPL08C	62
ACHTPL08L	62
ACHTPL10C	62
ACHTPL10L	62
ACHTPL12C	62
ACHTPL12L	62
ADUTC47	132
ADUTC60	132
AFAZ144819	186
AFAZ144828	186
AFAZ144835	186
AFBL144819	187
AFBL144828	187
AFBL144835	187
AFGR144819	187
AFGR144828	187
AFGR144835	187
AFMC144819	186
AFMC144828	186
AFMC144835	186
AFMD144819	186
AFMD144828	186
AFMD144835	186
AFNE144819	187
AFNE144828	187
AFNE144835	187
AFPG144819	186
AFPG144828	186
AFPG144835	186
AFRD144819	185
AFRD144828	185
AFRD144835	185
AFRT144819	185
AFRT144828	185
AFRT144835	185
AFVE144819	186
AFVE144828	186
AFVE144835	186
AFZN144819	185
AFZN144828	185
AFZN144835	185
AGP023025	247
AGP026028	247
AGP029031	247
AGP032035	247
AGP036039	247
AGP040043	247
AGP044047	247
AGP048051	247
AGP052055	247
AGP056059	247
AGP060063	247
AGP064067	247
AGP068073	247
AGP074079	247
AGP080085	247
AGP086091	247
AGP092097	247
AGP098103	247
AGP104112	247
AGP113121	247
AGP122130	247
AGP131139	247
AGP140148	247
AGP149161	247
AGP162174	247
AH06060	47
AH06070	47
AH06080	47
AH06090	47
AH06100	47
AH06110	47
AH06120	47
AH06130	47
AH06140	47
AH06150	47
AH06160	47
AH06170	47
AH06180	47
AH08060	47
AH08075	47
AH08090	47
AH08100	47
AH08115	47
AH08120	47
AH08130	47
AH08155	47
AH10070	47
AH10080	47
AH10090	47
AH10100	47
AH10120	47
AH10140	47
AH10150	47
AH10160	47
AH10170	47
AH10210	47
AH10230	47
AH12090	47
AH12100	47
AH12110	47
AH12120	47
AH12130	47
AH12140	47
AH12160	47
AH12180	47
AH12200	47
AH12220	47
AH12250	47
AH14120	47
AH14145	47
AH14170	47
AH14220	47
AH14250	47
AH16125	47
AH16145	47
AH16170	47
AH16220	47
AH16250	47
AH16280	47
AH20170	47
AH20220	47
AH20270	47
AHIAR0645	73
AHIAR0855	73
AHIAR1065	73
AHIAR1275	73

Ref.	Pág.
AHIAR1690	73
AHICA0645	73
AHICA0855	73
AHICA1065	73
AHICA1275	73
AHICA1690	73
AHICI0645	73
AHICI0855	73
AHICI1065	73
AHIGA0645	73
AHIGA0855	73
AHIGA1065	73
AHIGA1275	73
AHIGA1690	73
AHITO0645	73
AHITO0855	73
AHITO1065	73
AHITO1275	73
AHITO1690	73
AIS08080	103
AIS08100	103
AIS08120	103
AIS08140	103
AISC10070	103
AISC10090	103
AISC10110	103
AISC10130	103
ALHA14025	193
ALHA16030	193
ALHA17040	193
ALHA18040	193
ALHA18050	193
ALHA19050	193
ALHA19060	193
ALHA19070	193
ALHA20050	193
ALHA20060	193
ALHA20070	193
ALHA20080	193
ALHA21070	193
ALHA21080	193
ALHA21090	193
ALHA21100	193
ALHA22110	193
ALHA22120	193
ALHA23130	193
ALHAB16030	193
ALHAB17040	193
ALHAB18050	193
ALHAB19060	193
ALHC14025	192
ALHC16030	192
ALHC17040	192
ALHC18040	192
ALHC18050	192
ALHC19050	192
ALHC19060	192
ALHC19070	192
ALHC20050	192
ALHC20060	192
ALHC20070	192
ALHC20080	192
ALHC21070	192
ALHC21080	192
ALHC21090	192
ALHC21100	192
ALHC22110	192
ALHC22120	192
ALHC23130	192
ALHCB16030	192
ALHCB17040	192
ALHCB18050	192
ALHCB19060	192
ALPL45060	190
ALPL45080	190
ALPL45100	190
ALPL50120	190
ALRE20015	190
ALRE25020	190
ALRE25025	190
ALRE25030	190
ALRE35040	190
ALRE35050	190
ALRE40060	190
ALRE40070	190
ALRE40080	190
ALRO14025	191
ALRO16030	191
ALRO17040	191
ALRO18040	191
ALRO18050	191
ALRO19050	191
ALRO19060	191
ALRO19070	191
ALRO20060	191
ALRO20070	191
ALRO20080	191
ALRO21080	191
ALRO21090	191
ALRO22100	191
ALRO22110	191
ALRO22120	191
ALRO23130	191
ALROB16030	191
ALROB17040	191
ALROB18050	191
ALROB19060	191
AM06045	50
AM06055	50
AM06060	50
AM06065	50
AM06070	50
AM06080	50
AM06085	50
AM06090	50
AM06100	50
AM06110	50
AM06120	50
AM06130	50
AM06140	50
AM06150	50
AM06160	50
AM06170	50
AM06180	50
AM08050	50
AM08060	50
AM08065	50
AM08075	50
AM08090	50
AM08115	50
AM08120	50
AM08130	50
AM08155	50
AM10065	50
AM10070	50
AM10080	50
AM10090	50
AM10100	50
AM10120	50
AM10140	50
AM10150	50
AM10160	50
AM10170	50
AM10210	50
AM10230	50
AM12075	50
AM12080	50
AM12090	50
AM12100	50
AM12110	50
AM12120	50
AM12140	50
AM12160	50
AM12180	50
AM12220	50
AM12250	50
AM14080	50
AM14100	50
AM14120	50
AM14145	50
AM14170	50
AM14220	50
AM14250	50
AM16090	50
AM16110	50
AM16125	50
AM16145	50
AM16170	50
AM16220	50
AM16250	50
AM16280	50
AM20120	51
AM20170	51
AM20220	51
AM20270	51
AM24180	51
AM24260	51
ANCLA40	114
ANCLA47	114
ANCU06040	69
ANCU06070	69
ANFA2309	75
ANFA2312	75
ANFA2316	75
ANFA2319	75
ANFA2323	75
ANFA2330	75
ANFA2335	75
ANFA5114	75
ANFA5116	75
ANFA5120	75
ANFA5124	75
ANFATA37B	75
ANFATA70B	75
ANFAZ5021	75
AP08050	45
AP08075	45
AP08095	45
AP08115	45
AP10090	45
AP10105	45
AP10115	45
AP10135	45
AP10165	45
AP10185	45
AP12080	45
AP12100	45
AP12110	45
AP12120	45
AP12130	45
AP12150	45
AP12180	45
AP12200	45
AP16145	45
AP16175	45
AP16220	45
AP16250	45
AP20170	45
AP20200	45
AP24205	45
AP24235	45
APA408068	45
APA408075	45
APA408090	45
APA408115	45
APA408135	45
APA408165	45
APA410090	45
APA410105	45
APA410115	45
APA410135	45
APA410155	45
APA410185	45
APA412110	45
APA412120	45
APA412145	45
APA412170	45
APA412200	45
APA416130	45
APA416150	45
APA416185	45
APA416220	45
APAR070	207
APAR150	207
APAT071	207
APAT091	207
APAT101	207
APEN71	208
APEN91	208
APFL801020	207
APFUZ100	207
APG06060	46
APG06070	46
APG06100	46
APG08050	46
APG08060	46
APG08075	46
APG08095	46
APG08115	46
APG10070	46
APG10090	46
APG10105	46
APG10115	46
APG10135	46
APG10165	46
APG10185	46
APG12080	46
APG12110	46
APG12130	46
APG12150	46
APG12180	46
APG12200	46
APG16125	46
APG16145	46
APG16175	46
APG16220	46
APG20170	46
APG20200	46
APPD100	207
APPG070	208
APPG100	208
APPT071	208
APPT091	208
APPT101	208
APSB71	208
APSB91	208
APUEZ200	208
APX08050	46
APX08075	46
APX08080	46
APX08095	46
APX08115	46
APX10090	46
APX10105	46
APX10115	46
APX10135	46
APX10165	46
APX10185	46
APX12080	46
APX12100	46
APX12110	46
APX12120	46
APX12130	46
APX12150	46
APX12180	46
APX12200	46
APX12220	46
APX12255	46
APX16145	46
APX16175	46
APX16220	46
APX16250	46
APX20170	46
APX20200	46
ARANE14	150
ARANE16	150
ARANE18	150
ARANE25	150
ARE164816	148
ARE164819	148
ARE165522	148
ARE166320	148
ARE166325	148
ARE166332	148
ARE166338	148
ARE166350	148
ARE4816	147
ARE4819	147
ARE5522	147
ARE6320	147
ARE6325	147
ARE6332	147
ARE6338	147
ARE6350	147
ARE6363	147
ARE6380	147
ARFOM06Z	300
ARFOM08Z	300
ARFOM10Z	300
ARFOM12Z	300
ARFOM16Z	300
ARINO14	150
ARINO16	150
ARINO18	150
ARINO25	150
ARINOM30	150
ASF008016	259
ASF012022	259
ASF016027	259
ASF020032	259
ASF025040	259
ASF030045	259
ASF035050	259
ASF040060	259
ASF050070	259
ASF060080	259
ASF070090	259
ASF080100	259
ASF090110	259
ASF100120	259
ASF110130	259
ASF120140	259
ASF130150	259
ASF2010016	259
ASF2012020	259
ASF2016027	259
ASF2020032	259
ASF2025040	259
ASF2032050	259
ASF2040060	259
ASF2050070	259
ASF2060080	259
ASF2070090	259
ASF2080100	259
ASF2090110	259
ASF2100120	259
ASF2110130	259
ASF2120140	259
ASF2130150	259
ASFIR03	260
ASFIR30	260
ASFIRCA	260
ATA4832	156
ATA4838	156
ATA4845	156
ATA4850	156
ATA5538	156
ATA5545	156
ATA5550	156
ATA5555	156
ATA5565	156
ATA6310	156
ATA6350	156
ATA6360	156
ATA6370	156
ATA6385	156
ATAPO08AR	150
ATAPO08BO	150
ATAPO08BP	150
ATAPO08NE	150
ATAPO08RC	150
ATAPO08RT	150
ATAPO08VN	150
ATAPO10AR	150
ATAPO10BO	150
ATAPO10BP	150
ATAPO10NE	150
ATAPO10RC	150
ATAPO10RT	150
ATAPO10VN	150
AUE166319	148
AUE166325	148
AUE166332	148
AUE166340	148
AUE166350	148
AUE166360	148
AUE166380	148
AUE186310	148
AUE186311	148
AUE186312	148

Ref.	Pág.
AUE186313	148
AUE186314	148
AUE186315	148
AUE186325	148
AUE186332	148
AUE186340	148
AUE186350	148
AUE186360	148
AUE186380	148
AUE256325	148
AUE6310	148
AUE6311	148
AUE6312	148
AUE6313	148
AUE6314	148
AUE6315	148
AUE6319	148
AUE6325	148
AUE6332	148
AUE6340	148
AUE6350	148
AUE6360	148
AUE6380	148
AUTO16532	146
AUTO16538	146
AUTO532	146
AUTO538	146
AVC08120	74
AVC08150	74
AVC10120	74
AVC10150	74
AVC10180	74
AVR08120	74
AVR08150	74
AVR10120	74
AVR10150	74
AVR10180	74
AZA2060500	246
AZA2060750	246
AZA2061000	246
AZA2061250	246
AZA2081500	246
AZA2082000	246
AZA2082500	246
AZA2083000	246
AZA2104000	246
AZA2106000	246
AZA2108000	246
AZAMA06	71
AZAMA08	71
AZAMA10	71
AZAMA12	71
AZAMAFO06	71
AZAMAFO08	71
AZAMAFO10	71
AZAMAFO12	71
AZAMC06	70
AZAMC08	70
AZAMC10	70
AZAMC12	70
AZAMC16	70
AZAME06	71
AZAME08	71
AZAME10	71
AZAME12	71
AZAME16	71
AZAMG06	71
AZAMG08	71
AZAMG10	71
AZAMG12	71

Ref.	Pág.
AZAMGFO06	71
AZAMGFO08	71
AZAMGFO10	71
AZAMGFO12	71
AZAMT06	70
AZAMT08	70
AZAMT10	70
AZAMT12	70
AZAMT16	70
AZIM060250	246
AZIM060375	246
AZIM060500	246
AZIM060750	246
AZIM061000	246
AZIM061250	246
AZIM081500	246
AZIM082000	246
AZIM082250	246
AZIM082500	246
AZIM083000	246
AZIM083500	246
AZIM084000	246
AZIM084500	246
AZIM085000	246
AZIM086000	246
AZIM103000	246
AZIM103500	246
AZIM104000	246
AZIM105000	246
AZIM106000	246
AZIM108000	246
BAESM04	110
BAESM05	110
BAESM06	110
BAESM08	110
BAGAM04	110
BAGAM05	110
BAGAM06	110
BAGAM08	110
BAUTO165510	147
BAUTO165540	147
BAUTO165550	147
BAUTO165565	147
BAUTO165580	147
BAUTO5510	147
BAUTO5540	147
BAUTO5550	147
BAUTO5565	147
BAUTO5580	147
BB12100	272
BB12225	272
BB12500	272
BB12720	272
BB12850	272
BB25080	272
BB25100	272
BB25140	272
BB25160	272
BB25200	272
BB36140	272
BB36200	272
BB36250	272
BB36300	272
BB36370	272
BB48120	272
BB48160	272
BB48180	272
BB48200	272
BB48250	272
BB48290	272

Ref.	Pág.
BB48370	272
BB48430	272
BB76150	272
BB76200	272
BB76290	272
BB76370	272
BB76450	272
BB76540	272
BB88770	272
BBANA19	274
BBANA27	274
BBANE19	274
BBANE27	274
BC25100AM	275
BC25100AZ	275
BC25100GR	273
BC25100MA	275
BC25100RO	275
BC25100VE	274
BC36140AM	275
BC36140AZ	275
BC36140GR	273
BC36140MA	275
BC36140RO	275
BC36140VE	274
BC36200AM	275
BC36200AZ	275
BC36200GR	273
BC36200MA	275
BC36200RO	275
BC36200VE	274
BC48200AM	275
BC48200AZ	275
BC48200GR	273
BC48200MA	275
BC48200RO	275
BC48200VE	274
BC48290AM	275
BC48290AZ	275
BC48290GR	273
BC48290MA	275
BC48290RO	275
BC48290VE	274
BCPA24214	157
BCPB4214	157
BCPB4223	157
BCPN4214	157
BCPN4223	157
BCPZ4214	157
BCPZ4214BL	157
BCPZ4223	157
BCPZ4223BL	157
BHDS06110	228
BHDS06160	228
BHDS06210	228
BHDS08110	228
BHDS08160	228
BHDS08210	228
BHDS10160	228
BHDS10210	228
BHDS12160	228
BHDS12210	228
BHDS16210	228
BHDS16310	228
BID25110	274
BID25210	274
BIE164825	146
BIE165525	146
BIE165532	146
BIE165538	146

Ref.	Pág.
BIE165550	146
BIE165558	146
BIE165565	146
BIE165580	146
BIE166325	146
BIE4825	146
BIE5525	146
BIE5532	146
BIE5538	146
BIE5550	146
BIE5558	146
BIE5565	146
BIE5580	146
BIE6325	146
BN12100	271
BN12225	271
BN12500	271
BN12720	271
BN12850	271
BN25080	271
BN25100	271
BN25140	271
BN25160	271
BN25200	271
BN36140	271
BN36200	271
BN36250	271
BN36300	271
BN36370	271
BN48120	271
BN48160	271
BN48180	271
BN48200	271
BN48250	271
BN48290	271
BN48370	271
BN48430	271
BN76150	271
BN76200	271
BN76290	271
BN76370	271
BN76450	271
BN76540	271
BN88770	271
BNDT25100	273
BNDT36150	273
BNDT36200	273
BNDT48200	273
BNDT48300	273
BNDT48370	273
BNDT76370	273
BOCA006	230
BOCA007	230
BOCA008	230
BOCA010	230
BPL02616	274
BZ125IM04	223
BZ125IM05	223
BZ125IM06	223
BZ125IM08	223
BZ125IM10	223
BZ125ZM03	223
BZ125ZM04	223
BZ125ZM05	223
BZ125ZM06	223
BZ125ZM08	223
BZ125ZM10	223
BZ125ZM12	223
BZ12703	225
BZ12704	225

Ref.	Pág.
BZ12705	225
BZ12706	225
BZ12708	225
BZ12710	225
BZ12712	225
BZ158704	222
BZ158705	222
BZ158706	222
BZ158708	222
BZ158710	222
BZ158712	222
BZ3I04010	212
BZ3I04016	212
BZ3I04020	212
BZ3I04030	212
BZ3I04040	212
BZ3I05010	212
BZ3I05016	212
BZ3I05020	212
BZ3I05025	212
BZ3I05030	212
BZ3I05040	212
BZ3I05050	212
BZ3I06016	212
BZ3I06020	212
BZ3I06025	212
BZ3I06030	212
BZ3I06040	212
BZ3I06050	212
BZ3I08016	212
BZ3I08020	212
BZ3I08025	212
BZ3I08030	212
BZ3I08040	212
BZ3I08050	212
BZ3I08060	212
BZ3I10020	212
BZ3I10030	212
BZ3I10040	212
BZ3Z04008	211
BZ3Z04010	211
BZ3Z04012	211
BZ3Z04016	211
BZ3Z04020	211
BZ3Z04025	211
BZ3Z04030	211
BZ3Z04035	211
BZ3Z04040	211
BZ3Z04045	211
BZ3Z04050	211
BZ3Z04060	211
BZ3Z05010	211
BZ3Z05012	211
BZ3Z05015	211
BZ3Z05016	211
BZ3Z05020	211
BZ3Z05025	211
BZ3Z05030	211
BZ3Z05035	211
BZ3Z05040	211
BZ3Z05045	211
BZ3Z05050	211
BZ3Z05060	211
BZ3Z06016	211
BZ3Z06020	211
BZ3Z06025	211
BZ3Z06030	211
BZ3Z06040	211
BZ3Z06050	211
BZ3Z06060	211

Ref.	Pág.
BZ3Z06070	211
BZ3Z08016	211
BZ3Z08020	211
BZ3Z08025	211
BZ3Z08030	211
BZ3Z08040	211
BZ3Z08050	211
BZ3Z08060	211
BZ3Z08070	211
BZ3Z08080	211
BZ3Z10030	211
BZ3Z10040	211
BZ3Z10050	211
BZ603905020	216
BZ603905030	216
BZ603905040	216
BZ603905050	216
BZ603906016	216
BZ603906020	216
BZ603906030	216
BZ603906040	216
BZ603906050	216
BZ603906060	216
BZ603906070	216
BZ603906080	216
BZ603908025	216
BZ603908030	216
BZ603908040	216
BZ603908050	216
BZ603908060	216
BZ603908070	216
BZ603908080	216
BZ603908090	216
BZ603910025	216
BZ603910030	216
BZ603910040	216
BZ603910050	216
BZ902103	224
BZ902104	224
BZ902105	224
BZ902106	224
BZ902108	224
BZ902110	224
BZ902112	224
BZ9021IM04	224
BZ9021IM05	224
BZ9021IM06	224
BZ9021IM08	224
BZ9021IM10	224
BZ93106030	213
BZ93106040	213
BZ93106050	213
BZ93106060	213
BZ93106070	213
BZ93108030	213
BZ93108040	213
BZ93108050	213
BZ93108060	213
BZ93108070	213
BZ93108080	213
BZ934IM04	220
BZ934IM05	220
BZ934IM06	220
BZ934IM08	220
BZ934IM10	220
BZ934ZM03	220
BZ934ZM04	220
BZ934ZM05	220
BZ934ZM06	220
BZ934ZM08	220

Ref.	Pág.
BZ934ZM10	220
BZ934ZM12	220
BZ985IM04	221
BZ985IM05	221
BZ985IM06	221
BZ985IM08	221
BZ985IM10	221
BZABE144819	145
BZABE144825	145
BZABE164819	145
BZABE165522	145
BZABE165525	145
BZABE165532	145
BZABE165538	145
BZABE165550	145
BZABE166325	145
BZABE166332	145
BZABE166338	145
BZABE3509	144
BZABE3513	144
BZABE4213	144
BZABE4216	144
BZABE4219	144
BZABE4225	144
BZABE4813	144
BZABE4816	144
BZABE4819	144
BZABE4825	144
BZABE4832	144
BZABE4838	144
BZABE5519	144
BZABE5522	144
BZABE5525	144
BZABE5532	144
BZABE5538	144
BZABE5550	144
BZABE6325	144
BZABE6332	144
BZABE6338	144
BZABE6350	144
BZABP3513	155
BZABP3516	155
BZABP4219	155
BZABP4225	155
BZABP4232	155
BZABPI016	257
BZABPI018	257
BZABPI020	257
BZABPI022	257
BZABPI025	257
BZABPI028	257
BZABPI032	257
BZABR3509	152
BZABR3513	152
BZABR3516	152
BZABR4213	152
BZABR4216	152
BZABR4219	152
BZABR4225	152
BZABR4232	152
BZABR4816	152
BZABR4819	152
BZABR4825	152
BZABR4832	152
BZABR4838	152
BZABR4845	152
BZABR4850	152
BZABR4860	152
BZACHA08C	65
BZACHA10C	65

Ref.	Pág.
BZACHA12C	65
BZACHG08C	64
BZACHG10C	64
BZACHG12C	64
BZACHINB08C	63
BZACHINB10C	63
BZACHT08C	61
BZACHT08L	61
BZACHT10C	61
BZACHT10L	61
BZACHT12C	61
BZACHT12L	61
BZACHTA208C	61
BZACHTA208L	61
BZACHTA210C	61
BZACHTA210L	61
BZAGP023025	247
BZAGP029031	247
BZAGP040043	247
BZALHA14025	193
BZALHA16030	193
BZALHA17040	193
BZALHA18040	193
BZALHA18050	193
BZALHA19050	193
BZALHA19060	193
BZALHA19070	193
BZALHA20060	193
BZALHA20070	193
BZALHA20080	193
BZALHA21080	193
BZALHA21090	193
BZALHA21100	193
BZALHA22110	193
BZALHA22120	193
BZALHA23130	193
BZALHAB1630	193
BZALHAB1740	193
BZALHAB1850	193
BZALHAB1960	193
BZALHAT04	106
BZALHAT05	106
BZALHAT06	106
BZALHAT08	106
BZALHATS05	105
BZALHATS06	105
BZALHATS08	105
BZALHC14025	192
BZALHC16030	192
BZALHC17040	192
BZALHC18040	192
BZALHC18050	192
BZALHC19050	192
BZALHC19060	192
BZALHC19070	192
BZALHC20060	192
BZALHC20070	192
BZALHC20080	192
BZALHC21080	192
BZALHC21090	192
BZALHC21100	192
BZALHC22110	192
BZALHC22120	192
BZALHC23130	192
BZALHCB1630	192
BZALHCB1740	192
BZALHCB1850	192
BZALHCB1960	192
BZALHCT04	106
BZALHCT05	106

Ref.	Pág.
BZALHCT06	106
BZALHCT08	106
BZALHCTS05	105
BZALHCTS06	105
BZALHCTS08	105
BZALPL45060	190
BZALPL45080	190
BZALPL45100	190
BZALPL50120	190
BZALRE20015	190
BZALRE25020	190
BZALRE25025	190
BZALRE25030	190
BZALRE35040	190
BZALRE35050	190
BZALRE40060	190
BZALRE40070	190
BZALRE40080	190
BZALRO14025	191
BZALRO16030	191
BZALRO17040	191
BZALRO18040	191
BZALRO18050	191
BZALRO19050	191
BZALRO19060	191
BZALRO19070	191
BZALRO20060	191
BZALRO20070	191
BZALRO21080	191
BZALRO21090	191
BZALRO22100	191
BZALRO22110	191
BZALRO22120	191
BZALRO23130	191
BZALROB1630	191
BZALROB1740	191
BZALROB1850	191
BZALROB1960	191
BZALROT04	106
BZALROT05	106
BZALROT06	106
BZALROT08	106
BZALROTS05	105
BZALROTS06	105
BZALROTS08	105
BZAM06060	51
BZAM06080	51
BZAM08050	51
BZAM08075	51
BZAM08090	51
BZAM10070	51
BZAM10090	51
BZAM10120	51
BZAM12090	51
BZAM12110	51
BZAM12140	51
BZANCLA40	114
BZANCLA47	114
BZARANE14	150
BZARANE16	150
BZARANE18	150
BZASF008016	259
BZASF012022	259
BZASF016027	259
BZASF020032	259
BZASF025040	259
BZBAESM04	110
BZBAESM05	110
BZBAESM06	110
BZBAGAM04	110

Ref.	Pág.
BZBAGAM05	110
BZBAGAM06	110
BZBB25100	272
BZBB25160	272
BZBB25200	272
BZBB36140	272
BZBB36200	272
BZBB36300	272
BZBB48160	272
BZBB48200	272
BZBB48290	272
BZBB48370	272
BZBN25100	271
BZBN25160	271
BZBN25200	271
BZBN36140	271
BZBN36200	271
BZBN36300	271
BZBN48160	271
BZBN48200	271
BZBN48290	271
BZBN48370	271
BZBOCA008	230
BZBOCA010	230
BZCFBL	196
BZGDZ03	125
BZGDZ04	125
BZGDZ05	125
BZGDZ06	125
BZGMZ08012	196
BZGMZ10016	196
BZGMZ12020	196
BZGMZ15026	196
BZGMZ17030	196
BZGMZ19035	196
BZGRB001	281
BZGRB010	281
BZGRB050	281
BZGRB060	281
BZGRB070	281
BZGRB080	281
BZGRB090	281
BZGRB100	281
BZGRB120	281
BZGRZ05	124
BZGRZ06	124
BZGRZ08	124
BZGRZ10	124
BZHARM03026	194
BZHARM04035	194
BZHARM05037	194
BZHARM06050	194
BZHARM08060	194
BZHCRM03026	194
BZHCRM04035	194
BZHCRM05037	194
BZHCRM06050	194
BZHCRM08060	194
BZHCRM10065	194
BZHENOM06	68
BZHENOM08	68
BZHENOM10	68
BZINCO432	112
BZINCO438	112
BZINCO537	112
BZINCO552	112
BZINCO565	112
BZINCO637	112
BZINCO652	112
BZINVN7060	184

Ref.	Pág.
BZINVN7070	184
BZINVN7080	184
BZINVZ7060	183
BZINVZ7070	183
BZINVZ7080	183
BZMAE0630	299
BZMAE0825	299
BZMAE1030	299
BZMEDUB06	106
BZMEDUB08	106
BZMEDUB10	106
BZMI08075	49
BZMI10090	49
BZPACC15015	195
BZPACC15020	195
BZPACC15025	195
BZPACC20025	195
BZPACC20030	195
BZPACC20035	195
BZPACC20040	195
BZPACC20045	195
BZPACC20050	195
BZPACP22520	195
BZPACP22525	195
BZPACP22530	195
BZPACP25040	195
BZPACP25050	195
BZPACP29060	195
BZPACP29070	195
BZPACP34040	195
BZPACP34050	195
BZPACP34060	195
BZPACP34070	195
BZPACX11010	196
BZPACX13012	196
BZPACX13020	196
BZPACX15016	196
BZPACX15025	196
BZPACX18030	196
BZPAESM04	111
BZPAESM05	111
BZPAESM06	111
BZPAGAM04	111
BZPAGAM05	111
BZPAGAM06	111
BZPL35025	128
BZPL35035	128
BZPL35045	128
BZPUPHCL01	228
BZPUPHCL02	228
BZPUPHCL03	228
BZPUPOCL01	229
BZPUPOCL02	229
BZPUPOCL03	229
BZPUTOT01	228
BZPUTOT02	228
BZRECA4010	117
BZRECA4012	117
BZRECA4016	117
BZRECA4810	117
BZRECA4812	117
BZRECA4814	117
BZRECA4816	117
BZRECA4818	117
BZREFL4835	118
BZRENO3208	116
BZRENO3210	116
BZRENO4008	116
BZRENO4010	116
BZRENO4012	116

Ref.	Pág.
BZRENO4016	116
BZRENO4810	116
BZRENO4812	116
BZRENO4816	116
BZRENO4820	116
BZRENO4824	116
BZSJZ0403	122
BZSJZ0505	122
BZSJZ0506	122
BZSJZ0608	122
BZSVCBL	197
BZSVCMA	197
BZSVNB01	197
BZSVNB02	197
BZSVNM01	197
BZSVNM02	197
BZT8135009	159
BZT8135013	159
BZT8135016	159
BZT8135019	159
BZT8139013	159
BZT8139016	159
BZT8139019	159
BZT8139025	159
BZT8139032	159
BZT8142009	159
BZT8142013	159
BZT8142016	159
BZT8142019	159
BZT8142025	159
BZT8142032	159
BZT8142038	159
BZT8148016	159
BZT8148019	159
BZT8148025	159
BZT8148032	159
BZT8148038	159
BZT8148050	159
BZT8148060	159
BZT8155025	159
BZT8155032	159
BZT8155038	159
BZT8155050	159
BZT8242019	160
BZT8242025	160
BZT8248025	160
BZT8248038	160
BZT9650410Z	219
BZT9650420Z	219
BZT9650430Z	219
BZT9650510Z	219
BZT9650520Z	219
BZT9650525Z	219
BZT9650530Z	219
BZT9650620Z	219
BZT9650630Z	219
BZT9650640Z	219
BZT9850306Z	218
BZT9850310Z	218
BZT9850316Z	218
BZT9850320Z	218
BZT9850330Z	218
BZT9850416Z	218
BZT9850420Z	218
BZT9850430Z	218
BZT9850510Z	218
BZT9850520Z	218
BZT9850525Z	218
BZT9850530Z	218
BZT9850540Z	218

Ref.	Pág.
BZT9850610Z	218
BZT9850616Z	218
BZT9850620Z	218
BZT9850625Z	218
BZT9850630Z	218
BZT9850640Z	218
BZT9850650Z	218
BZT9850660Z	218
BZTABRIBL8	273
BZTABRINE8	272
BZTACON04	107
BZTACON05	107
BZTACON06	107
BZTACON08	107
BZTACON10	107
BZTACON12	107
BZTALAM06	69
BZTALAM08	69
BZTALAM10	69
BZTAME06032	69
BZTAME08038	69
BZTAME08060	69
BZTAME10060	69
BZTAPLAME	114
BZTAPLANY	114
BZTB05030	182
BZTB05040	182
BZTB05050	182
BZTB06030	182
BZTB06040	182
BZTB06050	182
BZTB06060	182
BZTB06070	182
BZTB06080	182
BZTB07050	182
BZTB07060	182
BZTB07070	182
BZTB08040	182
BZTB08050	182
BZTB08060	182
BZTB08070	182
BZTB08080	182
BZTB08090	182
BZTB08100	182
BZTB10050	182
BZTB10060	182
BZTB10080	182
BZTBTS10	105
BZTCCA05030	102
BZTCCA05050	102
BZTCCA06040	102
BZTCCA06050	102
BZTCCA06060	102
BZTCCA06070	102
BZTCCA08060	102
BZTCCA08080	102
BZTCCA08100	102
BZTCCA08120	102
BZTN4S05	104
BZTN4S06	104
BZTN4S08	104
BZTN4S10	104
BZTN4S12	104
BZTNXA08080	99
BZTNXA08100	99
BZTNXA08120	99
BZTNXA10080	99
BZTNXA10100	99
BZTNXA10120	99
BZTNXE08080	99
BZTNXE08100	99
BZTNXE08120	99
BZTNXE10080	99
BZTNXE10100	99
BZTNXE10120	99
BZTPPO25016	177
BZTPPO25020	177
BZTPPO25025	177
BZTPPO30016	177
BZTPPO30020	177
BZTPPO30025	177
BZTPPO30030	177
BZTPPO35016	177
BZTPPO35020	177
BZTPPO35025	177
BZTPPO35030	177
BZTPPO35035	177
BZTPPO35040	177
BZTPPO35050	177
BZTPPO40016	177
BZTPPO40020	177
BZTPPO40025	177
BZTPPO40030	177
BZTPPO40035	177
BZTPPO40040	177
BZTPPO40045	177
BZTPPO40050	177
BZTPPO40060	177
BZTPPO45030	177
BZTPPO45035	177
BZTPPO45040	177
BZTPPO45045	177
BZTPPO45050	177
BZTPPO45060	177
BZTPPO45070	177
BZTPPO50030	177
BZTPPO50035	177
BZTPPO50040	177
BZTPPO50050	177
BZTPPO50060	177
BZTPPO50070	177
BZTPPO50080	177
BZTPPO50100	177
BZTPPO60040	177
BZTPPO60050	177
BZTPPO60060	177
BZTPPO60070	177
BZTPPO60080	177
BZTPPO60090	177
BZTPPO60100	177
BZTPPOT04	106
BZTPPOT05	106
BZTPPOT06	106
BZTPPOT08	106
BZTPPOTS05	105
BZTPPOTS06	105
BZTPPOTS08	105
BZTPTPADBE	231
BZTPTPADBL	231
BZTPTPADCA	231
BZTPTPADCE	231
BZTPTPADGR	231
BZTPTPADHA	231
BZTPTPADNE	231
BZTPTPADNO	231
BZTPTPADPI	231
BZTPTPADRO	231
BZTPTPADSA	231
BZTRA6050	74
BZTRA6060	74
BZTRA6080	74
BZTRA8070	74
BZTRA8090	74
BZTRA8110	74
BZTRA8130	74
BZTRA8150	74
BZTREPV0550	185
BZTREPV0750	185
BZTREZ05050	185
BZTREZ07050	185
BZTSGA06	122
BZTUMAM03	222
BZTUMAM04	222
BZTUMAM05	222
BZTUMAM06	222
BZTUMAM08	222
BZTUMAM10	222
BZTUMAM12	222
BZTXA250050	171
BZTXA250060	171
BZTXA250070	171
BZTXBP30016	168
BZTXBP30020	168
BZTXBP30025	168
BZTXBP30030	168
BZTXBP35016	168
BZTXBP35020	168
BZTXBP35025	168
BZTXBP35030	168
BZTXBP35035	168
BZTXBP35040	168
BZTXBP35050	168
BZTXBP40025	168
BZTXBP40030	168
BZTXBP40035	168
BZTXBP40040	168
BZTXBP40045	168
BZTXBP40050	168
BZTXBP40060	168
BZTXBP45030	168
BZTXBP45035	168
BZTXBP45040	168
BZTXBP45045	168
BZTXBP45050	168
BZTXBP45060	168
BZTXBP45070	168
BZTXBP50030	168
BZTXBP50035	168
BZTXBP50040	168
BZTXBP50050	168
BZTXBP50060	168
BZTXBP50070	168
BZTXBP50080	168
BZTXBP60050	168
BZTXBP60060	168
BZTXBP60070	168
BZTXBP60080	168
BZTXZP30016	169
BZTXZP30020	169
BZTXZP30025	169
BZTXZP30030	169
BZTXZP35016	169
BZTXZP35020	169
BZTXZP35025	169
BZTXZP35030	169
BZTXZP35035	169
BZTXZP35040	169
BZTXZP35050	169
BZTXZP40025	169
BZTXZP40030	169
BZTXZP40035	169
BZTXZP40040	169
BZTXZP40045	169
BZTXZP40050	169
BZTXZP40060	169
BZTXZP45030	169
BZTXZP45035	169
BZTXZP45040	169
BZTXZP45045	169
BZTXZP45050	169
BZTXZP45060	169
BZTXZP45070	169
BZTXZP50030	169
BZTXZP50035	169
BZTXZP50040	169
BZTXZP50050	169
BZTXZP50060	169
BZTXZP50070	169
BZTXZP50080	169
BZTXZP60050	169
BZTXZP60060	169
BZTXZP60070	169
BZTXZP60080	169
BZZ98503	221
BZZ98504	221
BZZ98505	221
BZZ98506	221
BZZ98508	221
BZZ98510	221
BZZ98512	221
CABA004	110
CABA005	110
CABA006	110
CABA008	110
CABTC47	132
CABTC60	132
CAPA004	111
CAPA005	111
CAPA006	111
CAPA008	111
CAQU008	83
CAQU010	83
CAQU012	83
CAQU016	83
CAQU020	83
CAQU024	83
CAQU030	83
CFBL	196
CIPE1208	260
CIPE1708	260
CIPEA21708	260
CIPR1208	260
CIPR1908	260
CKBB12225	272
CKBB25080	272
CKBB25100	272
CKBB25140	272
CKBB25160	272
CKBB25200	272
CKBB36140	272
CKBB36200	272
CKBB36300	272
CKBB36370	272
CKBB48120	272
CKBB48160	272
CKBB48180	272
CKBB48200	272
CKBB48250	272
CKBB48290	272
CKBB48370	272
CKBB76200	272
CKBB76290	272
CKBB76370	272
CKBC25100AZ	275
CKBC25100MA	275
CKBC25100RO	275
CKBC25100VE	274
CKBC36140AZ	275
CKBC36140MA	275
CKBC36140RO	275
CKBC36140VE	274
CKBC36200AZ	275
CKBC36200MA	275
CKBC36200RO	275
CKBC36200VE	274
CKBC48200AZ	275
CKBC48200MA	275
CKBC48200RO	275
CKBC48200VE	274
CKBC48290AZ	275
CKBC48290MA	275
CKBC48290RO	275
CKBC48290VE	274
CKBN12225	271
CKBN25080	271
CKBN25100	271
CKBN25140	271
CKBN25160	271
CKBN25200	271
CKBN36140	271
CKBN36200	271
CKBN36300	271
CKBN36370	271
CKBN48120	271
CKBN48160	271
CKBN48180	271
CKBN48200	271
CKBN48250	271
CKBN48290	271
CKBN48370	271
CKBN76200	271
CKBN76290	271
CKBN76370	271
CKTACOBRIB6	273
CKTACOBRIB8	273
CKTACOBRIN6	272
CKTACOBRIN8	272
CMBRPOS33	126
CMBRPOS40	126
CMBRPOS42	126
CMBRPOS48	126
CMBRPOS50	126
CMBRPOS60	126
CMBRTEN48	126
CMTAPON33	126
CMTAPON40	126
CMTAPON42	126
CMTAPON48	126
CMTAPON50	126
CMTAPON60	126
CMTAPOS33	126
CMTAPOS40	126
CMTAPOS42	126
CMTAPOS48	126
CMTENSOAL	123
CMTENSOTO	123
CMTENSOVE	123
CMUNAAGUJ	126
COAR08060	242
COAR10060	242
COKS08060	310
COSO15400	310
COSO15450	310
COSO15500	310
COSO20400	310
COSO20450	310
COSO20500	310
CPAC300453	130
CPAC300703	130
CPGV012	130
CPGV030	130
CPMV020	130
CPMV045	130
CPMV090	130
CPMV150	130
CPPA023	130
CPPA075	130
CPPA150	130
D12503	223
D12504	223
D12505	223
D12506	223
D12508	223
D12510	223
D12512	223
D12514	223
D12516	223
D12518	223
D12520	223
D12522	223
D12524	223
D12527	223
D12530	223
D12533	223
D12536	223
D125IM04	223
D125IM05	223
D125IM06	223
D125IM08	223
D125IM10	223
D125IM12	223
D125IM14	223
D125IM16	223
D125IM18	223
D125IM20	223
D125IM22	223
D125IM24	223
D12703	225
D12704	225
D12705	225
D12706	225
D12708	225
D12710	225
D12712	225
D12714	225
D12716	225
D12718	225
D12720	225
D12722	225
D12724	225
D12727	225
D12730	225
D12736	225
D158704	222
D158705	222
D158706	222
D158708	222
D158710	222
D158712	222
D158714	222

Ref.	Pág.
D158716	222
D603905016	216
D603905020	216
D603905025	216
D603905030	216
D603905035	216
D603905040	216
D603905045	216
D603905050	216
D603905060	216
D603905070	216
D603905080	216
D603906016	216
D603906020	216
D603906025	216
D603906030	216
D603906035	216
D603906040	216
D603906045	216
D603906050	216
D603906060	216
D603906070	216
D603906080	216
D603906090	216
D603906100	216
D603906110	216
D603906120	216
D603906130	216
D603906140	216
D603906150	216
D603908016	216
D603908020	216
D603908025	216
D603908030	216
D603908035	216
D603908040	216
D603908045	216
D603908050	216
D603908060	216
D603908070	216
D603908080	216
D603908090	216
D603908100	216
D603908110	216
D603908120	216
D603908130	216
D603908140	216
D603908150	216
D603910020	216
D603910025	216
D603910030	216
D603910035	216
D603910040	216
D603910045	216
D603910050	216
D603910060	216
D603910070	216
D603910080	216
D603910090	216
D603910100	216
D603910110	216
D603910120	216
D603910130	216
D603910140	216
D603910150	216
D603910160	216
D603910180	216
D603910200	216
D603912030	216
D603912035	216
D603912040	216
D603912045	216
D603912050	216
D603912060	216
D603912070	216
D603912080	216
D603912100	216
D603912120	216
D603912140	216
D603912160	216
D603912180	216
D603912200	216
D603912220	216
D603912240	216
D603912260	216
D603912280	216
D603912300	216
D60810035	217
D60810040	217
D60810045	217
D60810050	217
D60810060	217
D60811040	217
D60811045	217
D60811050	217
D60811060	217
D60811070	217
D60811080	217
D60811090	217
D60812040	217
D60812045	217
D60812050	217
D60812060	217
D60812070	217
D60812080	217
D60812090	217
D60812100	217
D6798A03	225
D6798A04	225
D6798A05	225
D6798A06	225
D6798A08	225
D6798A10	225
D6798A12	225
D6798A14	225
D6798A16	225
D692105010	214
D692105012	214
D692105016	214
D692105020	214
D692105025	214
D692105030	214
D692106010	214
D692106012	214
D692106016	214
D692106020	214
D692106025	214
D692106030	214
D692106035	214
D692108012	214
D692108016	214
D692108020	214
D692108025	214
D692108030	214
D692108035	214
D692108040	214
D692108050	214
D692108060	214
D692110020	214
D692110025	214
D692110030	214
D692110035	214
D692110040	214
D692110050	214
D692112025	214
D692112030	214
D692112035	214
D692112040	214
D692112045	214
D692112050	214
D692112060	214
D692304	222
D692305	222
D692306	222
D692308	222
D692310	222
D692312	222
D692314	222
D692316	222
D902103	224
D902104	224
D902105	224
D902106	224
D902108	224
D902110	224
D902112	224
D902114	224
D902116	224
D902118	224
D902120	224
D902122	224
D902124	224
D9021IM04	224
D9021IM05	224
D9021IM06	224
D9021IM08	224
D9021IM10	224
D9021IM12	224
D9021IM14	224
D9021IM16	224
D9021IM18	224
D9021IM20	224
D9021IM22	224
D9021IM24	224
D91204008	215
D91204010	215
D91204012	215
D91204016	215
D91204020	215
D91204025	215
D91204030	215
D91204035	215
D91204040	215
D91204045	215
D91204050	215
D91205008	215
D91205010	215
D91205012	215
D91205016	215
D91205020	215
D91205025	215
D91205030	215
D91205035	215
D91205040	215
D91205045	215
D91205050	215
D91206010	215
D91206012	215
D91206016	215
D91206020	215
D91206025	215
D91206030	215
D91206035	215
D91206040	215
D91206045	215
D91206050	215
D91206060	215
D91208010	215
D91208012	215
D91208016	215
D91208020	215
D91208025	215
D91208030	215
D91208035	215
D91208040	215
D91208045	215
D91208050	215
D91208060	215
D91208070	215
D91208080	215
D91210016	215
D91210020	215
D91210025	215
D91210030	215
D91210035	215
D91210040	215
D91210045	215
D91210050	215
D91210060	215
D91210070	215
D91210080	215
D91210090	215
D91210100	215
D91212020	215
D91212025	215
D91212030	215
D91212035	215
D91212040	215
D91212045	215
D91212050	215
D91212060	215
D91212070	215
D91212080	215
D91212090	215
D91212100	215
D91212110	215
D91212120	215
D931806030	213
D931806035	213
D931806040	213
D931806045	213
D931806050	213
D931806060	213
D931806070	213
D931808030	213
D931808035	213
D931808040	213
D931808045	213
D931808050	213
D931808060	213
D931808070	213
D931808080	213
D931808090	213
D931808100	213
D931808110	213
D931808120	213
D931808130	213
D931808140	213
D931808150	213
D931810035	213
D931810040	213
D931810045	213
D931810050	213
D931810060	213
D931810070	213
D931810080	213
D931810090	213
D931810100	213
D931810110	213
D931810120	213
D931810130	213
D931810140	213
D931810150	213
D931812040	213
D931812045	213
D931812050	213
D931812060	213
D931812070	213
D931812080	213
D931812090	213
D931812100	213
D931812110	213
D931812120	213
D931812130	213
D931812140	213
D931812150	213
D931814050	213
D931814060	213
D931814070	213
D931814080	213
D931814090	213
D931814100	213
D931814110	213
D931814120	213
D931814130	213
D931814140	213
D931814150	213
D931816050	213
D931816060	213
D931816070	213
D931816080	213
D931816090	213
D931816100	213
D931816110	213
D931816120	213
D931816130	213
D931816140	213
D931816150	213
D931818060	213
D931818070	213
D931818080	213
D931818090	213
D931818100	213
D931818110	213
D931818120	213
D931818130	213
D931818140	213
D931818150	213
D931820060	213
D931820070	213
D931820080	213
D931820090	213
D931820100	213
D931820110	213
D931820120	213
D931820130	213
D931820140	213
D931820150	213
D93304008	210
D93304010	210
D93304012	210
D93304016	210
D93304020	210
D93304025	210
D93304030	210
D93304035	210
D93304040	210
D93304045	210
D93304050	210
D93304060	210
D93305010	210
D93305012	210
D93305016	210
D93305020	210
D93305025	210
D93305030	210
D93305035	210
D93305040	210
D93305045	210
D93305050	210
D93305060	210
D93305070	210
D93306010	210
D93306012	210
D93306016	210
D93306020	210
D93306025	210
D93306030	210
D93306035	210
D93306040	210
D93306045	210
D93306050	210
D93306060	210
D93306065	210
D93306070	210
D93308016	210
D93308020	210
D93308025	210
D93308030	210
D93308035	210
D93308040	210
D93308045	210
D93308050	210
D93308060	210
D93308070	210
D93308080	210
D93308090	210
D93308100	210
D93308110	210
D93308120	210
D93310016	210
D93310020	210
D93310025	210
D93310030	210
D93310035	210
D93310040	210
D93310045	210
D93310050	210
D93310060	210
D93310070	210
D93310080	210
D93310090	210
D93310100	210
D93312020	210
D93312025	210
D93312030	210
D93312035	210
D93312040	210
D93312045	210
D93312050	210

Ref.	Pág.
D93312060	210
D93312070	210
D93312080	210
D93312090	210
D93312100	210
D93312110	210
D93312120	210
D93314030	210
D93314035	210
D93314040	210
D93314045	210
D93314050	210
D93314060	210
D93314070	210
D93314080	210
D93314090	210
D93314100	210
D93314110	210
D93314120	210
D93316030	210
D93316035	210
D93316040	210
D93316045	210
D93316050	210
D93316060	210
D93316070	210
D93316080	210
D93316090	210
D93316100	210
D93316110	210
D93316120	210
D93318030	210
D93318035	210
D93318040	210
D93318045	210
D93318050	210
D93318060	210
D93318070	210
D93318080	210
D93318090	210
D93318100	210
D93318110	210
D93318120	210
D93320030	210
D93320035	210
D93320040	210
D93320045	210
D93320050	210
D93320060	210
D93320070	210
D93320080	210
D93320090	210
D93320100	210
D93320110	210
D93320120	210
D933IM04010	212
D933IM04016	212
D933IM04020	212
D933IM04025	212
D933IM04030	212
D933IM04035	212
D933IM04040	212
D933IM05010	212
D933IM05016	212
D933IM05020	212
D933IM05025	212
D933IM05030	212
D933IM05035	212
D933IM05040	212
D933IM05050	212
D933IM06010	212
D933IM06016	212
D933IM06020	212
D933IM06025	212
D933IM06030	212
D933IM06035	212
D933IM06040	212
D933IM06050	212
D933IM08016	212
D933IM08020	212
D933IM08025	212
D933IM08030	212
D933IM08035	212
D933IM08040	212
D933IM08050	212
D933IM08060	212
D933IM08070	212
D933IM08080	212
D933IM08090	212
D933IM08100	212
D933IM10020	212
D933IM10025	212
D933IM10030	212
D933IM10035	212
D933IM10040	212
D933IM10050	212
D933IM10060	212
D933IM10070	212
D933IM10080	212
D933IM10090	212
D933IM10100	212
D933IM12020	212
D933IM12030	212
D933IM12040	212
D933IM12050	212
D933IM12060	212
D933IM12070	212
D933IM12080	212
D933IM12090	212
D933IM12100	212
D933IM14030	212
D933IM14040	212
D933IM14050	212
D933IM14060	212
D933IM14070	212
D933IM14080	212
D933IM14100	212
D933IM16030	212
D933IM16040	212
D933IM16050	212
D933IM16060	212
D933IM16070	212
D933IM16080	212
D933IM16090	212
D933IM16100	212
D933IM18030	212
D933IM18040	212
D933IM18050	212
D933IM18060	212
D933IM18070	212
D933IM18080	212
D933IM18090	212
D933IM18100	212
D93403	220
D93404	220
D93405	220
D93406	220
D93408	220
D93410	220
D93412	220
D93414	220
D93416	220
D93418	220
D93420	220
D93422	220
D93424	220
D93427	220
D93430	220
D93433	220
D93436	220
D934IM04	220
D934IM05	220
D934IM06	220
D934IM08	220
D934IM10	220
D934IM12	220
D934IM14	220
D934IM16	220
D934IM18	220
D934IM20	220
D934IM22	220
D934IM24	220
D985IM04	221
D985IM05	221
D985IM06	221
D985IM08	221
D985IM10	221
D985IM12	221
D985IM14	221
D985IM16	221
D985IM18	221
D985IM20	221
D985IM22	221
D985IM24	221
DOMTA10	51
DOMTA20	51
DZ98503	221
DZ98504	221
DZ98505	221
DZ98506	221
DZ98508	221
DZ98510	221
DZ98512	221
DZ98514	221
DZ98516	221
DZ98518	221
DZ98520	221
DZ98522	221
DZ98524	221
DZ98527	221
DZ98530	221
EKHUEFTG	315
EKHUEFTL	315
EKHUEFTP	314
EKHUEILU	314
EKMACFTG	315
EKMACFTL	314
EKMACFTP	314
EKMACILU	314
EKMULAC	312
EKMULAV08	313
EKMULAV10	313
EKMULCAL	313
EKMULCAN	312
EKMULCIS	313
EKMULFAE	312
EKMULFAL	315
EKMULFAP	315
EKMULRAD	313
EKMULROB	314
EKMULTEN	312
EKMULTOL	312
EKMULWCB	313
EMI00	289
EMI45	289
EMI90	289
EMPTC45	132
EMPTC47	132
EMPTC60	132
EMPX4121	292
EMX1302	292
EMX4502	292
EMX9002	292
EMX9004	292
EMZ00	289
EMZ45	289
EMZ90	289
EPS6072	74
EPS6092	74
EPS6112	74
EPS6132	74
EPS6152	74
EPS6182	74
EQA208110	83
EQA210130	83
EQA212160	83
EQA216190	83
EQA220260	83
EQA224300	83
EQA230330	83
EQA408110	83
EQA410130	83
EQA412160	83
EQA416190	83
EQA420260	83
EQA424300	83
EQA430330	83
EQAC08110	83
EQAC10130	83
EQAC12160	83
EQAC16190	83
EQAC20260	83
EQAC24300	83
EQAC30330	83
ESDA208060	303
ESDA210060	303
ESDR06040	303
ESDR06050	303
ESDR06060	303
ESDR06070	303
ESDR06080	303
ESDR08050	303
ESDR08060	303
ESDR08070	303
ESDR08080	303
ESDR08090	303
ESDR08100	303
ESDR08110	303
ESDR08120	303
ESDR08130	303
ESDR10080	303
ESDR10100	303
ESDR10110	303
ESDR10120	303
ESDR10130	303
ESDR10140	303
ESDR10150	303
ESDR10180	303
ESDR10200	303
ESTRINV40N	184
ESTRINV40Z	184
EVH06	123
EVH08	123
EVH10	123
EVH12	123
EVH14	123
EVH16	123
EVH18	123
EVH20	123
EVH22	123
EVH24	123
EVH30	123
EVH36	123
EVM08	124
EVM10	124
EVM12	124
EVM14	124
EVM16	124
EVM18	124
EVM20	124
EVM22	124
EVM24	124
EVM30	124
EVM36	124
EVM42	124
EVM48	124
EXHBM06	68
EXHBM08	68
EXHBM10	68
EXHBM12	68
EXHBM16	68
EXHBM20	68
FG60BAT	142
FG60CAR	142
FG60GAS	142
FG60GUN	140
FGABRA15	142
FGABRA20	142
FGABRA25	142
FGBASENE	142
FGCL15	141
FGCL20	141
FGCL25	141
FGCL30	141
FGCL35	141
FGCL40	141
FGCL58	141
FGCLH17	141
FGCLH19	141
FGCLH22	141
FGCLH27	141
FGCLH32	141
FGIMAN	142
FGPLET	141
FGPUL15	141
FGPUL20	141
FGPUL25	141
FGPUL30	141
FGPUL35	141
FGPUL40	141
FI63110	150
FI63115	150
FI63120	150
FI63125	150
FI63130	150
FI63150	150
FI63160	150
FICAAB080	280
FICAAB119	280
FICACL13	280
FICACL26	280
FICAPD160	280
FICAPS080	280
FP08GUN	136
FP12GUN	136
FPAM0837	138
FPAM0851	138
FPAP085166	137
FPC303708	137
FPC304708	137
FPCG0816	137
FPCG0819	137
FPCG1612	138
FPCG1912	138
FPCGD1612	138
FPCGD1912	138
FPCL0816	137
FPCL0819	137
FPCL0825	137
FPCL0827	137
FPCL0832	137
FPCL0838	137
FPCL0844	137
FPCL0851	137
FPCL0857	137
FPCL0864	137
FPCL0870	137
FPCL2212	138
FPCL2712	138
FPCL3212	138
FPCL3712	138
FPCL4212	138
FPCL4712	138
FPCLD2212	139
FPCLD2712	139
FPCLD3212	139
FPCLD3712	139
FPCLD4212	139
FPCLD4712	139
FPCR0812	138
FPCR0822	138
FPCR0827	138
FPCRAM	137
FPCRRO	137
FPCT3212	139
FPP3VE	137
FPP4AM	137
FPP5RO	137
FPPI081613	138
FPPISCL08	139
FPPISCL12	139
FPPISCM12	139
FPPISCT12	139
FPPISPL08	139
GAFOM06Z	300
GAFOM08Z	300
GAFOM10Z	300
GAFOM12Z	300
GAFOM16Z	300
GDZ03	125
GDZ04	125
GDZ05	125
GDZ06	125
GDZ08	125
GDZ10	125
GDZ13	125
GDZ15	125
GDZ18	125
GDZ20	125
GDZ24	125

Ref.	Pág.
GESPM08ZE	300
GESPM10ZE	300
GLO351515	287
GLO357510	287
GMZ08012	196
GMZ10016	196
GMZ12020	196
GMZ15026	196
GMZ17030	196
GMZ19035	196
GPG271812	286
GPG283018	286
GPG351312	286
GPG384020	286
GPG402015	286
GPI271812	286
GPI283015	286
GPO351515	287
GPO357510	287
GPP271812	286
GPV251120	286
GPX2M412120	290
GPX2M414120	290
GPX412115	290
GPX412120	290
GPX412125	290
GPX414115	290
GPX414120	290
GPX414125	290
GPZ201010	286
GPZ250808	286
GRBL001	281
GRBL002	281
GRBL003	281
GRBL010	281
GRBL020	281
GRBL030	281
GRBL040	281
GRBL050	281
GRBL060	281
GRBL070	281
GRBL080	281
GRBL090	281
GRBL100	281
GRBL120	281
GRBL140	281
GRNATTV	281
GRNE060	281
GRNE070	281
GRNE080	281
GRNE090	281
GRNE100	281
GRNE120	281
GRZ05	124
GRZ06	124
GRZ08	124
GRZ10	124
GRZ11	124
GRZ12	124
GRZ14	124
GRZ16	124
GRZ18	124
GRZ20	124
GRZ22	124
GRZ25	124
GRZ28	124
GRZ32	124
GRZ36	124
GRZ42	124
GRZ45	124

Ref.	Pág.
GRZ50	124
HARM03026	194
HARM04035	194
HARM05037	194
HARM06050	194
HARM08060	194
HCM06	69
HCM08	69
HCM10	69
HCRM03026	194
HCRM04035	194
HCRM05037	194
HCRM06050	194
HCRM08060	194
HCRM10065	194
HCRM12075	194
HE1665032	58
HE1665045	58
HE1665057	58
HE1665070	58
HE1665080	58
HE1665100	58
HE1665125	58
HE65032	58
HE65045	58
HE65057	58
HE65070	58
HE65080	58
HE65100	58
HE65125	58
HEA4M06	67
HEA4M08	67
HEA4M10	67
HEA4M12	67
HEA4M16	67
HEA4M20	67
HECLOM06	67
HECLOM08	67
HECLOM10	67
HECLOM12	67
HECLOM12D	67
HECLOM16	67
HEHCM08	68
HEHCM10	68
HEHCM12	68
HEHOM06	67
HEHOM08	67
HEHOM10	67
HEHOM12	67
HEHOM12D	67
HEHOM16	67
HEHOM20	67
HENOM06	68
HENOM08	68
HENOM10	68
HENOM12	68
HENOM16	68
HENOM20	68
HENSM08	68
HENSM10	68
HENSM12	68
HENSM16	68
HOCRM647	131
HOCRM660	131
HOCUM647	131
HP75072	58
HP75092	58
HP75112	58
HP75132	58
HP75152	58

Ref.	Pág.
HP75182	58
HPZ75072	58
HPZ75092	58
HPZ75112	58
HPZ75132	58
HPZ75152	58
HPZ75182	58
HPZ75212	58
HR75072	58
HR75092	58
HR75112	58
HR75132	58
INCO421	112
INCO432	112
INCO438	112
INCO446	112
INCO459	112
INCO537	112
INCO552	112
INCO565	112
INCO580	112
INCO637	112
INCO652	112
INCO665	112
INCO680	112
INHE837	112
INHE855	112
INHE865	112
INPINZANI	113
INPISANIN	113
INSI421	112
INSI432	112
INSI438	112
INSI537	112
INSI552	112
INSI565	112
INSI637	112
INSI652	112
INSI665	112
INSI865	112
INVA27050	184
INVA27060	184
INVA27070	184
INVA27080	184
INVN6040	184
INVN6050	184
INVN6060	184
INVN6070	184
INVN7030	184
INVN7040	184
INVN7050	184
INVN7060	184
INVN7070	184
INVN7080	184
INVN7090	184
INVZ6040	183
INVZ6050	183
INVZ6060	183
INVZ6070	183
INVZ7030	183
INVZ7040	183
INVZ7050	183
INVZ7060	183
INVZ7070	183
INVZ7080	183
INVZ7090	183
IPAAR09	108
IPAAR12	108
IPAGN09	108
IPAGN12	108

Ref.	Pág.
IPAGR09	108
IPAGR12	108
IPATO09	108
IPATO12	108
KIT MO-PS	79
KITINPIN01	113
LSAB6I012	254
LSAB6I015	254
LSAB6I016	254
LSAB6I018	254
LSAB6I022	254
LSAB6I028	254
LSABD6012	253
LSABD6015	253
LSABD6018	253
LSABD6022	253
LSABD6028	253
LSABDI0012	254
LSABDI0015	254
LSABDI0018	254
LSABDI0022	254
LSABGAT022	244
LSABGAT028	244
LSABGAT035	244
LSABGAT040	244
LSABGAT048	244
LSABGAT060	244
LSABGAT075	244
LSABGAT090	244
LSABGAT110	244
LSABGS015	262
LSABGS018	262
LSABGS022	262
LSABGUG15	277
LSABGUG18	277
LSABGUG20	277
LSABGUG22	277
LSABGUG25	277
LSABGUG28	277
LSABGUG32	277
LSABGUG40	277
LSABGUG50	277
LSABID012	276
LSABID014	276
LSABID016	276
LSABID020	276
LSABID028	276
LSABIN012	276
LSABIN014	276
LSABIN016	276
LSABIN020	276
LSABIN028	276
LSABM6012	252
LSABM6014	252
LSABM6016	252
LSABM6018	252
LSABM6022	252
LSABM6028	252
LSABM6032	252
LSABM6040	252
LSABM8090	244
LSABM8110	244
LSABM8125	244
LSABM8160	244
LSABMUG15	277
LSABMUG18	277
LSABMUG22	277
LSABMUG26	277
LSABMUG32	277
LSABPI016	257

Ref.	Pág.
LSABPI018	257
LSABPI020	257
LSABPI022	257
LSABPI025	257
LSABPI028	257
LSABPI032	257
LSABPI040	257
LSABPRG15	278
LSABPRG20	278
LSABPRG25	278
LSABPU016	257
LSABPU018	257
LSABPU020	257
LSABPU022	257
LSABPU025	257
LSABPU028	257
LSABPU032	257
LSABPU037	257
LSABPU040	257
LSABPU050	257
LSABPU063	257
LSABRET022	238
LSABRET028	238
LSABRET035	238
LSABRET040	238
LSABRET048	238
LSABRET060	238
LSABRET075	238
LSABRET090	238
LSABRET110	238
LSABRET125	238
LSABRIT022	240
LSABRIT028	240
LSABRIT035	240
LSABRIT040	240
LSABRIT048	240
LSABRIT060	240
LSABRIT075	240
LSABRIT090	240
LSABRIT110	240
LSABTA0630	301
LSABTA0640	301
LSABTA0650	301
LSABTA0840	301
LSABTA0860	301
LSABTAB0630	301
LSABTAB0640	301
LSABTAB0650	301
LSABTD018	279
LSABTD022	279
LSABTS018	279
LSABTS022	279
LSACHA08C	65
LSACHA10C	65
LSACHG08C	64
LSACHG10C	64
LSACHT08C	61
LSACHT08L	61
LSACHT10C	61
LSACHT10L	61
LSACHT12C	61
LSACHT12L	61
LSACHT16C	61
LSACHTA208C	61
LSACHTA208L	61
LSACHTA210C	61
LSACHTA210L	61
LSACHTA212C	61
LSACHTA212L	61
LSAH06060	47

Ref.	Pág.
LSAH08060	47
LSAH08075	47
LSAH08090	47
LSAH10070	47
LSAH10090	47
LSAH10120	47
LSAH12090	47
LSAH12110	47
LSAH16125	47
LSASF008016	259
LSASF012022	259
LSASF016027	259
LSASF020032	259
LSASF025040	259
LSASF030045	259
LSASF035050	259
LSASF040060	259
LSASF050070	259
LSBAESM04	110
LSBAESM05	110
LSBAESM06	110
LSBAGAM04	110
LSBAGAM05	110
LSBAGAM06	110
LSCABA004	110
LSCABA005	110
LSCABA006	110
LSCAPA004	111
LSCAPA005	111
LSCAPA006	111
LSESDR06080	303
LSESDR08060	303
LSESDR08080	303
LSESDR08100	303
LSESDR08120	303
LSESDR10080	303
LSESDR10100	303
LSESDR10120	303
LSHENOM06	68
LSHENOM08	68
LSHENOM10	68
LSHP75072	58
LSHP75092	58
LSHP75112	58
LSHP75132	58
LSINCO432	112
LSINCO438	112
LSINCO446	112
LSINCO537	112
LSINCO552	112
LSINCO637	112
LSINCO652	112
LSMAE0630	299
LSMAE0825	299
LSMAE1030	299
LSMAR0420	299
LSMAR0630	299
LSMAR0830	299
LSMAR1030	299
LSMI08075	49
LSMI08090	49
LSMI10070	49
LSMI10090	49
LSMI10120	49
LSMI12110	49
LSMIA408075	48
LSMIA410090	48
LSMIA412110	48
LSMOES06070	82
LSMOES08110	82

Ref.	Pág.
LSMOES10115	82
LSMOES12110	82
LSMOTN12050	82
LSMOTN15085	82
LSMOTN20085	82
LSPAESM04	111
LSPAESM05	111
LSPAESM06	111
LSPAGAM04	111
LSPAGAM05	111
LSPAGAM06	111
LSTALAM06	69
LSTALAM08	69
LSTALAM10	69
LSTCCA05025	102
LSTCCA05030	102
LSTCCA05035	102
LSTCCA05050	102
LSTCCA06035	102
LSTCCA06040	102
LSTCCA06050	102
LSTCCA06060	102
LSTCCA06070	102
LSTCCA08060	102
LSTCCA08080	102
LSTCCC05025	103
LSTCCC05030	103
LSTCCC05035	103
LSTCCC05050	103
LSTCCC06035	103
LSTCCC06040	103
LSTCCC06050	103
LSTCCC06060	103
LSTCCC06070	103
LSTCCC08060	103
LSTCCC08080	103
LSTNXA08080	99
LSTNXA08100	99
LSTNXA08120	99
LSTNXA10080	99
LSTNXA10100	99
LSTNXE08080	99
LSTNXE08100	99
LSTNXE08120	99
LSTNXE10080	99
LSTNXE10100	99
LSVRSE06030	299
MABM6018	131
MAE0620	299
MAE0630	299
MAE0825	299
MAE1030	299
MAE1235	299
MAE1650	299
MAE2060	299
MAMH0610	300
MAMH0620	300
MAMH0630	300
MAMH0640	300
MAMH0650	300
MAR0420	299
MAR0620	299
MAR0630	299
MAR0825	299
MAR0830	299
MAR1030	299
MAR1235	299
MAR1650	299
MAR5322	299
MARI0830	300

Ref.	Pág.
MARI1030	300
MEDUB06	106
MEDUB07	106
MEDUB08	106
MEDUB10	106
MI06045	49
MI06060	49
MI06080	49
MI06120	49
MI06140	49
MI06160	49
MI06170	49
MI06180	49
MI08050	49
MI08075	49
MI08090	49
MI08115	49
MI10070	49
MI10090	49
MI10120	49
MI10150	49
MI12075	49
MI12090	49
MI12110	49
MI12140	49
MI16090	49
MI16145	49
MI16170	49
MI20120	49
MI20170	49
MI20220	49
MIA406045	48
MIA406060	48
MIA406080	48
MIA408050	48
MIA408075	48
MIA408090	48
MIA408115	48
MIA410070	48
MIA410090	48
MIA410120	48
MIA410150	48
MIA412075	48
MIA412090	48
MIA412110	48
MIA412140	48
MIA416090	48
MIA416145	48
MIA416170	48
MIA420120	48
MIA420170	48
MIA420220	48
MLMULT101	199
MLMULT201	199
MLMULT301	199
MLPLAT101	199
MLPLAT201	199
MLPLAT301	199
MLTBOP101	198
MLTPPOP101	198
MLTPPOT101	199
MLTPPOT201	199
MLTPPOT301	199
MOBOMBA	82
MOES06070	82
MOES08110	82
MOES10115	82
MOES12110	82
MOH300	80
MOH410	80

Ref.	Pág.
MOHW300	80
MOHW410	80
MOP300	79
MOP410	79
MOPISNEU	82
MOPISP3385	82
MOPISP3585	82
MOPISPR	82
MOPISPUR6	82
MOPISSI	82
MOPISTO	82
MOPS300	79
MOPS300EP	79
MOPS410	79
MOPSP300	79
MOPSP410	79
MOPU300	79
MOPU410	79
MOPUR30385	81
MOPUR30585	81
MOPURE600	81
MORCANU	82
MORCAPU	82
MORCEPKIT	82
MOTM12100	82
MOTM16100	82
MOTM22100	82
MOTN12050	82
MOTN15085	82
MOTN15130	82
MOTN20085	82
MOTRO08	82
MOTRO10	82
MOTRO12	82
MOV300	80
MOV410	80
MOVS300	80
MOVS410	80
MSCAHT	92
MSCATP	92
MSPRB290	86
MSPRG290	86
MSPRM290	86
MSPRN290	86
MSSF290	87
MSTR290	87
NBP3513	155
NBP3516	155
NBP3519	155
NBP3525	155
NBP4216	155
NBP4219	155
NBP4225	155
NBP4232	155
NBP4238	155
NBP4825	155
NBP4832	155
NBP4838	155
NBP4850	155
NBR3509	153
NBR3513	153
NBR3516	153
NBR3519	153
NBR4213	153
NBR4216	153
NBR4219	153
NBR4225	153
NBR4232	153
NBR4238	153
NBR4816	153

Ref.	Pág.
NBR4819	153
NBR4825	153
NBR4832	153
NBR4838	153
NBR4845	153
NBR4850	153
OMEM06	131
P100KOM10	165
P100VEK	165
P100VEK10	165
P100VEK13	165
P103930Z	163
P103938Z	163
P103945Z	163
P204316Z	163
P204319Z	163
P204322Z	163
P204325	163
P204325Z	163
P204330	163
P204330Z	163
P204338	163
P204338Z	163
P204345	163
P204345Z	163
P204355	163
P204355Z	163
P304825	163
P304838	163
P403913Z	164
P403916	163
P403916Z	164
P403919	163
P403919Z	164
P403925	163
P403925Z	164
P403932	163
P403932Z	164
P403938	163
P403938Z	164
P50M413Z	164
P50M416	164
P50M416Z	164
P50M419	164
P50M419Z	164
P50M425	164
P50M425Z	164
P50M432	164
P50M432Z	164
P50M438	164
P704855	164
P704865	164
P704880	164
P704895	164
P70TPBL	164
P70TPNG	164
P903510	164
P904017	164
PACC15015	195
PACC15020	195
PACC15025	195
PACC20025	195
PACC20030	195
PACC20035	195
PACC20040	195
PACC20045	195
PACC20050	195
PACP22520	195
PACP22525	195
PACP22530	195

Ref.	Pág.
PACP25040	195
PACP25050	195
PACP29050	195
PACP29060	195
PACP29070	195
PACP34030	195
PACP34040	195
PACP34050	195
PACP34060	195
PACP34070	195
PACP34080	195
PAESM04	111
PAESM05	111
PAESM06	111
PAESM08	111
PAEXM08	242
PAEXM10	242
PAGAM04	111
PAGAM05	111
PAGAM06	111
PAGAM08	111
PCU0005	132
PCU0006	132
PFA4M0800	304
PFA4M0810	304
PFA4M1000	304
PFZNM0800	304
PFZNM0810	304
PFZNM1000	304
PGI2718	289
PGI2830	289
PGI3840	289
PGX4121	293
PGX4141	293
PGZ2718	289
PGZ2830	289
PGZ3840	289
PL35019	128
PL35025	128
PL35035	128
PL35045	128
PL35055	128
PL39025	128
PL39035	128
PL39045	128
PL39055	128
PL42070	128
PL42080	128
PL48090	128
PL48100	128
PL48110	128
PL48120	128
PL48130	128
PLCAZ4213	129
PLCAZ4216	129
PLCAZ4219	129
PLCAZ4225	129
PLCAZ4232	129
PLCAZ4241	129
PLCAZ4251	129
PLEP35025	128
PLEP35035	128
PLRA3925	129
PLRA3935	129
PLRA3945	129
PLRA3955	129
PLRA4835	129
PLTR3525	129
PLTR3535	129
PLTR3545	129

Ref.	Pág.
PRX01	291
PS1655060	149
PS1655082	149
PS1655098	149
PS1655115	149
PS1955195	149
PS1955230	149
PS55060	149
PS55082	149
PS55098	149
PS55115	149
PS55130	149
PS55150	149
PS55180	149
PSL1655075	149
PSL1655085	149
PSL1655105	149
PSL1655130	149
PSL1655150	149
PSL1955255	149
PSL1955285	149
PSL55075	149
PSL55085	149
PSL55105	149
PSL55130	149
PSL55150	149
PSL55175	149
PSL55200	149
PSL55230	149
PTBR10035	206
PTBR13355	206
PTEM18040	206
PTET169845	206
PTOB05015	206
PTOB06015	206
PTOB08015	206
PTOB10015	206
PTOB12020	206
PTTT030716	206
PTTT111430	206
PTUN12038	206
PTUN16038	206
PTUN20060	206
PTUN20080	206
PTUN24060	206
PTUN24080	206
PUCA01	95
PUCL500	95
PUCUC01	229
PUCUC02	229
PUCUC03	229
PUCUL01	229
PUCUL02	229
PUCUL03	229
PUEP750	94
PUFC750	94
PUFP750	94
PUOXBITC10	229
PUOXBITC15	229
PUOXBITC20	229
PUOXBITC25	229
PUOXBITC30	229
PUOXBITC40	229
PUOXBITL10	229
PUOXBITL15	229
PUOXBITL20	229
PUOXBITL25	229
PUOXBITL30	229
PUOXBITL40	229
PUPHC01	228

Ref.	Pág.
PUPHC02	228
PUPHC03	228
PUPHL01	228
PUPHL02	228
PUPHL03	228
PUPI01	95
PUPI02	95
PUPM014	230
PUPOC01	229
PUPOC02	229
PUPOC03	229
PUPOL01	229
PUPOL02	229
PUPOL03	229
PUSC750	93
PUSP750	93
PUTC750	93
PUTO010	228
PUTO015	228
PUTO020	228
PUTO025	228
PUTO030	228
PUTO040	228
PUTP750	93
PUZ2718	289
PUZ3840	289
RAFEM145	307
RAFEM175	307
RAFIN100	306
RAFRE095	306
RAPES032	307
RARAY032	307
RARO100	307
RATRG095	306
RATRI095	306
RECA4008	117
RECA4010	117
RECA4012	117
RECA4016	117
RECA4810	117
RECA4812	117
RECA4814	117
RECA4816	117
RECA4818	117
REFL4012	118
REFL4014	118
REFL4016	118
REFL4018	118
REFL4020	118
REFL4025	118
REFL4814	118
REFL4816	118
REFL4818	118
REFL4824	118
REFL4830	118
REFL4835	118
REFL4840	118
REFL4845	118
REFL4850	118
REIN3206	117
REIN3208	117
REIN3212	117
REIN3215	117
REIN4008	117
REIN4010	117
REIN4012	117
REIN4016	117
REIN4810	117
REIN4812	117
REIN4816	117
REIN4818	117
REIN4820	117
RENO3206	116
RENO3208	116
RENO3208BL	117
RENO3208NE	118
RENO3210	116
RENO3210BL	117
RENO3210NE	118
RENO3212	116
RENO3212BL	117
RENO3212NE	118
RENO3214	116
RENO3216	116
RENO3218	116
RENO4006	116
RENO4008	116
RENO4008BL	117
RENO4008NE	118
RENO4010	116
RENO4010BL	117
RENO4010NE	118
RENO4012	116
RENO4012BL	117
RENO4012NE	118
RENO4014	116
RENO4014BL	117
RENO4014NE	118
RENO4016	116
RENO4018	116
RENO4020	116
RENO4025	116
RENO4030	116
RENO4035	116
RENO4806	116
RENO4808	116
RENO4810	116
RENO4810BL	117
RENO4810NE	118
RENO4812	116
RENO4812BL	117
RENO4812NE	118
RENO4814	116
RENO4814BL	117
RENO4814NE	118
RENO4816	116
RENO4816BL	117
RENO4816NE	118
RENO4818	116
RENO4820	116
RENO4822	116
RENO4824	116
RENO4826	116
RENO4828	116
RENO4830	116
RENO4835	116
RENO6008	116
RENO6010	116
RENO6012	116
RENO6016	116
RENO6018	116
RENO6025	116
RESX300	291
RESX550	291
RMEX01	120
RMMA01	120
RMPA01	120
RSZ3509	157
RSZ3513	157
RSZ3516	157
RSZ4213	157
RSZ4216	157
RSZ4219	157
RSZ4225	157
RSZ4232	157
RSZ4813	157
RSZ4816	157
RSZ4819	157
RSZ4825	157
RSZ4832	157
RSZ4838	157
RTX01	293
SACI06080	309
SAIL06080	308
SALH08100	308
SALH10120	308
SALN08100	308
SALN10120	308
SATEA0865	309
SATEA1075	309
SATEB0860	309
SATEB1080	309
SAWH06070	309
SAWHM06060	309
SAWL05080	308
SAWZ05080	308
SCAS3317DR	203
SCAS3317IZ	203
SCCDZ402575	204
SCCE200404	203
SCCI303030	204
SCCI404040	204
SCCI606060	204
SCED050503	202
SCED060604	202
SCED070705	202
SCED090904	202
SCED090906	202
SCED101009	202
SCEI040402	202
SCEI040404	202
SCEI040406	202
SCEI050504	202
SCEI060604	202
SCEI060606	202
SCEI060608	202
SCEI070704	202
SCEI080808	202
SCEI101004	202
SCEI101010	202
SCEM081240	204
SCEM101640	204
SCER302525	204
SCER392822	204
SCGA100404	203
SCGEZ704025	205
SCLC833330	205
SCLD040606	203
SCLD060806	203
SCMX020214	205
SCMX030314	205
SCMX040415	205
SCMX050515	205
SCMX060618	205
SCMX070718	205
SCOB020214	204
SCOB030314	204
SCOB040415	204
SCOB050515	204
SCOB060618	204
SCOB070718	204
SCOB090920	204
SCOB101020	204
SCOB121222	204
SCOB151525	204
SCPD107530	205
SCPD128035	205
SCREZ357565	205
SCRF070605	203
SCRF070705	203
SCRF090906	203
SCRF101009	203
SCRF151506	203
SCRG090505	203
SCRG090508	203
SCRX090	292
SIPRB280	90
SIPRG280	90
SIPRM280	90
SIPRN280	90
SIPRSB280	91
SIPRST280	91
SIPRT280	90
SIUNSB280	91
SIUNST280	91
SJZ0403	122
SJZ0505	122
SJZ0506	122
SJZ0608	122
SJZ0810	122
SJZ0811	122
SJZ1013	122
SJZ1014	122
SJZ1216	122
SJZ1220	122
SJZ1422	122
SJZ1426	122
SJZ1630	122
SJZ1634	122
SJZ1640	122
SLPC10070	59
SLPC10080	59
SLPC10100	59
SLPC12100	59
SLPC16100	59
SLPC16120	59
SLPC18120	59
SLPT10070	59
SLPT10080	59
SLPT10100	59
SLPT10110	59
SLPT12080	59
SLPT12090	59
SLPT12100	59
SLPT12120	59
SLPT16100	59
SLPT16120	59
SLPT16140	59
SLPT16160	59
SLPT18110	59
SLPT18120	59
SLPT18140	59
SLPT18150	59
SLPT18170	59
SLPT18200	59
SLPT24140	59
SLPT24170	59
SLPT24200	59
SLPT24220	59
SLPT28170	59
SLPT28200	59
SLPT28240	59
SOPG27	294
SOPG38	294
SOPG41	294
SOTP2718	290
SOTP2830	290
SOTP3840	290
SOTP4121	294
SOTP4141	294
SOUO04110	202
SOUO06100	202
SOUO07125	202
SOUO08120	202
SOUO10140	202
SOUR30140DR	202
SOUR30140IZ	202
SPGH2718	288
SPGH3840	288
SPH2718	288
SPH3840	288
SPRXH4121	290
SPRXV4121	290
SPUX412100	291
SPUX412145	291
SPV2718	287
SPV3840	287
SPX412115	290
SPX412130	290
SPX412145	290
SPX414110	290
SPX414115	290
SPX414130	290
SPX414145	290
SPX414160	290
SPX414175	290
SPZ271820	287
SPZ271830	287
SPZ384020	287
SPZ384025	287
SPZ384030	287
SPZ384035	287
SPZ384040	287
SPZ384050	287
SPZ384060	287
SUCL02	296
SUCL04	296
SUCL10	296
SUCL15	296
SUCU0602	296
SUCU0605	296
SUCU0606	296
SUCU0607	296
SUMOM06	296
SUMOM08	296
SUMOM10	296
SUMOM12	296
SUMOP09	296
SUMOP11	296
SUMOP13	296
SUSTC47090	133
SUSTC47180	133
SUSTC47240	133
SUSTC47300	133
SUSTC47400	133
SUVA0602	296
SUVA0604	296
SUVA0610	296
SUVA0615	296
SUVA0802	296
SUVA0804	296
SUVA0810	296
SUVA0815	296
SVCBL	197
SVCMA	197
SVNB01	197
SVNB02	197
SVNM01	197
SVNM02	197
T0840304Z	217
T0840306Z	217
T0840308Z	217
T0840310Z	217
T0840312Z	217
T0840316Z	217
T0840320Z	217
T0840325Z	217
T0840330Z	217
T0840335Z	217
T0840340Z	217
T0840406Z	217
T0840408Z	217
T0840410Z	217
T0840412Z	217
T0840416Z	217
T0840420Z	217
T0840425Z	217
T0840435Z	217
T0840445Z	217
T0840450Z	217
T0840460Z	217
T0840470Z	217
T0840506Z	217
T0840508Z	217
T0840510Z	217
T0840512Z	217
T0840516Z	217
T0840520Z	217
T0840525Z	217
T0840530Z	217
T0840535Z	217
T0840540Z	217
T0840545Z	217
T0840550Z	217
T0840560Z	217
T0840608Z	217
T0840610Z	217
T0840616Z	217
T0840620Z	217
T0840625Z	217
T0840630Z	217
T0840635Z	217
T0840640Z	217
T0840645Z	217
T0840650Z	217
T0840660Z	217
T8129006	158
T8129009	158
T8129013	158
T8129016	158
T8129019	158
T8129022	158
T8129025	158
T8135006	158
T8135009	158
T8135013	158
T8135016	158
T8135019	158
T8135025	158
T8135032	158

Ref.	Pág.
T813509BLE	159
T8139009	158
T8139013	158
T8139016	158
T8139019	158
T8139022	158
T8139025	158
T8139032	158
T8139038	158
T8139045	158
T8139050	158
T8142009	158
T8142013	158
T8142016	158
T8142019	158
T8142022	158
T8142025	158
T8142032	158
T8142038	158
T8142045	158
T8142050	158
T8142060	158
T8142070	158
T8142080	158
T8142090	158
T814213BLE	159
T814225BLE	159
T8148009	158
T8148013	158
T8148016	158
T8148019	158
T8148022	158
T8148025	158
T8148032	158
T8148038	158
T8148045	158
T8148050	158
T8148060	158
T8148070	158
T8148080	158
T8148090	158
T8148100	158
T8148110	158
T8148120	158
T8155013	158
T8155016	158
T8155019	158
T8155022	158
T8155025	158
T8155032	158
T8155038	158
T8155045	158
T8155050	158
T8155060	158
T8155070	158
T8155080	158
T8155090	158
T8155100	158
T8155110	158
T8155120	158
T8163016	158
T8163019	158
T8163022	158
T8163025	158
T8163032	158
T8163038	158
T8163045	158
T8163050	158
T8163060	158
T8163070	158
T8163080	158
T8163090	158
T8163100	158
T8163110	158
T8163120	158
T8229006	160
T8229009	160
T8229013	160
T8229016	160
T8229019	160
T8229022	160
T8229025	160
T8235009	160
T8235013	160
T8235016	160
T8235019	160
T8235022	160
T8235025	160
T8235032	160
T8235038	160
T8239009	160
T8239013	160
T8239016	160
T8239019	160
T8239022	160
T8239025	160
T8239032	160
T8239038	160
T8239045	160
T8239050	160
T8242013	160
T8242016	160
T8242019	160
T8242022	160
T8242025	160
T8242032	160
T8242038	160
T8242045	160
T8242050	160
T8242060	160
T8242070	160
T8248013	160
T8248016	160
T8248019	160
T8248022	160
T8248025	160
T8248032	160
T8248038	160
T8248045	160
T8248050	160
T8248060	160
T8248070	160
T8255013	160
T8255016	160
T8255019	160
T8255022	160
T8255025	160
T8255032	160
T8255038	160
T8255045	160
T8255050	160
T8255060	160
T8255070	160
T8263025	160
T8263032	160
T8263038	160
T8263045	160
T8263050	160
T8263060	160
T8263070	160
T9630410Z	219
T9630412Z	219
T9630416Z	219
T9630420Z	219
T9630430Z	219
T9630440Z	219
T9630450Z	219
T9630510Z	219
T9630512Z	219
T9630516Z	219
T9630520Z	219
T9630525Z	219
T9630530Z	219
T9630540Z	219
T9630550Z	219
T9630560Z	219
T9630610Z	219
T9630612Z	219
T9630616Z	219
T9630620Z	219
T9630625Z	219
T9630630Z	219
T9630640Z	219
T9630650Z	219
T9630660Z	219
T9650306Z	219
T9650308Z	219
T9650310Z	219
T9650312Z	219
T9650316Z	219
T9650320Z	219
T9650325Z	219
T9650408Z	219
T9650410Z	219
T9650412Z	219
T9650416Z	219
T9650420Z	219
T9650425Z	219
T9650430Z	219
T9650435Z	219
T9650440Z	219
T9650450Z	219
T9650510Z	219
T9650512Z	219
T9650516Z	219
T9650520Z	219
T9650525Z	219
T9650530Z	219
T9650535Z	219
T9650540Z	219
T9650550Z	219
T9650560Z	219
T9650610Z	219
T9650612Z	219
T9650616Z	219
T9650620Z	219
T9650625Z	219
T9650630Z	219
T9650635Z	219
T9650640Z	219
T9650650Z	219
T9650660Z	219
T9850306Z	218
T9850308Z	218
T9850310Z	218
T9850312Z	218
T9850316Z	218
T9850320Z	218
T9850325Z	218
T9850330Z	218
T9850406Z	218
T9850408Z	218
T9850410Z	218
T9850412Z	218
T9850416Z	218
T9850420Z	218
T9850425Z	218
T9850430Z	218
T9850435Z	218
T9850440Z	218
T9850450Z	218
T9850506Z	218
T9850508Z	218
T9850510Z	218
T9850512Z	218
T9850516Z	218
T9850520Z	218
T9850525Z	218
T9850530Z	218
T9850535Z	218
T9850540Z	218
T9850545Z	218
T9850550Z	218
T9850608Z	218
T9850610Z	218
T9850612Z	218
T9850616Z	218
T9850620Z	218
T9850625Z	218
T9850630Z	218
T9850635Z	218
T9850640Z	218
T9850650Z	218
T9850660Z	218
TACOBRIBL6	273
TACOBRIBL8	273
TACOBRIGR8	273
TACOBRINE6	272
TACOBRINE8	272
TACOL05	107
TACOL06	107
TACOL08	107
TACOL10	107
TACOL12	107
TACOLA06	107
TACON04	107
TACON05	107
TACON06	107
TACON07	107
TACON08	107
TACON10	107
TACON12	107
TACON14	107
TACON16	107
TACONG05	107
TACONG06	107
TACONG08	107
TACONG10	107
TACONG12	107
TACONG14	107
TACOP05	108
TACOP06	108
TACOP07	108
TACOP08	108
TACOP09	108
TACOP10	108
TACOP11	108
TACOP12	108
TACOP14	108
TAEN4213	158
TAEN4216	158
TAEN4219	158
TAEN4225	158
TAEN4232	158
TAEZ4213	158
TAEZ4216	158
TAEZ4219	158
TAEZ4225	158
TAEZ4232	158
TALA532	69
TALAM04	69
TALAM05	69
TALAM06	69
TALAM08	69
TALAM10	69
TALAM12	69
TAME05030	69
TAME06032	69
TAME08038	69
TAME08060	69
TAME10060	69
TAPLAME	114
TAPLANY	114
TAPLAZK	114
TB05030	182
TB05040	182
TB05050	182
TB05060	182
TB06025	182
TB06030	182
TB06035	182
TB06040	182
TB06045	182
TB06050	182
TB06060	182
TB06070	182
TB06080	182
TB06090	182
TB06100	182
TB06110	182
TB06120	182
TB07030	182
TB07040	182
TB07050	182
TB07060	182
TB07070	182
TB07080	182
TB07090	182
TB07100	182
TB07120	182
TB08030	182
TB08040	182
TB08045	182
TB08050	182
TB08060	182
TB08070	182
TB08080	182
TB08090	182
TB08100	182
TB08110	182
TB08120	182
TB08130	182
TB08140	182
TB08150	182
TB08160	182
TB08180	182
TB08200	182
TB10040	182
TB10050	182
TB10060	182
TB10070	182
TB10080	182
TB10090	182
TB10100	182
TB10110	182
TB10120	182
TB10130	182
TB10140	182
TB10150	182
TB10160	182
TB10180	182
TB10200	182
TB12060	182
TB12070	182
TB12080	182
TB12090	182
TB12100	182
TB12120	182
TB12130	182
TB12140	182
TB12150	182
TB12160	182
TB12180	182
TB12200	182
TB12220	182
TB12240	182
TB12260	182
TB14100	182
TBA206040	183
TBA206050	183
TBA206060	183
TBA206070	183
TBA208050	183
TBA208060	183
TBA208070	183
TBA208080	183
TBA210080	183
TBR06050	183
TBR06060	183
TBR06070	183
TBR08050	183
TBR08060	183
TBR08070	183
TBR08080	183
TBR10060	183
TBR10080	183
TC2A06060	101
TC2A08060	101
TC2A08080	101
TC2A08100	101
TC2A08120	101
TC2A10065	101
TC2A10080	101
TC2A10100	101
TC2A10115	101
TC2A10135	101
TC2A10160	101
TC6A08080	101
TC6A08100	101
TC6A08120	101
TC6A10100	101
TC6A10120	101
TC6A10140	101
TC6A10160	101
TC6A10200	101
TC6E08080	101
TC6E08100	101
TC6E08120	101
TC6E10100	101
TC6E10120	101

Ref.	Pág.
TC6E10140	101
TC6E10160	101
TC6E10200	101
TCA205030	103
TCA206040	103
TCA206060	103
TCA208060	103
TCA208080	103
TCA208100	103
TCCA05025	102
TCCA05030	102
TCCA05035	102
TCCA05050	102
TCCA06035	102
TCCA06040	102
TCCA06050	102
TCCA06060	102
TCCA06070	102
TCCA06080	102
TCCA08060	102
TCCA08080	102
TCCA08100	102
TCCA08120	102
TCCA08140	102
TCCAEP5030	102
TCCAEP6040	102
TCCC05025	103
TCCC05030	103
TCCC05035	103
TCCC05050	103
TCCC06035	103
TCCC06040	103
TCCC06050	103
TCCC06060	103
TCCC06070	103
TCCC08060	103
TCCC08080	103
TCCC08100	103
TCCC08120	103
TCCC08140	103
TCPA24213	161
TCPA24222	161
TCPA24232	161
TCPB4213	161
TCPB4222	161
TCPB4232	161
TCPN4213	161
TCPN4222	161
TCPN4232	161
TCPZ4213	161
TCPZ4222	161
TCPZ4232	161
TCSO14075	75
TCSO14100	75
TCSO14130	75
TCSO14160	75
TCSO16140	75
TCSO16160	75
TCSO16200	75
TCSO16240	75
TCSP05027	101
TCSP06032	101
TCSP06040	101
TCSPEP05027	102
TCSPEP06032	102
TCSPEP06040	102
TECBT10100	173
TECBT10120	173
TECBT10140	173
TECBT10160	173
TECBT10180	173
TECBT10200	173
TECBT10220	173
TECBT10240	173
TECBT10260	173
TECBT10280	173
TECBT10300	173
TECBT60080	173
TECBT60100	173
TECBT60120	173
TECBT60140	173
TECBT60160	173
TECBT60180	173
TECBT60200	173
TECBT80080	173
TECBT80100	173
TECBT80120	173
TECBT80140	173
TECBT80160	173
TECBT80180	173
TECBT80200	173
TECBT80220	173
TECBT80240	173
TECBT80260	173
TECBT80280	173
TECBT80300	173
TEGA25	268
TEGA33	268
TEGR2530	268
TEMO25	268
TEMO33	268
TEPE2530	268
TEXA250050	171
TEXA250060	171
TEXA250070	171
TEXABM06	173
TEXABM08	173
TEXABM10	173
TEXBP25010	168
TEXBP25012	168
TEXBP25016	168
TEXBP25020	168
TEXBP25025	168
TEXBP30010	168
TEXBP30012	168
TEXBP30015	168
TEXBP30016	168
TEXBP30020	168
TEXBP30025	168
TEXBP30030	168
TEXBP30035	168
TEXBP30040	168
TEXBP30045	168
TEXBP35010	168
TEXBP35012	168
TEXBP35015	168
TEXBP35016	168
TEXBP35020	168
TEXBP35025	168
TEXBP35030	168
TEXBP35035	168
TEXBP35040	168
TEXBP35045	168
TEXBP35050	168
TEXBP40012	168
TEXBP40015	168
TEXBP40016	168
TEXBP40020	168
TEXBP40025	168
TEXBP40030	168
TEXBP40035	168
TEXBP40040	168
TEXBP40045	168
TEXBP40050	168
TEXBP40055	168
TEXBP40060	168
TEXBP40070	168
TEXBP40080	168
TEXBP45016	168
TEXBP45020	168
TEXBP45025	168
TEXBP45030	168
TEXBP45035	168
TEXBP45040	168
TEXBP45045	168
TEXBP45050	168
TEXBP45060	168
TEXBP45070	168
TEXBP45080	168
TEXBP50025	168
TEXBP50030	168
TEXBP50035	168
TEXBP50040	168
TEXBP50045	168
TEXBP50050	168
TEXBP50060	168
TEXBP50070	168
TEXBP50080	168
TEXBP50090	168
TEXBP50100	168
TEXBP50110	168
TEXBP50120	168
TEXBP60040	168
TEXBP60045	168
TEXBP60050	168
TEXBP60060	168
TEXBP60070	168
TEXBP60080	168
TEXBP60090	168
TEXBP60100	168
TEXBP60110	168
TEXBP60120	168
TEXBT10080	170
TEXBT10100	170
TEXBT10120	170
TEXBT10140	170
TEXBT10160	170
TEXBT10180	170
TEXBT10200	170
TEXBT10220	170
TEXBT10240	170
TEXBT30016	170
TEXBT30020	170
TEXBT30025	170
TEXBT30030	170
TEXBT30035	170
TEXBT30040	170
TEXBT35012	170
TEXBT35016	170
TEXBT35020	170
TEXBT35025	170
TEXBT35030	170
TEXBT35035	170
TEXBT35040	170
TEXBT35045	170
TEXBT35050	170
TEXBT40016	170
TEXBT40020	170
TEXBT40025	170
TEXBT40030	170
TEXBT40035	170
TEXBT40040	170
TEXBT40045	170
TEXBT40050	170
TEXBT40055	170
TEXBT40060	170
TEXBT40070	170
TEXBT45025	170
TEXBT45030	170
TEXBT45035	170
TEXBT45040	170
TEXBT45045	170
TEXBT45050	170
TEXBT45060	170
TEXBT45070	170
TEXBT45080	170
TEXBT50030	170
TEXBT50035	170
TEXBT50040	170
TEXBT50045	170
TEXBT50050	170
TEXBT50060	170
TEXBT50070	170
TEXBT50080	170
TEXBT50090	170
TEXBT50100	170
TEXBT50120	170
TEXBT60040	170
TEXBT60045	170
TEXBT60050	170
TEXBT60060	170
TEXBT60070	170
TEXBT60080	170
TEXBT60090	170
TEXBT60100	170
TEXBT60110	170
TEXBT60120	170
TEXBT60130	170
TEXBT60140	170
TEXBT60150	170
TEXBT60160	170
TEXBT60180	170
TEXBT60200	170
TEXBT60220	170
TEXBT60240	170
TEXBT60260	170
TEXBT60280	170
TEXBT60300	170
TEXBT80080	170
TEXBT80100	170
TEXBT80120	170
TEXBT80140	170
TEXBT80160	170
TEXBT80180	170
TEXBT80200	170
TEXBT80220	170
TEXBT80240	170
TEXBT80260	170
TEXBT80280	170
TEXBT80300	170
TEXBT80320	170
TEXBT80340	170
TEXBT80360	170
TEXBT80380	170
TEXBT80400	170
TEXZP25010	169
TEXZP25012	169
TEXZP25016	169
TEXZP25020	169
TEXZP25025	169
TEXZP30010	169
TEXZP30012	169
TEXZP30015	169
TEXZP30016	169
TEXZP30020	169
TEXZP30025	169
TEXZP30030	169
TEXZP30035	169
TEXZP30040	169
TEXZP30045	169
TEXZP35010	169
TEXZP35012	169
TEXZP35015	169
TEXZP35016	169
TEXZP35020	169
TEXZP35025	169
TEXZP35030	169
TEXZP35035	169
TEXZP35040	169
TEXZP35045	169
TEXZP35050	169
TEXZP40012	169
TEXZP40015	169
TEXZP40016	169
TEXZP40020	169
TEXZP40025	169
TEXZP40030	169
TEXZP40035	169
TEXZP40040	169
TEXZP40045	169
TEXZP40050	169
TEXZP40055	169
TEXZP40060	169
TEXZP40070	169
TEXZP40080	169
TEXZP45016	169
TEXZP45020	169
TEXZP45025	169
TEXZP45030	169
TEXZP45035	169
TEXZP45040	169
TEXZP45045	169
TEXZP45050	169
TEXZP45060	169
TEXZP45070	169
TEXZP45080	169
TEXZP50025	169
TEXZP50030	169
TEXZP50035	169
TEXZP50040	169
TEXZP50045	169
TEXZP50050	169
TEXZP50060	169
TEXZP50070	169
TEXZP50080	169
TEXZP50090	169
TEXZP50100	169
TEXZP50110	169
TEXZP50120	169
TEXZP60040	169
TEXZP60045	169
TEXZP60050	169
TEXZP60060	169
TEXZP60070	169
TEXZP60080	169
TEXZP60090	169
TEXZP60100	169
TEXZP60110	169
TEXZP60120	169
TEXZT30016	171
TEXZT30020	171
TEXZT30025	171
TEXZT30030	171
TEXZT30035	171
TEXZT30040	171
TEXZT35012	171
TEXZT35016	171
TEXZT35020	171
TEXZT35025	171
TEXZT35030	171
TEXZT35035	171
TEXZT35040	171
TEXZT35045	171
TEXZT35050	171
TEXZT40016	171
TEXZT40020	171
TEXZT40025	171
TEXZT40030	171
TEXZT40035	171
TEXZT40040	171
TEXZT40045	171
TEXZT40050	171
TEXZT40055	171
TEXZT40060	171
TEXZT40070	171
TEXZT45030	171
TEXZT45035	171
TEXZT45040	171
TEXZT45050	171
TEXZT45060	171
TEXZT45070	171
TEXZT45080	171
TEXZT50030	171
TEXZT50035	171
TEXZT50040	171
TEXZT50045	171
TEXZT50050	171
TEXZT50060	171
TEXZT50070	171
TEXZT50080	171
TEXZT50090	171
TEXZT50100	171
TEXZT60050	171
TEXZT60060	171
TEXZT60070	171
TEXZT60080	171
TEXZT60090	171
TEXZT60100	171
TEXZT60110	171
TEXZT60120	171
TEXZT60130	171
TEXZT60140	171
TEXZT60150	171
TEXZT60160	171
TEXZT60180	171
TEXZT60200	171
TEXZT60220	171
TEXZT60240	171
TEXZT60260	171
TEXZT60280	171
TEXZT60300	171
TFE05040	55
TFE05050	55
TFE05060	55
TFE05080	55
TFE05100	55
TFE06040	55
TFE06050	55
TFE06060	55
TFE06070	55

Ref.	Pág.
TFE06080	55
TFE06100	55
TFE06120	55
TFE08055	55
TFE08060	55
TFE08070	55
TFE08080	55
TFE08090	55
TFE08100	55
TFE08110	55
TFE08120	55
TFE08140	55
TFE10060	55
TFE10070	55
TFE10080	55
TFE10090	55
TFE10100	55
TFE10120	55
TFE10140	55
TFE12080	55
TFE12090	55
TFE12110	55
TFE12130	55
TFE12150	55
TFE14080	55
TFE14100	55
TFE14120	55
TFE14130	55
TFE14140	55
TFE14160	55
TFE18100	55
TFE18130	55
TFE18160	55
TFE18180	55
TFE18200	55
TFF06035	56
TFF06055	56
TFI4825	187
TFI4835	187
TFI4845	187
TFI4855	187
TFI4865	187
TFI4875	187
TFI4890	187
TFM06035	56
TFM06055	56
TFN14080	55
TFS06100	56
TFS06120	56
TFS08110	56
TFS08130	56
TFS10120	56
TFS10140	56
TFUXE10080	100
TFUXE10100	100
TFUXE10120	100
TG230620	288
TG230820	288
TG230830	288
TG340830	288
TG341030	288
TGR230620	288
TGR230820	288
TGR230830	288
TGR340830	288
TGR341030	288
TGRX0830	291
TGRX0860	291
TGRX1030	291
TGRX1060	291
TGX0840	291
TGX0860	291
TGX1040	291
TGX1060	291
THA05040	54
THA05060	54
THA05080	54
THA05100	54
THA06045	54
THA06050	54
THA06060	54
THA06080	54
THA06120	54
THA06140	54
THA08060	54
THA08080	54
THA08100	54
THA08120	54
THA10100	54
THA10120	54
THE05040	53
THE05050	53
THE05060	53
THE05080	53
THE05100	53
THE06040	53
THE06050	53
THE06060	53
THE06070	53
THE06080	53
THE06100	53
THE06120	53
THE08055	53
THE08060	53
THE08070	53
THE08080	53
THE08090	53
THE08100	53
THE08110	53
THE08120	53
THE08140	53
THE10060	53
THE10070	53
THE10080	53
THE10090	53
THE10100	53
THE10120	53
THE10140	53
THE12080	53
THE12090	53
THE12110	53
THE12130	53
THE12150	53
THE14080	53
THE14100	53
THE14120	53
THE14130	53
THE14140	53
THE14160	53
THE18100	53
THE18130	53
THE18160	53
THE18180	53
THE18200	53
THP05040	54
THP05060	54
THP06040	54
THP06050	54
THP06060	54
THP06080	54
THP06100	54
THP08060	54
THP08080	54
THT06040	54
THT06050	54
THT06060	54
TMVR06065	302
TMVR07065	302
TMVR08065	302
TN4S05	104
TN4S06	104
TN4S06EP	104
TN4S06L	104
TN4S08	104
TN4S08EP	104
TN4S08L	104
TN4S10	104
TN4S10EP	104
TN4S10L	104
TN4S12	104
TN4S14	104
TNUX08060	100
TNUX08080	100
TNUX08100	100
TNUX08120	100
TNUX10060	100
TNUX10080	100
TNUX10100	100
TNUX10120	100
TNUX10140	100
TNUXA08060	99
TNUXA08080	99
TNUXA08100	99
TNUXA08120	99
TNUXA10060	99
TNUXA10080	99
TNUXA10100	99
TNUXA10120	99
TNUXA10140	99
TNUXA10160	99
TNUXA10180	99
TNUXA10200	99
TNUXA10230	99
TNUXE08060	99
TNUXE08080	99
TNUXE08100	99
TNUXE08120	99
TNUXE10060	99
TNUXE10080	99
TNUXE10100	99
TNUXE10120	99
TNUXE10140	99
TNUXE10160	99
TNUXE10180	99
TNUXE10200	99
TNUXE10230	99
TNUXT10080	100
TNUXT10100	100
TNUXT10120	100
TNUXT10140	100
TNUXT10160	100
TNXA408080	99
TNXA408100	99
TNXA408120	99
TNXA410080	99
TNXA410100	99
TNXA410120	99
TNXA410140	99
TNXE408080	100
TNXE408100	100
TNXE410080	100
TNXE410100	100
TNXE410120	100
TNXE410140	100
TPA230016	181
TPA230025	181
TPA235020	181
TPA235025	181
TPA235030	181
TPA235040	181
TPA240030	181
TPA240040	181
TPA240050	181
TPA245030	181
TPA245050	181
TPA250050	181
TPA250070	181
TPBLANC	58
TPCR042BL	231
TPCR042NE	231
TPCR048BL	231
TPCR048NE	231
TPCR055BL	231
TPCR055NE	231
TPMARRO	58
TPPO25010	176
TPPO25012	176
TPPO25016	176
TPPO25020	176
TPPO25025	176
TPPO30012	176
TPPO30016	176
TPPO30020	176
TPPO30025	176
TPPO30030	176
TPPO30040	176
TPPO35016	176
TPPO35020	176
TPPO35025	176
TPPO35030	176
TPPO35035	176
TPPO35040	176
TPPO35050	176
TPPO40016	176
TPPO40020	176
TPPO40025	176
TPPO40030	176
TPPO40035	176
TPPO40040	176
TPPO40045	176
TPPO40050	176
TPPO40060	176
TPPO40070	176
TPPO45020	176
TPPO45025	176
TPPO45030	176
TPPO45035	176
TPPO45040	176
TPPO45045	176
TPPO45050	176
TPPO45060	176
TPPO45070	176
TPPO45080	176
TPPO50020	176
TPPO50025	176
TPPO50030	176
TPPO50035	176
TPPO50040	176
TPPO50045	176
TPPO50050	176
TPPO50060	176
TPPO50070	176
TPPO50080	176
TPPO50090	176
TPPO50100	176
TPPO50120	176
TPPO60040	176
TPPO60050	176
TPPO60060	176
TPPO60070	176
TPPO60080	176
TPPO60090	176
TPPO60100	176
TPPO60110	176
TPPO60120	176
TPPO60130	176
TPPO60140	176
TPPO60150	176
TPPO60160	176
TPPO60180	176
TPPO60200	176
TPPO60220	176
TPPOZ25010	178
TPPOZ25012	178
TPPOZ25016	178
TPPOZ25020	178
TPPOZ25025	178
TPPOZ30012	178
TPPOZ30016	178
TPPOZ30020	178
TPPOZ30025	178
TPPOZ30030	178
TPPOZ30040	178
TPPOZ35016	178
TPPOZ35020	178
TPPOZ35025	178
TPPOZ35030	178
TPPOZ35035	178
TPPOZ35040	178
TPPOZ35050	178
TPPOZ40016	178
TPPOZ40020	178
TPPOZ40025	178
TPPOZ40030	178
TPPOZ40035	178
TPPOZ40040	178
TPPOZ40045	178
TPPOZ40050	178
TPPOZ40060	178
TPPOZ40070	178
TPPOZ45020	178
TPPOZ45025	178
TPPOZ45030	178
TPPOZ45035	178
TPPOZ45040	178
TPPOZ45045	178
TPPOZ45050	178
TPPOZ45060	178
TPPOZ45070	178
TPPOZ45080	178
TPPOZ50020	178
TPPOZ50025	178
TPPOZ50030	178
TPPOZ50035	178
TPPOZ50040	178
TPPOZ50045	178
TPPOZ50050	178
TPPOZ50060	178
TPPOZ50070	178
TPPOZ50080	178
TPPOZ50090	178
TPPOZ50100	178
TPPOZ50120	178
TPPOZ60040	178
TPPOZ60050	178
TPPOZ60060	178
TPPOZ60070	178
TPPOZ60080	178
TPPOZ60090	178
TPPOZ60100	178
TPPOZ60110	178
TPTO30025	180
TPTO30030	180
TPTO35015	180
TPTO35017	180
TPTO35020	180
TPTO35025	180
TPTO35030	180
TPTO35040	180
TPTO35050	180
TPTO40020	180
TPTO40025	180
TPTO40030	180
TPTO40035	180
TPTO40040	180
TPTO40045	180
TPTO40050	180
TPTO40060	180
TPTO40070	180
TPTO45030	180
TPTO45035	180
TPTO45040	180
TPTO45045	180
TPTO45050	180
TPTO45060	180
TPTO45070	180
TPTO50030	180
TPTO50035	180
TPTO50040	180
TPTO50045	180
TPTO50050	180
TPTO50060	180
TPTO50070	180
TPTO50080	180
TPTO50090	180
TPTO50100	180
TPTO50120	180
TPTO60060	180
TPTO60070	180
TPTO60080	180
TPTO60090	180
TPTO60100	180
TPTO60110	180
TPTO60120	180
TPTO60130	180
TPTO60140	180
TPTO60150	180
TPTO60160	180
TPTO60180	180
TPTO60200	180
TPTO60220	180
TPTPADBE	231
TPTPADBL	231
TPTPADCA	231
TPTPADCE	231
TPTPADGR	231
TPTPADHA	231
TPTPADNE	231
TPTPADNO	231
TPTPADPI	231

Ref.	Pág.
TPTPADRO	231
TPTPADSA	231
TR13200200	133
TR13300300	133
TR13400400	133
TR13500500	133
TR13600600	133
TR15200200	133
TR15300300	133
TR15400400	133
TR15500500	133
TR15600600	133
TRA6050	74
TRA6060	74
TRA6080	74
TRA8070	74
TRA8090	74
TRA8110	74
TRA8130	74
TRA8150	74
TRAV0411	119
TRAV0513	119
TRAV0616	119
TRAV0819	119
TRAV1021	119
TRBL200200	133
TRBL300300	133
TRBL400400	133
TRBL500500	133
TRBL600600	133
TRCA0310	119
TRCA0410	119
TRCA0411	119
TRCA0512	119
TRCA0515	119
TRCA0614	119
TRCA0616	119
TRCA0816	119
TRCA0818	119
TRCA1017	119
TRCA1022	119
TRCA1223	119
TRCR0410	119
TRCR0511	119
TRCR0614	119
TRCR0815	119
TRCR1019	119
TREPV05050	185
TREPV07050	185
TREZ05050	185
TREZ07050	185
TRPO30016	181
TRPO30020	181
TRPO35016	181
TRPO35020	181
TRPO35025	181
TRPO35030	181
TRPO35035	181
TRPO40016	181
TRPO40020	181
TRPO40025	181
TRPO40030	181
TRPO40035	181
TRPO40040	181
TRPO40050	181
TRPO45016	181
TRPO45020	181
TRPO45025	181
TRPO45030	181
TRPO45035	181
TRPO45040	181
TRPO45045	181
TRPO50020	181
TRPO50030	181
TRPO50040	181
TRPO50050	181
TSGA06	122
TSGA08	122
TSGA10	122
TSGA12	122
TSGA14	122
TSGA16	122
TSGA20	122
TSGA22	122
TSGA24	122
TSGA30	122
TSGA36	122
TUG201006	288
TUG201008	288
TUG271808	288
TUG271810	288
TUGRA2706	289
TUGRA2708	289
TUGRA3808	289
TUGRA3810	289
TUGX08	291
TUGX10	291
TUGXMU08	292
TUGXMU10	292
TUMAM03	222
TUMAM04	222
TUMAM05	222
TUMAM06	222
TUMAM08	222
TUMAM10	222
TUMAM12	222
TUMAM14	222
TUMAM16	222
TURX08	292
TURX10	292
TURX12	292
TURXA08	292
TURXA10	292
TWA06060	51
TZN812909	159
TZN813513	159
TZN813516	159
TZN813519	159
TZN813525	159
TZN814216	159
TZN814219	159
TZN814225	159
TZN814232	159
TZN814238	159
TZN814816	159
TZN814819	159
TZN814822	159
TZN814825	159
TZN814838	159
TZN814850	159
UNCO3220	294
UNEX412103	293
UNPX412101	293
UNPX412102	293
UNPX412103	293
UNPX412104	293
UNTX412104	293
VABE144819	145
VABE144825	145
VABE164819	145
VABE165522	145
VABE165525	145
VABE165532	145
VABE165538	145
VABE165550	145
VABE166325	145
VABE166332	145
VABE166338	145
VABE3509	144
VABE3513	144
VABE4213	144
VABE4216	144
VABE4219	144
VABE4225	144
VABE4232	144
VABE4813	144
VABE4816	144
VABE4819	144
VABE4825	144
VABE4832	144
VABE4838	144
VABE5519	144
VABE5522	144
VABE5525	144
VABE5532	144
VABE5538	144
VABE5550	144
VABE5563	144
VABE6319	144
VABE6325	144
VABE6332	144
VABE6338	144
VABE6350	144
VABE6363	144
VABP3513	155
VABP3516	155
VABP3519	155
VABP3525	155
VABP3913	155
VABP3916	155
VABP3919	155
VABP3925	155
VABP3938	155
VABP4213	155
VABP4216	155
VABP4219	155
VABP4225	155
VABP4232	155
VABP4238	155
VABP4816	155
VABP4819	155
VABP4825	155
VABP4832	155
VABP4838	155
VABP5532	155
VABR3509	152
VABR3511	152
VABR3513	152
VABR3516	152
VABR3519	152
VABR3525	152
VABR3913	152
VABR3916	152
VABR3919	152
VABR3925	152
VABR3932	152
VABR4213	152
VABR4216	152
VABR4219	152
VABR4222	152
VABR4225	152
VABR4232	152
VABR4238	152
VABR4250	152
VABR4813	152
VABR4816	152
VABR4819	152
VABR4822	152
VABR4825	152
VABR4832	152
VABR4838	152
VABR4845	152
VABR4850	152
VABR4860	152
VABR4880	152
VABR5532	152
VACHA08C	65
VACHA10C	65
VACHG08C	64
VACHG10C	64
VACHT08C	61
VACHT08L	61
VACHT10C	61
VACHT10L	61
VACHT12C	61
VACHT12L	61
VACHT16C	61
VACHTA208C	61
VACHTA208L	61
VACHTA210C	61
VACHTA210L	61
VACHTA212C	61
VACHTA212L	61
VALHA14025	193
VALHA16030	193
VALHA17040	193
VALHA18040	193
VALHA18050	193
VALHA19050	193
VALHA19060	193
VALHA19070	193
VALHA20050	193
VALHA20060	193
VALHA20070	193
VALHA20080	193
VALHA21070	193
VALHA21080	193
VALHA21090	193
VALHA21100	193
VALHA22110	193
VALHA22120	193
VALHA23130	193
VALHAB16030	193
VALHAB17040	193
VALHAB18050	193
VALHAB19060	193
VALHC14025	192
VALHC16030	192
VALHC17040	192
VALHC18040	192
VALHC18050	192
VALHC19050	192
VALHC19060	192
VALHC19070	192
VALHC20050	192
VALHC20060	192
VALHC20070	192
VALHC20080	192
VALHC21070	192
VALHC21080	192
VALHC21090	192
VALHC21100	192
VALHC22110	192
VALHC22120	192
VALHC23130	192
VALRE25020	190
VALRE25030	190
VALRE35040	190
VALRE35050	190
VALRE40060	190
VALRE40070	190
VALRE40080	190
VALRO14025	191
VALRO16030	191
VALRO17040	191
VALRO18040	191
VALRO18050	191
VALRO19050	191
VALRO19060	191
VALRO19070	191
VALRO20060	191
VALRO20070	191
VALRO20080	191
VALRO21080	191
VALRO21090	191
VALRO22100	191
VALRO22110	191
VALRO22120	191
VALRO23130	191
VALROB16030	191
VALROB17040	191
VALROB18050	191
VALROB19060	191
VAM06060	51
VAM08075	51
VAM08090	51
VAM10070	51
VAM10090	51
VAM10120	51
VAM12090	51
VAM12110	51
VARANE14	150
VARANE16	150
VARANE18	150
VARANE25	150
VBAESM04	110
VBAESM05	110
VBAESM06	110
VBAGAM04	110
VBAGAM05	110
VBAGAM06	110
VCABA004	110
VCABA005	110
VCABA006	110
VCAPA004	111
VCAPA005	111
VCAPA006	111
VCFBL	196
VD12503	223
VD12504	223
VD12505	223
VD12506	223
VD12508	223
VD12510	223
VD12512	223
VD125IM04	223
VD125IM05	223
VD125IM06	223
VD125IM08	223
VD125IM10	223
VD12704	225
VD12705	225
VD12706	225
VD12708	225
VD12710	225
VD12712	225
VD158704	222
VD158705	222
VD158706	222
VD158708	222
VD158710	222
VD158712	222
VD603905020	216
VD603905030	216
VD603905040	216
VD603905050	216
VD603906016	216
VD603906020	216
VD603906030	216
VD603906040	216
VD603906050	216
VD603906060	216
VD603906070	216
VD603906080	216
VD603908025	216
VD603908030	216
VD603908040	216
VD603908050	216
VD603908060	216
VD603908070	216
VD603908080	216
VD603908090	216
VD603908100	216
VD603910025	216
VD603910030	216
VD603910040	216
VD603910050	216
VD603910060	216
VD603910070	216
VD603910080	216
VD902103	224
VD902104	224
VD902105	224
VD902106	224
VD902108	224
VD902110	224
VD902112	224
VD9021IM04	224
VD9021IM05	224
VD9021IM06	224
VD9021IM08	224
VD9021IM10	224
VD91204010	215
VD91204012	215
VD91204020	215
VD91204030	215
VD91204040	215
VD91204050	215
VD91205010	215
VD91205012	215
VD91205016	215
VD91205020	215
VD91205025	215
VD91205030	215
VD91205040	215
VD91205050	215
VD91206010	215
VD91206012	215
VD91206016	215
VD91206020	215

Ref.	Pág.
VD91206025	215
VD91206030	215
VD91206040	215
VD91206050	215
VD91206060	215
VD91208010	215
VD91208016	215
VD91208020	215
VD91208030	215
VD91208040	215
VD91208050	215
VD91208060	215
VD93106030	213
VD93106040	213
VD93106050	213
VD93106060	213
VD93106070	213
VD93108030	213
VD93108040	213
VD93108050	213
VD93108060	213
VD93108070	213
VD93108080	213
VD93110040	213
VD93110050	213
VD93110060	213
VD93110070	213
VD93110080	213
VD93112050	213
VD93112060	213
VD93112070	213
VD93112080	213
VD93304008	211
VD93304010	211
VD93304012	211
VD93304016	211
VD93304020	211
VD93304025	211
VD93304030	211
VD93304040	211
VD93304050	211
VD93304060	211
VD93305010	211
VD93305012	211
VD93305016	211
VD93305020	211
VD93305025	211
VD93305030	211
VD93305040	211
VD93305050	211
VD93305060	211
VD93305070	211
VD93306016	211
VD93306020	211
VD93306025	211
VD93306030	211
VD93306040	211
VD93306050	211
VD93306060	211
VD93306070	211
VD93308016	211
VD93308020	211
VD93308025	211
VD93308030	211
VD93308040	211
VD93308050	211
VD93308060	211
VD93308070	211
VD93308080	211
VD93308100	211

Ref.	Pág.
VD93310020	211
VD93310030	211
VD93310040	211
VD93310050	211
VD93310060	211
VD93310070	211
VD93310080	211
VD93312030	211
VD93312040	211
VD93312050	211
VD93312060	211
VD93312070	211
VD93312080	211
VD933104010	212
VD933104016	212
VD933104020	212
VD933104030	212
VD933104040	212
VD933105010	212
VD933105016	212
VD933105020	212
VD933105030	212
VD933105040	212
VD933105050	212
VD933106010	212
VD933106016	212
VD933106020	212
VD933106025	212
VD933106030	212
VD933106040	212
VD933106050	212
VD933108016	212
VD933108020	212
VD933108025	212
VD933108030	212
VD933108040	212
VD933108050	212
VD933108060	212
VD933110020	212
VD933110030	212
VD933110040	212
VD933110050	212
VD933110060	212
VD93403	220
VD93404	220
VD93405	220
VD93406	220
VD93408	220
VD93410	220
VD93412	220
VD934IM04	220
VD934IM05	220
VD934IM06	220
VD934IM08	220
VD934IM10	220
VD985IM04	221
VD985IM05	221
VD985IM06	221
VD985IM08	221
VD985IM10	221
VDZ98503	221
VDZ98504	221
VDZ98505	221
VDZ98506	221
VDZ98508	221
VDZ98510	221
VDZ98512	221
VGMZ10016	196
VGMZ15026	196
VGMZ19035	196

Ref.	Pág.
VHENOM06	68
VHENOM08	68
VINCO432	112
VINCO438	112
VINCO446	112
VINCO537	112
VINCO552	112
VINCO637	112
VINCO652	112
VINVN7060	184
VINVN7070	184
VINVZ7060	183
VINVZ7070	183
VMAE0630	299
VMAE0825	299
VMAE1030	299
VMAR0420	299
VMAR0630	299
VMAR0830	299
VMAR1030	299
VMI08075	49
VMI08090	49
VMI10070	49
VMI10090	49
VMI10120	49
VMI12110	49
VMIA408075	48
VMIA410090	48
VMIA412110	48
VMPF050	208
VPACC15015	195
VPACC15020	195
VPACC15025	195
VPACC20025	195
VPACC20030	195
VPACC20035	195
VPACC20040	195
VPACC20045	195
VPACC20050	195
VPAESM04	111
VPAESM05	111
VPAESM06	111
VPAGAM04	111
VPAGAM05	111
VPAGAM06	111
VPL35025	128
VPL35035	128
VPL35045	128
VRECA4010	117
VRECA4012	117
VRECA4016	117
VRECA4810	117
VRECA4812	117
VRECA4814	117
VRECA4816	117
VRECA4818	117
VREFL4835	118
VRENO3206	116
VRENO3208	116
VRENO3210	116
VRENO3212	116
VRENO3214	116
VRENO3218	116
VRENO4006	116
VRENO4008	116
VRENO4010	116
VRENO4012	116
VRENO4014	116
VRENO4016	116
VRENO4018	116

Ref.	Pág.
VRENO4020	116
VRENO4808	116
VRENO4810	116
VRENO4812	116
VRENO4814	116
VRENO4816	116
VRENO4818	116
VRENO4820	116
VRENO4822	116
VRENO4824	116
VRENO4830	116
VRENO4835	116
VRSE06020	299
VRSE06030	299
VRSE08020	299
VRSE08030	299
VRSE10030	299
VRSE12030	299
VSVCBL	197
VSVCMA	197
VSVNB01	197
VSVNB02	197
VSVNM01	197
VSVNM02	197
VT8135009	159
VT8135013	159
VT8135016	159
VT8135019	159
VT8135025	159
VT8139009	159
VT8139013	159
VT8139016	159
VT8139019	159
VT8139022	159
VT8139025	159
VT8142009	159
VT8142013	159
VT8142016	159
VT8142019	159
VT8142022	159
VT8142025	159
VT8142032	159
VT8142038	159
VT8142050	159
VT8148009	159
VT8148013	159
VT8148016	159
VT8148019	159
VT8148025	159
VT8148032	159
VT8148038	159
VT8148045	159
VT8148050	159
VT8148060	159
VT8148070	159
VT8148080	159
VT8155019	159
VT8155025	159
VT8155032	159
VT8155038	159
VT8235009	160
VT8235013	160
VT8235016	160
VT8235019	160
VT8235025	160
VT8239016	160
VT8239019	160
VT8239022	160
VT8239025	160
VT8242016	160

Ref.	Pág.
VT8242019	160
VT8242025	160
VT8242032	160
VT8248019	160
VT8248025	160
VT8248032	160
VT8248038	160
VT8255032	160
VT8255038	160
VT9650306Z	219
VT9650310Z	219
VT9650408Z	219
VT9650410Z	219
VT9650416Z	219
VT9650420Z	219
VT9650425Z	219
VT9650430Z	219
VT9650510Z	219
VT9650516Z	219
VT9650520Z	219
VT9650530Z	219
VT9650540Z	219
VT9650610Z	219
VT9650616Z	219
VT9650620Z	219
VT9650630Z	219
VT9850306Z	218
VT9850310Z	218
VT9850316Z	218
VT9850320Z	218
VT9850330Z	218
VT9850406Z	218
VT9850408Z	218
VT9850410Z	218
VT9850416Z	218
VT9850420Z	218
VT9850506Z	218
VT9850510Z	218
VT9850512Z	218
VT9850516Z	218
VT9850520Z	218
VT9850530Z	218
VT9850540Z	218
VT9850550Z	218
VT9850610Z	218
VT9850612Z	218
VT9850616Z	218
VT9850620Z	218
VT9850630Z	218
VT9850640Z	218
VT9850650Z	218
VT9850660Z	218
VTALAM06	69
VTALAM08	69
VTALAM10	69
VTB05040	182
VTB05050	182
VTB06040	182
VTB06050	182
VTB06060	182
VTB07050	182
VTB07060	182
VTB07070	182
VTB07080	182
VTB08050	182
VTB08060	182
VTB08070	182
VTB08080	182
VTB08090	182
VTB08100	182

Ref.	Pág.
VTB10070	182
VTB10080	182
VTB10090	182
VTB10100	182
VTBTS08	105
VTBTS10	105
VTBTS12	105
VTCCA05025	102
VTCCA05030	102
VTCCA05035	102
VTCCA05050	102
VTCCA06035	102
VTCCA06040	102
VTCCA06050	102
VTCCA06060	102
VTCCA06070	102
VTCCA08060	102
VTCCA08080	102
VTEXA250050	171
VTEXA250060	171
VTEXA250070	171
VTEXBP30016	168
VTEXBP30020	168
VTEXBP30025	168
VTEXBP30030	168
VTEXBP30040	168
VTEXBP35016	168
VTEXBP35020	168
VTEXBP35025	168
VTEXBP35030	168
VTEXBP35035	168
VTEXBP35040	168
VTEXBP35050	168
VTEXBP40025	168
VTEXBP40030	168
VTEXBP40035	168
VTEXBP40040	168
VTEXBP40045	168
VTEXBP40050	168
VTEXBP40060	168
VTEXBP45030	168
VTEXBP45035	168
VTEXBP45040	168
VTEXBP45045	168
VTEXBP45050	168
VTEXBP45060	168
VTEXBP45070	168
VTEXBP50030	168
VTEXBP50035	168
VTEXBP50040	168
VTEXBP50050	168
VTEXBP50060	168
VTEXBP50070	168
VTEXBP50080	168
VTEXBP50090	168
VTEXBP60050	168
VTEXBP60060	168
VTEXBP60070	168
VTEXBP60080	168
VTEXZP30016	169
VTEXZP30020	169
VTEXZP30025	169
VTEXZP30030	169
VTEXZP30040	169
VTEXZP35016	169
VTEXZP35020	169
VTEXZP35025	169
VTEXZP35030	169
VTEXZP35035	169
VTEXZP35040	169

Ref.	Pág.
VTEXZP35050	169
VTEXZP40025	169
VTEXZP40030	169
VTEXZP40035	169
VTEXZP40040	169
VTEXZP40045	169
VTEXZP40050	169
VTEXZP40060	169
VTEXZP45030	169
VTEXZP45035	169
VTEXZP45040	169
VTEXZP45045	169
VTEXZP45050	169
VTEXZP45060	169
VTEXZP45070	169
VTEXZP50030	169
VTEXZP50035	169
VTEXZP50040	169
VTEXZP50045	169
VTEXZP50050	169
VTEXZP50060	169
VTEXZP50070	169
VTEXZP50080	169
VTEXZP60050	169
VTEXZP60060	169
VTEXZP60070	169
VTEXZP60080	169
VTNUXA08080	99
VTNUXA08100	99
VTNUXA10080	99
VTNUXA10100	99
VTNUXE08080	99
VTNUXE08100	99
VTNUXE10080	99
VTNUXE10100	99
VTPOZ30025	179
VTPOZ30030	179
VTPOZ35016	179
VTPOZ35020	179
VTPOZ35025	179
VTPOZ35030	179
VTPOZ35035	179
VTPOZ35040	179
VTPOZ35050	179
VTPOZ40016	179
VTPOZ40020	179
VTPOZ40025	179
VTPOZ40030	179
VTPOZ40035	179
VTPOZ40040	179
VTPOZ40045	179
VTPOZ40050	179
VTPOZ40060	179
VTPOZ45030	179
VTPOZ45035	179
VTPOZ45040	179
VTPOZ45045	179
VTPOZ45050	179
VTPOZ45060	179
VTPOZ45070	179
VTPOZ50030	179
VTPOZ50035	179
VTPOZ50040	179
VTPOZ50050	179
VTPOZ50060	179
VTPOZ50070	179
VTPOZ50080	179
VTPOZ50090	179
VTPOZ60060	179
VTPOZ60070	179
VTPOZ60080	179
VTPPO30016	177
VTPPO30020	177
VTPPO30025	177
VTPPO30030	177
VTPPO30040	177
VTPPO35016	177
VTPPO35020	177
VTPPO35025	177
VTPPO35030	177
VTPPO35035	177
VTPPO35040	177
VTPPO35050	177
VTPPO40016	177
VTPPO40020	177
VTPPO40025	177
VTPPO40030	177
VTPPO40035	177
VTPPO40040	177
VTPPO40045	177
VTPPO40050	177
VTPPO40060	177
VTPPO45030	177
VTPPO45035	177
VTPPO45040	177
VTPPO45045	177
VTPPO45050	177
VTPPO45060	177
VTPPO45070	177
VTPPO50030	177
VTPPO50035	177
VTPPO50040	177
VTPPO50050	177
VTPPO50060	177
VTPPO50070	177
VTPPO50080	177
VTPPO50090	177
VTPPO60040	177
VTPPO60050	177
VTPPO60060	177
VTPPO60070	177
VTPPO60080	177
VTPPOTS05	105
VTPPOTS06	105
VTPPOTS08	105
VTPTO30025	180
VTPTO30030	180
VTPTO35015	180
VTPTO35020	180
VTPTO35025	180
VTPTO35030	180
VTPTO35040	180
VTPTO35050	180
VTPTO40020	180
VTPTO40025	180
VTPTO40030	180
VTPTO40035	180
VTPTO40040	180
VTPTO40045	180
VTPTO40050	180
VTPTO40060	180
VTPTO45030	180
VTPTO45035	180
VTPTO45040	180
VTPTO45045	180
VTPTO45050	180
VTPTO45060	180
VTPTO45070	180
VTPTO50030	180
VTPTO50035	180
VTPTO50040	180
VTPTO50050	180
VTPTO50060	180
VTPTO50070	180
VTPTO50080	180
VTPTO50090	180
VTPTO60060	180
VTPTO60070	180
VTPTO60080	180
VTREPV05050	185
VTREPV07050	185
VTREZ05050	185
VTREZ07050	185
VTUMAM03	222
VTUMAM04	222
VTUMAM05	222
VTUMAM06	222
VTUMAM08	222
VTUMAM10	222
VTUMAM12	222
ZP06C40	70
ZP08C15	70
ZP08C45	70
ZP10C50	70
ZP10C80	70
ZP12C15	70
ZP12C65	70
ZT06L10	70
ZT06L30	70
ZT08L15	70
ZT08L35	70
ZT08L45	70
ZT10L10	70
ZT10L30	70
ZT10L50	70
ZT10L80	70
ZT12L15	70
ZT12L45	70
ZT12L65	70

· **Edita:** Técnicas Expansivas, S.L.
· **Producción Gráfica:** Técnicas Expansivas, S.L.
· **Impreso en España**

A PERFECT FIXING

CATINDEX21

INDEX®
A PERFECT FIXING

Técnicas Expansivas S.L.
P. I. La Portalada II, C/ Segador, 13
26006 · Logroño (La Rioja) · SPAIN

T. (+34) 941.272.131 · E. info@indexfix.com
www.indexfix.com